بسم الله الرحمن الرحيم

سلطنة عمان
الجريدة الرسمية
تصدرها
وزارة العدل والشؤون القانونية

العدد (١٤٠٣) السنة الخمسون

الأحد ٦ محرم ١٤٤٣هـ الموافق ١٥ أغسطس ٢٠٢١م

المحتويات

رقم الصفحة

قرارات وزارية

وزارة الخارجية

قرار وزاري رقم ٢٠٢١/١٠٣ صادر في ٢٠٢١/٨/٤ بإشهار جمعية الصداقة العمانية الكويتية. ٩

بيانات عامة

وزارة الأوقاف والشؤون الدينية

ملخص النظام الأساسي لمؤسسة سعيد بن سالم الوهيبي الوقفية. ١٣

ملخص النظام الأساسي لمؤسسة سهيل بهوان الوقفية الخاصة. ١٤

إعلانات رسمية

وزارة التجارة والصناعة وترويج الاستثمار

الإعلانات الخاصة بالنشر عن طلبات تسجيل العلامات التجارية. ١٦

إعلان بشأن العلامات التي تم التأشير في السجلات بانتقال ملكيتها. ٧١

إعلان بشأن تجديد مدة حماية علامات تجارية مسجلة. ٧٤

استدراك. ٨٠

رقم
الصفحة

إعـــــلانات تجاريـــــــة

إعلان عن بدء أعمال التصفية لشركة الشفق اللامع للتجارة - تضامنية. ٨٣
إعلان عن بدء أعمال التصفية لشركة دار الجودة للبرمجيات العالمية ش.م.م. ٨٣
إعلان عن بدء أعمال التصفية لشركة الركن الذهبي الماسي - تضامنية. ٨٤
إعلان عن بدء أعمال التصفية لشركة مركز صلالة للتسوق - تضامنية. ٨٤
إعلان عن بدء أعمال التصفية لشركة أبو عامر وأولاده للتجارة والمقاولات - توصية. ٨٥
إعلان عن بدء أعمال التصفية لشركة دوحة صحم للتجارة - توصية. ٨٥
إعلان عن بدء أعمال التصفية لشركة الصخرة البيضاء الدولية ش.م.م. ٨٦
إعلان عن بدء أعمال التصفية لشركة دلمون الماسية للمقاولات ش.ش.و. ٨٦
إعلان عن بدء أعمال التصفية لشركة محسن حيدر درويش للسيارات ش.م.م. ٨٧
إعلان عن بدء أعمال التصفية لشركة الكفاءة الراقية للتجارة ش.م.م. ٨٧
إعلان عن بدء أعمال التصفية لشركة شواطئ آسيا للإنشاءات الهندسية ش.م.م. ٨٨
إعلان عن بدء أعمال التصفية لشركة الصنوان للتجارة ش.م.م. ٨٨
إعلان عن بدء أعمال التصفية لشركة رواد النجاح ش.ش.و. ٨٩
إعلان عن بدء أعمال التصفية لشركة الموج الأبيض اللامع ش.م.م. ٨٩
إعلان عن بدء أعمال التصفية لشركة شراع الفليج للتجارة - تضامنية. ٩٠
إعلان عن بدء أعمال التصفية لشركة مشاريع روز المتحدة ش.م.م. ٩٠
إعلان عن بدء أعمال التصفية لشركة مشاريع همسات المجد للتجارة - توصية. ٩١
إعلان عن بدء أعمال التصفية لشركة عفان وعبدالله الحجري للتجارة والمقاولات - تضامنية. ٩١
إعلان عن بدء أعمال التصفية لشركة شروق سيح العوافي للتجارة - تضامنية. ٩٢
إعلان عن بدء أعمال التصفية لشركة آفاق صحار المتكاملة للتجارة - توصية. ٩٢
إعلان عن بدء أعمال التصفية لشركة بوابة الحجاز للتجارة والمقاولات - توصية. ٩٣
إعلان عن بدء أعمال التصفية لشركة القسائم الوطنية ش.م.م. ٩٣

رقم الصفحة

إعلان عن بدء أعمال التصفية لشركة جنان المنى للتجارة ش.ش.و. ٩٤
إعلان عن بدء أعمال التصفية لشركة طاقة مسقط الخضراء ش.م.م. ٩٤
إعلان عن بدء أعمال التصفية لشركة مجلس مسافر خانة ش.م.م. ٩٥
إعلان عن بدء أعمال التصفية لشركة داود للديكور ش.م.م. ٩٥
إعلان عن بدء أعمال التصفية لشركة مجان للزيوت والأعمال التجارية ش.م.م. ٩٦
إعلان عن بدء أعمال التصفية لشركة أبو أحمد المقبالي للتجارة والمقاولات - توصية. ٩٦
إعلان عن بدء أعمال التصفية لشركة شموخ بيت الساحل للتجارة - تضامنية. ٩٧
إعلان عن بدء أعمال التصفية لشركة حمد بن علي الهاشمي وأخيه للتجارة والمقاولات - تضامنية. ٩٧
إعلان عن بدء أعمال التصفية لشركة بريق الشباب ش.م.م. ٩٨
إعلان عن بدء أعمال التصفية لشركة أبراج بدية الذهبية ش.م.م. ٩٨
إعلان عن بدء أعمال التصفية لشركة ياس للاتصالات ش.م.م. ٩٩
إعلان عن بدء أعمال التصفية لشركة تواصل الرقمية ش.م.م. ٩٩
إعلان عن بدء أعمال التصفية لشركة الصراح للأعمال الفنية ش.م.م. ١٠٠
إعلان عن بدء أعمال التصفية لشركة مجموعة وكان الدولية ش.م.م. ١٠٠
إعلان عن بدء أعمال التصفية لشركة أبو فلك للتجارة - توصية. ١٠١
إعلان عن بدء أعمال التصفية لشركة البابونج للمقاولات - تضامنية. ١٠١
إعلان عن بدء أعمال التصفية لشركة الغسيل المتقدم ش.م.م. ١٠٢
إعلان عن بدء أعمال التصفية لشركة الراجحي للاستثمار والتطوير ش.م.م. ١٠٢
إعلان عن بدء أعمال التصفية لشركة أبو مهند المعمري للتجارة - توصية. ١٠٣
إعلان عن بدء أعمال التصفية لشركة الكفاح للمشاريع المتميزة ش.م.م. ١٠٣
إعلان عن بدء أعمال التصفية لشركة مشاريع الدبيشي الجديدة للتجارة - توصية. ١٠٤
إعلان عن بدء أعمال التصفية لشركة المنعي والبادي للتجارة العالمية ش.م.م. ١٠٤
إعلان عن بدء أعمال التصفية لشركة الحشار لأنظمة التكييف ش.م.م. ١٠٥
إعلان عن بدء أعمال التصفية لشركة العنصر النشط للتجارة والخدمات ش.م.م. ١٠٥

رقم الصفحة

إعلان عن بدء أعمال التصفية لشركة ألفا الصناعية ش.م.م.	١٠٦
إعلان عن بدء أعمال التصفية لشركة مغسلة مسقط للتنظيف السريع ش.م.م.	١٠٦
إعلان عن بدء أعمال التصفية لشركة نهضة البريمي للتجارة والمقاولات - تضامنية.	١٠٧
إعلان عن بدء أعمال التصفية لشركة قوة الابداع للتجارة - توصية.	١٠٧
إعلان عن بدء أعمال التصفية لشركة أبناء المشرفي للتجارة ش.م.م.	١٠٨
إعلان عن بدء أعمال التصفية لشركة ريتاج مطرح للأعمال ش.م.م.	١٠٨
إعلان عن بدء أعمال التصفية لشركة فخر المضيرب للتجارة والمقاولات - تضامنية.	١٠٩
إعلان عن بدء أعمال التصفية لشركة أبو راشد المخيطي وشريكه للتجارة - توصية.	١٠٩
إعلان عن بدء أعمال التصفية لشركة رجماء للكسارات ش.م.م.	١١٠
إعلان عن بدء أعمال التصفية لشركة السيفية العالمية ش.م.م.	١١٠
إعلان عن بدء أعمال التصفية لشركة الصناعات العربية لتقنية الطاقة ش.م.م.	١١١
إعلان عن بدء أعمال التصفية لشركة حصن المشايخ للتجارة - تضامنية.	١١١
إعلان عن بدء أعمال التصفية لشركة اسطورة دبا للتجارة - توصية.	١١٢
إعلان عن بدء أعمال التصفية لشركة وسترن ش.م.م.	١١٢
إعلان عن بدء أعمال التصفية لشركة سهول وادي عندام للتجارة - تضامنية.	١١٣
إعلان عن بدء أعمال التصفية لشركة وادي القطيف للتجارة والمقاولات - تضامنية.	١١٣
إعلان عن بدء أعمال التصفية لشركة خزامي الظفرة للتجارة - توصية.	١١٤
إعلان عن بدء أعمال التصفية لشركة سحاب الظفرة للتجارة - تضامنية.	١١٤
إعلان عن بدء أعمال التصفية لشركة مناظر شرق الأوسط للتجارة - تضامنية.	١١٥
إعلان عن بدء أعمال التصفية لشركة زهور الخواسيات للتجارة - تضامنية.	١١٥
إعلان عن بدء أعمال التصفية لشركة فجر الغد للتجارة ش.م.م.	١١٦
إعلان عن بدء أعمال التصفية لشركة مشاريع فنجاء الخضراء - تضامنية.	١١٦
إعلان عن بدء أعمال التصفية لشركة ربوع الاسكندرية للتجارة - تضامنية.	١١٧
إعلان عن بدء أعمال التصفية لشركة شمس العيجة للتجارة ش.م.م.	١١٧

رقم الصفحة

إعلان عن بدء أعمال التصفية لشركة خط الاتحاد التجارية - تضامنية.	١١٨
إعلان عن بدء أعمال التصفية لشركة الكهف للتجارة والمقاولات - توصية.	١١٨
إعلان عن بدء أعمال التصفية لشركة التجهيزات الدولية للتجهيزات الصناعية ش.م.م.	١١٩
إعلان عن بدء أعمال التصفية لشركة ساهم العالمية للتجارة والمقاولات ش.ش.و.	١١٩
إعلان عن بدء أعمال التصفية لشركة لجاشليون العالمية ش.م.م.	١٢٠
إعلان عن بدء أعمال التصفية لشركة مركز صلالة للترجمة والمعلومات ش.م.م.	١٢٠
إعلان عن بدء أعمال التصفية لشركة السلامة المتكاملة للتجارة والمقاولات ش.م.م.	١٢١
إعلان عن بدء أعمال التصفية لشركة مجوهرات لؤلؤة صحار ش.م.م.	١٢١
إعلان عن بدء أعمال التصفية لشركة مجوهرات الدوحة ش.م.م.	١٢٢
إعلان عن بدء أعمال التصفية لشركة خانكو للمقاولات ش.م.م.	١٢٢
إعلان عن بدء أعمال التصفية لشركة شذى العبير للتجارة - تضامنية.	١٢٣
إعلان عن بدء أعمال التصفية لشركة سهول البريمي للتجارة ش.م.م.	١٢٣
إعلان عن بدء أعمال التصفية لشركة مشاريع الظفراء الوطنية - توصية.	١٢٤
إعلان عن بدء أعمال التصفية لشركة طالب البادي وشريكه ش.م.م.	١٢٤
إعلان عن بدء أعمال التصفية لشركة أرض الدريز للتجارة والمقاولات - تضامنية.	١٢٥
إعلان عن بدء أعمال التصفية لشركة الأرضيات العصرية الحديثة - توصية.	١٢٥
إعلان عن بدء أعمال التصفية لشركة أزهار الصداقة - تضامنية.	١٢٦
إعلان عن بدء أعمال التصفية لشركة النوق المتحدة ش.م.م.	١٢٦
إعلان عن بدء أعمال التصفية لشركة مشاريع صحاري الصفا الفضية - تضامنية.	١٢٧
إعلان عن بدء أعمال التصفية لشركة موارد الحزم للتجارة والمقاولات ش.م.م.	١٢٧
إعلان عن بدء أعمال التصفية لشركة حلول الخليج للأغذية ش.م.م.	١٢٨
إعلان عن بدء أعمال التصفية لشركة المهذب للتجارة - تضامنية.	١٢٨

رقم الصفحة

إعلان عن انتهاء أعمال التصفية لشركة مراحب الجزيرة للتجارة - تضامنية. ١٢٩

إعلان عن انتهاء أعمال التصفية لشركة ركن عبري المتميز ش.م.م. ١٢٩

إعلان عن انتهاء أعمال التصفية لمؤسسة أبو قصي الحديثة - توصية. ١٢٩

إعلان عن انتهاء أعمال التصفية لشركة مضي للصناعات الحرفية - تضامنية. ١٢٩

إعلان عن انتهاء أعمال التصفية لشركة مشاريع الهنداسي المتحدة ش.م.م. ١٣٠

إعلان عن انتهاء أعمال التصفية لشركة مشاريع الهنداسي الوطنية - تضامنية. ١٣٠

إعلان عن انتهاء أعمال التصفية لشركة أمواج العامرات للتجارة ش.م.م. ١٣٠

إعلان عن انتهاء أعمال التصفية لشركة مجوهرات الدوحة الجديدة ش.م.م. ١٣٠

إعلان عن انتهاء أعمال التصفية لشركة أبو أنس العدوي وشريكه للتجارة - تضامنية. ١٣١

إعلان عن انتهاء أعمال التصفية لشركة الشرق الأوسط لخدمات الحفر ش.م.م. ١٣١

إعلان عن انتهاء أعمال التصفية لشركة التواصل المستمر للاستثمار ش.م.م. ١٣١

إعلان عن انتهاء أعمال التصفية لشركة الملاك الشاملة ش.م.م. ١٣١

إعلان عن انتهاء أعمال التصفية لشركة التنمية الهندسية ش.م.م. ١٣٢

إعلان عن انتهاء أعمال التصفية لشركة أم سمارة الحديثة ش.م.م. ١٣٢

إعلان عن انتهاء أعمال التصفية لشركة الشموخ للإنشاءات وخدمات النفط ش.م.م. ١٣٢

إعلان عن انتهاء أعمال التصفية لشركة سعيد ومحمد للمشاريع ش.م.م. ١٣٢

إعلان عن انتهاء أعمال التصفية لشركة الذهبية للشحن والتفريغ ش.م.م. ١٣٣

إعلان عن انتهاء أعمال التصفية لشركة خط البداية المتحدة للتجارة - تضامنية. ١٣٣

إعلان عن انتهاء أعمال التصفية لشركة عمر عبدالرحمن النزواني للتجارة - تضامنية. ١٣٣

إعلان عن انتهاء أعمال التصفية لشركة مسار الشمس الحديثة للتجارة - تضامنية. ١٣٣

قـــــرارات وزاريـــــة

وزارة الخارجيـــة

قــرار وزاري

رقم ١٠٣ / ٢٠٢١

بإشهار جمعيـة الصداقـة العمانيـة الكويتية

استنادا إلـى قانون تنظيم وزارة الخارجية الصادر بالمرسوم السلطاني رقم ٢٠٠٨/٣٢، وإلى لائحة جمعيات الصداقة العمانية الصادرة بالقرار الوزاري رقم ٢٠٠٧/٣٤١، وبناء على ما تقتضيه المصلحة العامة.

تـقــرر

المـادة الأولـــى

تشهر جمعية الصداقة العمانية الكويتية، ويقيد نظامها الأساسي في السجل المعد لهذا الغرض في الوزارة.

المـادة الثانيـــة

ينشر هذا القرار في الجريدة الرسمية، ويعمل به من اليوم التالي لتاريخ نشره.

صدر في : ٢٥ / ١٢ / ١٤٤٢هـ

الموافـــق : ٤ / ٨ / ٢٠٢١م

بدر بن حمد بن حمود البوسعيدي

وزيـر الخارجيـة

بيـــانـــات عـــامـــة

إعــلانـــات رسميـــــة

إعــلانـــات تجاريـــــة

وزارة الأوقـاف والشـؤون الدينيـة

ملخـــص

النظام الأساسي لمؤسسة سعيد بن سالم الوهيبي الوقفية

استنادا إلى قانون الأوقاف الصادر بالمرسوم السلطاني رقم ٦٥/٢٠٠٠،

وإلى اللائحة التنفيذية لقانون الأوقاف الصادرة بالقرار الوزاري رقم ٢٣/٢٠٠١،

تقرر نشر ملخص نظام "مؤسسة سعيد بن سالم الوهيبي الوقفية " على النحو الآتي:

اسم المؤسسة : "مؤسسة سعيد بن سالم الوهيبي الوقفية ".

رقـم القـيـد : "٢٠".

الأهـــداف:

١ - تقديـم كافـة أنـواع الدعـم والمساعـدة للحـالات الإنسانية وللمساجد ولمدارس القرآن الكريم ولطلبة العلم والمنافع العامة.

٢ - المساهمة في الأنشطة الثقافية والعلمية الدينية بما يتوافق مع أهداف المؤسسة.

٣- التثمير الوقفي فـي المجـالات العقارية أو الصناعية أو التجارية أو الزراعية وغيرها من المجالات وفقا لضوابط الشريعة الإسلامية في الوقف وتثميره وتأجيره.

إدارة المؤسســـة :

يتولى إدارة المؤسسة مجلس مؤلف من (٥) خمسة أعضاء يتم ترشيحهم من قبل الواقف لمدة (٣) ثلاث سنوات ويصدر قرار بتعيين المجلس من الوزير.

مـوارد المؤسسـة :

- أموال الأوقاف التي تديرها المؤسسة.

- العائـد مـن استثمـارات أمـوال المؤسسـة.

- الهبات والوصايا التي يقبلها المجلس.

ملخـــص

النظام الأساسي لمؤسسة سهيل بهوان الوقفية الخاصة

استنادا إلى قانون الأوقاف الصادر بالمرسوم السلطاني رقم ٢٠٠٠/٦٥،

وإلى اللائحة التنفيذية لقانون الأوقاف الصادرة بالقرار الوزاري رقم ٢٠٠١/٢٣،

تقرر نشر ملخص نظام "مؤسسة سهيل بهوان الوقفية الخاصة "على النحو الآتي:

اسم المؤسسة : "مؤسسة سهيل بهوان الوقفية الخاصة ".

رقم القيـــد : "٢٣".

الأهـــــداف:

١ - العناية بالمساجد الموقوف من أجلها الأموال الوقفية التي تديرها المؤسسة وتوفير كافة الخدمات التي تحتاجها وتحمل مصاريف كافة العاملين في تلك المساجد وأي مصاريف أخرى تقر لاحقا بالإضافة إلى إعادة بناءها إن لزم بموجب توصية من مجلس إدارة المؤسسة.

٢ - مساعدة الأيتام والأرامل بصفة عامة والأقربون خاصة والعمل على تأهيل بعض الحالات من هذه الفئة وفق الاعتمادات المالية المتوافرة، بالإضافة إلى مساعدة الفقراء والمساكين داخل السلطنة.

٣ - المساهمة في بناء مساكن للأيتام والمحتاجين، أو أي أعمال تخص هذه الفئة ويرى مجلس الإدارة المساهمة فيها وذلك بالتنسيق مع جهات الاختصاص.

٤ - تحمل نفقات علاج المرضى بموجب قرار من مجلس إدارة المؤسسة في حال وجود فائض مالي بعد استيفاء جهات البر الموقوف عليها والموصى بها من قبل الواقف لاحتياجاتها.

٥ - المساهمة في بناء الجوامع والمساجد داخل السلطنة.

٦ - الإنفاق في كافة أوجة البر والخير والمساهمة في تحقيق التكافل الاجتماعي بما يعود بالنفع على المجتمع في إطار القوانين والأنظمة السارية والمعمول بها في السلطنة.

٧ - إدارة واستثمار أموال المؤسسة الوقفية وتطويرها والمحافظة على استدامتها وتكثير ريعها، ويجوز لها في سبيل ذلك الاستثمار في المجالات العقارية أو الصناعية أو التجارية أو الزراعية وغيرها من المجالات وفق ضوابط الشريعة الإسلامية في استثمار الوقف.

إدارة المؤسسة :

يتولى إدارة المؤسسة مجلس مؤلف من (٧) سبعة أعضاء يتم ترشيحهم من قبل الواقف لمدة (٣) ثلاث سنوات ويصدر قرار بتعيين المجلس من الوزير.

موارد المؤسسة :

- الأموال المخصصة من الواقف أو المؤسس.
- الهبات والتبرعات والوصايا التي يقبلها المجلس.

وزارة التجارة والصناعة وترويج الاستثمار

إعـــلان

تعلن دائرة الملكية الفكرية عن طلبات تسجيل العلامات التجارية المقبولة وفقا لأحكام قانون (نظام) العلامات التجارية لدول مجلس التعاون لدول الخليج العربية الصادر بالمرسوم السلطاني رقم ٢٠١٧/٣٣.

FROOTI

طلب تسجيل العلامة التجارية رقم: ١٤٥٧٦٧
في الفئة ٣٢ من أجل السلع/الخدمات:
بيرة، مشروبات عصير فواكه غير كحولية، مستحضرات بدون كحول لتحضير المشروبات، عصائر فواكه، أشربة لتحضير المشروبات، مياه شرب مشروبات، (مستحضرات لصنع المياه المعدنية)، مستحضرات لتحضير المياه الغازية، مياه معدنية مشروبات، مشروبات غير كحولية، مياه غازية.

باســـــــــم: بارلي أجرو برايفت ليميتد
الجنسيـــــــــة: هندية
العنـــــــــوان: أوف ويستيرن إكسبرس هايوي، ساهار - شاكالا رود، باريسوادا، أندهيري (إيست)، مومباي - ٤٠٠٠٩، الهند
تاريخ تقديم الطلب: ٢٠٢١/٥/١١
اســـم الوكيـــل: أبو غزالة للملكية الفكرية
العنـــــــــوان: ص.ب: ٢٣٦٦ ر.ب: ١١٢ روي، سلطنة عمان

B FIZZ

طلب تسجيل العلامة التجارية رقم: ١٤٥٧٦٨
في الفئة ٣٢ من أجل السلع/الخدمات:
بيرة، مشروبات عصير فواكه غير كحولية، مستحضرات بدون كحول لتحضير المشروبات، عصائر فواكه، أشربة لتحضير المشروبات، مياه شرب مشروبات، (مستحضرات لصنع المياه المعدنية)، مستحضرات لتحضير المياه الغازية، مياه معدنية مشروبات، مشروبات غير كحولية، مياه غازية.

باســـــــــم: بارلي أجرو برايفت ليميتد
الجنسيـــــــــة: هندية
العنـــــــــوان: أوف ويستيرن إكسبرس هايوي، ساهار - شاكالا رود، باريسوادا، أندهيري (إيست)، مومباي - ٤٠٠٠٩، الهند
تاريخ تقديم الطلب: ٢٠٢١/٥/١١
اســـم الوكيـــل: أبو غزالة للملكية الفكرية
العنـــــــــوان: ص.ب: ٢٣٦٦ ر.ب: ١١٢ روي، سلطنة عمان

طلب تسجيل العلامة التجارية رقم: ١٤٥٧٦٩

في الفئة ٣٢ من أجل السلع/الخدمات:

بيرة، مشروبات عصير فواكه غير كحولية، مستحضرات بدون كحول لتحضير المشروبات، عصائر فواكه، أشربة لتحضير المشروبات، مياه شرب مشروبات (مستحضرات لصنع المياه المعدنية)، مستحضرات لتحضير المياه الغازية، مياه معدنية مشروبات، مشروبات غير كحولية، مياه غازية.

باســــــــــــم: بارلي أجرو برايفت ليميتد

الجنسيـــــــــــة: هندية

العنـــــــــــوان: أوف ويستيرن إكسبرس هايوي، ساهار - شاكالا رود، باريسوادا، أندهيري (إيست)، مومباي - ٤٠٠٠٩، الهند

تاريخ تقديم الطلب: ٢٠٢١/٥/١١

اســـم الوكيـــــل: أبو غزالة للملكية الفكرية

العنـــــــــــوان: ص.ب: ٢٣٦٦ ر.ب: ١١٢ روي، سلطنة عمان

طلب تسجيل العلامة التجارية رقم: ١٤٦٧٥٥

في الفئة ٥ من أجل السلع/الخدمات:

علكة لغايات طبية، غسولات فم لغايات طبية، منظفات أسنان طبية.

باســــــــــــم: ستافورد - ميلر (إيرلندا) ليمتد

الجنسيـــــــــــة: إيرلندية

العنـــــــــــوان: كلوشيران، يوغال رود، دونغارفان، كو، ووترفورد، إيرلندا

تاريخ تقديم الطلب: ٢٠٢١/٦/٢٣

اســـم الوكيـــــل: أبو غزالة للملكية الفكرية

العنـــــــــــوان: ص.ب: ٢٣٦٦ ر.ب: ١١٢ روي، سلطنة عمان

طلب تسجيل العلامة التجارية رقم: ١٤٦٧٥٦
في الفئة ٣ من أجل السلع/الخدمات:
منظفات أسنان، جل لتبييض الأسنان.

سنسوداين

باسم: ستافورد - ميلر (إيرلندا) ليمتد
الجنسية: إيرلندية
العنوان: كلوشيران، يوغال رود، دونغارفان، كو، ووترفورد، إيرلندا
تاريخ تقديم الطلب: ٢٠٢١/٦/٢٣
اسم الوكيل: أبو غزالة للملكية الفكرية
العنوان: ص.ب: ٢٣٦٦ ر.ب: ١١٢ روي، سلطنة عمان

طلب تسجيل العلامة التجارية رقم: ١٤٦٨٨٧
في الفئة ٣٠ من أجل السلع/الخدمات:

TIFFANY KICK OFF
تيفاني كيك أف

حلويات لتزيين أشجار عيد الميلاد، منكهات للقهوة، بسكويت، قهوة، كعك، مستحضرات الحبوب، شوكولاتة، حلويات، رقائق ذرة، بوظة، ملح، مسحوق كعك، عجينة كعك، جلوكوز لأغراض الطهي، دابوق غلوتين، معد للصناعات الغذائية، كتشاب صلصة، مشروبات قهوة بالحليب، مشروبات شوكولاتة بالحليب، معكرونة، خبز، مشروبات أساسها الشوكولاتة، بن اصطناعي، سكاكر للأكل، مايونيز، كسترد، أطعمة خفيفة قائمة على الحبوب، مسحوق خبازة، كيك مغطى بالسكر مجمد، موس شوكولاتة، الموس (حلوى) سكريات، قضبان الحبوب الغنية بالبروتين، حلي بالشوكولاتة لتزيين الكعك، حلي بالحلويات لتزيين الكعك، جوز مطلي بالشوكولاتة، معجون أساسه الشوكولاتة، معجون شوكولاتة يحتوي على مكسرات.

باسم: الشركة العالمية للمواد الغذائية ش.م.م
الجنسية: إماراتية
العنوان: الصناعية الأولى، خلف شارع الوحدة، ملك الاناشيراز عبدالرازق ص.ب: ٤١١٥، الشارقة، الإمارات العربية المتحدة
تاريخ تقديم الطلب: ٢٠٢١/٦/٢٨
اسم الوكيل: أبو غزالة للملكية الفكرية
العنوان: ص.ب: ٢٣٦٦ ر.ب: ١١٢ روي، سلطنة عمان

طلب تسجيل العلامة التجارية رقم: ١٤٦٨٨٨ PICCADELI FUEL UP

في الفئة ٣٠ من أجل السلع/الخدمات: بيكاديلي فيول آپ

حلويات لتزيين أشجار عيد الميلاد، منكهات للقهوة، بسكويت، قهوة، كعك، مستحضرات الحبوب، شوكولاتة، حلويات، رقائق ذرة، بوظة، ملح، مسحوق كعك، عجينة كعك، جلوكوز لأغراض الطهي، دابوق غلوتين، معد للصناعات الغذائية، كتشاب صلصة، مشروبات قهوة بالحليب، مشروبات شوكولاتة بالحليب، معكرونة، خبز، مشروبات أساسها الشوكولاتة، بن اصطناعي، سكاكر للأكل، مايونيز، كسترد، أطعمة خفيفة قائمة على الحبوب، مسحوق خبازة، كيك مغطى بالسكر مجمد، موس شوكولاتة الموس (حلوى) سكريات، قضبان الحبوب الغنية بالبروتين، حلي بالشوكولاتة لتزيين الكعك، حلي بالحلويات لتزيين الكعك، جوز مطلي بالشوكولاتة، معجون أساسه الشوكولاتة، معجون شوكولاتة يحتوي على مكسرات.

باســـــــــــم: الشركة العالمية للمواد الغذائية ش.م.م

الجنسيـــــــــة: إماراتية

العنـــــــــوان: الصناعية الأولى، خلف شارع الوحدة، ملك الاناشيراز عبدالرازق ص.ب: ٤١١٥، الشارقة، الإمارات العربية المتحدة

تاريخ تقديم الطلب: ٢٠٢١/٦/٢٨

اســـم الوكيـــــل: أبو غزالة للملكية الفكرية

العنـــــــــوان: ص.ب: ٢٣٦٦ ر.ب: ١١٢ روي، سلطنة عمان

طلب تسجيل العلامة التجارية رقم: ١٤٦٨٩١ PICCADELI QUICK UP

في الفئة ٣٠ من أجل السلع/الخدمات: بيكاديلي كويك آپ

معجون أساسه الشوكولاتة، معجون شوكولاتة يحتوي على مكسرات، حلويات لتزيين أشجار عيد الميلاد، منكهات للقهوة، بسكويت، قهوة، كعك، مستحضرات الحبوب، شوكولاتة، حلويات، رقائق ذرة، بوظة، ملح، مسحوق كعك، عجينة كعك، جلوكوز لأغراض الطهي، دابوق غلوتين، معد للصناعات الغذائية، كتشاب صلصة، مشروبات قهوة بالحليب، مشروبات شوكولاتة بالحليب، معكرونة، خبز، مشروبات أساسها الشوكولاتة، بن اصطناعي، سكاكر للأكل، مايونيز، كسترد، أطعمة خفيفة قائمة على الحبوب، مسحوق خبازة، كيك مغطى بالسكر مجمد، موس شوكولاتة الموس (حلوى) سكريات، قضبان

الحبوب الغنية بالبروتين، حلي بالشوكولاتة لتزيين الكعك، حلي بالحلويات لتزيين الكعك، جوز مطلي بالشوكولاتة.

باســــــــــــم: الشركة العالمية للمواد الغذائية ش.م.م
الجنسيـــــــــــة: إماراتية
العنـــــــــــوان: الصناعية الأولى، خلف شارع الوحدة، ملك الاناشيراز عبدالرازق
ص.ب: ٤١١٥، الشارقة، الإمارات العربية المتحدة
تاريخ تقديم الطلب: ٢٠٢١/٦/٢٨
اســـم الوكيـــــل: أبو غزالة للملكية الفكرية
العنـــــــــــوان: ص.ب: ٢٣٦٦ ر.ب: ١١٢ روي، سلطنة عمان

طلب تسجيل العلامة التجارية رقم: ١٤٦٨٩٢
في الفئة ٣٠ من أجل السلع/الخدمات:
حلويات لتزيين أشجار عيد الميلاد، منكهات للقهوة، بسكويت، قهوة، كعك، مستحضرات الحبوب، شوكولاتة، حلويات، رقائق ذرة، بوظة، ملح، مسحوق كعك، عجينة كعك، جلوكوز لأغراض الطهي، دابوق غلوتين، معد للصناعات الغذائية، كتشاب صلصة، مشروبات قهوة بالحليب، مشروبات شوكولاتة بالحليب، معكرونة، خبز، مشروبات أساسها الشوكولاتة، بن اصطناعي، سكاكر للأكل، مايونيز، كسترد، أطعمة خفيفة قائمة على الحبوب، مسحوق خبازة، كيك مغطى بالسكر مجمد، موس شوكولاتة، الموس (حلوى) سكريات، قضبان الحبوب الغنية بالبروتين، حلي بالشوكولاتة لتزيين الكعك، حلي بالحلويات لتزيين الكعك، جوز مطلي بالشوكولاتة، معجون أساسه الشوكولاتة، معجون شوكولاتة يحتوي على مكسرات.

BITE
بايت

باســــــــــــم: الشركة العالمية للمواد الغذائية ش.م.م
الجنسيـــــــــــة: إماراتية
العنـــــــــــوان: الصناعية الأولى، خلف شارع الوحدة، ملك الاناشيراز عبدالرازق
ص.ب: ٤١١٥، الشارقة، الإمارات العربية المتحدة
تاريخ تقديم الطلب: ٢٠٢١/٦/٢٨
اســـم الوكيـــــل: أبو غزالة للملكية الفكرية
العنـــــــــــوان: ص.ب: ٢٣٦٦ ر.ب: ١١٢ روي، سلطنة عمان

طلب تسجيل العلامة التجارية رقم: ١٤٦٨٩٣

MONTAGU

في الفئة ٣٦ من أجل السلع/الخدمات:

تأجير العقارات، السمسرة، خدمات مكاتب الائتمان، خدمات وكالات العقارات، وكلاء الإسكان، سمسرة التأمين، خدمات التأمين، خدمات سمسرة التخليص الجمركي، التأمين، تثمين العقارات، جمع التبرعات الخيرية، التمويل التبادلي، استثمار الأموال، سندات الكفالة، المقاصة المالية، خدمات حفظ الودائع، تنظيم التحصيل المالي، القروض المالية تمويل، تقدير الضرائب، التقييم المالي التأمين والأعمال المصرفية والعقارات، الائتمان، الخدمات التمويلية (الخدمات التمويلية وتشمل إدارة الصناديق والاستثمارات، استثمارات الأسهم الخاصة، إدارة الأصول، استثمار رأس المال، إدارة صناديق رأس المال، تمويل الأسهم، الشؤون النقدية، تداول الأسهم، الاستشارات)، الإدارة المالية (الإدارة المالية و تشمل دارة الصناديق والاستثمارات، استثمارات الأسهم الخاصة، إدارة الأصول، استثمار صناديق رأس المال، إدارة صناديق رأس المال، تمويل الأسهم)، القروض بضمان، إدارة العقارات، سمسرة الاوراق المالية، التحليل المالي، التحقق من الشيكات، استشارات مالية، استشارات التأمين، المعلومات المالية، معلومات التأمين، اصدار بطاقات شراء ذات قيمة، أسعار البورصة، الكفالات المالية، خدمات تصفية الأعمال المالية، تقييم الغابات الدائمة، تقييم الصوف ماليا، إقراض ضد الأوراق المالية، خدمات صندوق الإدخار، خدمات سمسرة الأوراق المالية، خدمات استشارية بشأن الديون، توفير معلومات مالية عن طريق مواقع الإنترنت، إدارة مالية لمدفوعات السداد للغير، استثمار أموال، stocks and bonds brokerage، إخلاء سبيل الموقوفين بكفالة.

باســــــــــــم: مونتاجو برايفت ايكويتي ال ال بي

الجنسيـــــــــــة: المملكة المتحدة

العنـــــــــــوان: ٢ مور لندن ريفرسايد، لندن، أس اي١ ٢أيه بي، المملكة المتحدة

تاريخ تقديم الطلب: ٢٠٢١/٦/٢٨

اســـم الوكيـــــل: أبو غزالة للملكية الفكرية

العنـــــــــــوان: ص.ب: ٢٣٦٦ ر.ب: ١١٢ روي، سلطنة عمان

طلب تسجيل العلامة التجارية رقم: ١٤٦٨٩٤

MONTAGU

في الفئة ٣٥ من أجل السلع/الخدمات:

نشر مواد الدعاية والإعلان، محاسبة، اعداد تقارير الحسابات، تدقيق الحسابات، استشارات إدارة الأعمال تشمل استشارات إدارة الأعمال واستثمارات الأسهم الخاصة وإدارة الأصول واستثمار رأس المال و إدارة صناديق رأس المال و تمويل أسهم رأس المال ، المساعدة في إدارة الأعمال التجارية أو الصناعية، المساعدة في إدارة الأعمال، استفسارات عن الأعمال، لصق الإعلانات، خدمات وكالات الاستيراد والتصدير، خدمات وكالات المعلومات التجارية، خدمات الخبراء في الكفاية، البيع بالمزاد العلني، دراسات السوق، تقييم الأعمال، تقصي الحقائق في الأعمال، استشارات تنظيم الأعمال، دعاية وإعلان، أبحاث الأعمال، خدمات وكالات الدعاية والإعلان، خدمات المشورة في إدارة الأعمال، خدمات اعداد نماذج الدعاية والإعلان أو ترويج المبيعات، أبحاث التسويق، استشارات الأعمال المهنية، التنبؤات الاقتصادية، تحليل أسعار التكلفة، المعلومات والأخبار عن الأعمال تشمل المعلومات والأخبار عن الأعمال وفيما يتعلق بإدارة الأموال والاستثمارات ولاستثمارات الأسهم الخاصة وتشمل استشارات إدارة الأعمال واستثمارات الأسهم الخاصة وإدارة الأصول واستثمار رأس المال و إدارة صناديق رأس المال وتمويل أسهم رأس المال ، تأجير المساحات الإعلانية، الدعاية والإعلان بالطلب البريدي، تأجير وقت للدعاية والإعلان في وسائل الاعلام، معلومات تجارية ونصائح للمستهلكين في اختيار المنتجات أو الخدمات، معالجة الإدارة التجارية لترخيص سلع وخدمات الغير، خدمات الفوترة، إنتاج الأفلام الإعلانية، تسويق، توفير معلومات الاتصال للاتجارة والأعمال، خدمات الوساطة التجارية، إدارة الأعمال لموردي الخدمات المتعاقدين، التفاوض وعقد الصفقات التجارية لحساب الغير، توفير معلومات الأعمال عن طريق مواقع الإنترنت، تصميم مواد دعائية، إدارة تجارية لبرامج السداد للغير، تأجير لافتات دعائية للغير، خدمات الوساطة في قطاع الأعمال للتوفيق بين المستثمرين المحتملين في القطاع الخاص ورواد الأعمال الباحثين عن تمويل، الاستشارة بشأن استراتيجيات الاتصال في مجال العلاقات العامة، الاستشارة بشأن استراتيجيات الاتصال في مجال الدعاية، تأجير الآلات والمعدات المكتبية، تأجير مواد الدعاية والإعلان، نشر نصوص الدعاية والإعلان، العلاقات العامة، نسخ الاتصالات

وظائف مكتبية، تنظيم المعارض لغايات تجارية أو دعائية، استطلاعات الرأي، خدمات نقل الأعمال، ترويج المبيعات للآخرين، تنظيم معارض مهنية لغايات تجارية وإعلانية، الإعلان والدعاية المباشرة على شبكات الحاسوب، خدمات توفير أو تأمين للآخرين شراء سلع وخدمات لأعمال اخرى، خدمات اقتطاع الأخبار أو المعلومات المهمة في الصحف، تأجير آلات البيع، خدمات المقارنة بين الأسعار، عرض سلع على وسائل الاعلام لغايات البيع بالتجزئة، الاختبارات النفسية لاختيار الموظفين، خدمات التجميع المساعدة في الأعمال، البحث عن كفالة، خدمات التسويق عبر الهاتف، تحسين محرك البحث لتعزيز المبيعات، تحسين الحركة في مواقع الإنترنت، استعانة بجهات خارجية للتسيير الإداري للشركات، فهرسة مواقع الويب لغايات تجارية أو إعلانية، تسجيل الاتصالات والبيانات المكتوبة، تحديث وصيانة البيانات في السجلات، التفاوض على عقود الأعمال باسم الغير، معالجة النصوص(استنساخ الوثائق).

باســــــــــــم: مونتاجو برايفت ايكويتي ال ال بي

الجنسيـــــــــــة: المملكة المتحدة

العنـــــــــــوان: ٢ مور لندن ريفرسايد، لندن، أس اي١ ٢أيه بي، المملكة المتحدة

تاريخ تقديم الطلب: ٢٠٢١/٦/٢٨

اســـم الوكيـــــل: أبو غزالة للملكية الفكرية

العنـــــــــــوان: ص.ب: ٢٣٦٦ ر.ب: ١١٢ روي، سلطنة عمان

طلب تسجيل العلامة التجارية رقم: ١٤٦٨٩٥

MONTAGU

في الفئة ١٦ من أجل السلع/الخدمات:

أشرطة تلقائية اللصق للقرطاسية أو للغايات المنزلية، طوابع بريد، ورق بلاستيكي ذو فقاعات للف أو التغليف، زوايا رسم، أغطية بلاستيكية لاصقة قابلة للتمدد لحزم المواد، لافتات من الورق أو الورق المقوى، قسائم مطبوعة، ورق، آلات لصق الطوابع البريدية، صور زيتية رسوم، بإطار أو بدون إطار، صحف، دفاتر قرطاسية، كراسات، دفاتر ملاحظات، بطاقات دليلية قرطاسية، صفائح من الورق قرطاسية، ملفات للأوراق، صواني الرسائل، ملاقط ورق، مطبوعات تخطيطية، دفاتر محاسبة، فهارس، نماذج مطبوعة، لوازم

مكتبية عدا الأثاث، منشورات مطبوعة، بيانات إعلانية، مكابس المشابك السلكية لوازم مكتبية، تذاكر، طبعات أختام، صواني لفرز وعد النقود، ورق استشفاف، مواد تدريس عدا الأجهزة، رقع للبطاقات الدليلية، ورق تغليف، مواد كتابة، صفائح استنسل قرطاسية، ورق كتابة، قرطاسية، صفائح استنسل، أدوات دمغ يدوية، كتب موجزة أدلة، مشابك للورق، لوحات لألوان الرسامين، أدوات لطي الورق لوازم مكتبية، أقلام حبر، مجلات دوريات، أشرطة من الورق، بخلاف الخردوات وزينة الشعر، محافظ أختام، فراشي دهان أو تلوين، آلات إتلاف الورق (لوازم المكتب)، غراء للقرطاسية أو للغايات المنزلية، نماذج مخطوطات للنسخ، بطاقات من الورق أو الورق المقوى، حافظات دفاتر شيكات، نشرات إخبارية دورية، مواد تغليف مصنوعة من النشا، مشابك للأوارق المالية، أقلان علام القرطاسية، نشرات، ماسك الصفحات، مواد تغليف توسيد أو حشو، من الورق أو الكرتون، صور، آلات بري أقلام الرصاص كهربائية أو غير كهربائية، أقلام رصاص، دوريات، علب لأقلام الحبر، صور فوتوغرافية مطبوعة، ثقالات ورق، رقائق بلاستيكية للتغليف، أقلام حبر لوازم مكتبية، حاملات أقلام الحبر، إعلانات من الورق أو الورق المقوى، إعلانات كبيرة، بكرات للف أشرطة التحبير، أختام توثيق، شمع ختم، مساطر قائمة الزاوية للرسم، خرامات لوازم مكتبية، أختام طبعات، كاشطات مماحي، للمكاتب، مطبوعات، ختامات، معجون نشا لاصق، للقرطاسية أو للغايات المنزلية، ورق مقوى من لباب الخشب قرطاسية، ورق من لباب الخشب، مساند لأقلام الحبر وأقلام الرصاص، مساطر تائية للرسم، مقالم قرطاسية، مقالم أطقم، صفائح فسكوزية للف، لصاقات قرطاسية، ورق مشمع، فراشي كتابة، أدوات كتابة، مواد حشو من الورق أو الكرتون.

باســــــــــــم: مونتاجو برايفت ايكويتي ال ال بي

الجنسيـــــــــــة: المملكة المتحدة

العنـــــــــــوان: ٢ مور لندن ريفرسايد، لندن، أس اي١ ٢أيه بي، المملكة المتحدة،

تاريخ تقديم الطلب: ٢٠٢١/٦/٢٨

اســـم الوكيـــــل: أبو غزالة للملكية الفكرية

العنـــــــــــوان: ص.ب: ٢٣٦٦ ر.ب: ١١٢ روي، سلطنة عمان

طلب تسجيل العلامة التجارية رقم: ١٤٦٩٠٢

في الفئة ٣٢ من أجل السلع/الخدمات:

عصائر فواكه، بيرة شعير منبت ملت، (بيرة الشعير (غير كحولية))، مياه شرب مشروبات، مياه معدنية مشروبات، مياه معدنية للموائد، مشروبات غير كحولية، مياه غازية، شراب فواكه غير كحولي.

باســــــــــــم: مؤسسة أرغو فوود اند بيفريج جلوبال

الجنسيـــــــــــة: ليختنشتين

العنـــــــــــوان: ١٤ لاند سترس، ٩٤٩٦ بلازيرس، ليختنشتين

تاريخ تقديم الطلب: ٢٠٢١/٦/٢٨

اســـم الوكيـــــل: أبو غزالة للملكية الفكرية

العنـــــــــــوان: ص.ب: ٢٣٦٦ ر.ب: ١١٢ روي، سلطنة عمان

طلب تسجيل العلامة التجارية رقم: ١٤٦٩٠٤

في الفئة ٣٢ من أجل السلع/الخدمات:

بيرة شعير منبت ملت،(بيرة الشعير (غير كحولية))، عصائر فواكه، مياه شرب مشروبات، مياه معدنية مشروبات، مياه معدنية للموائد، مشروبات غير كحولية، مياه غازية، شراب فواكه غير كحولي.

باســــــــــــم: مؤسسة أرغو فوود اند بيفريج جلوبال

الجنسيـــــــــــة: ليختنشتين

العنـــــــــــوان: ١٤ لاند سترس، ٩٤٩٦ بلازيرس.، ليختنشتين

تاريخ تقديم الطلب: ٢٠٢١/٦/٢٨

اســـم الوكيـــــل: أبو غزالة للملكية الفكرية

العنـــــــــــوان: ص.ب: ٢٣٦٦ ر.ب: ١١٢ روي، سلطنة عمان

-5°C

طلب تسجيل العلامة التجارية رقم: ١٤٦٩٤٩

في الفئة ٣ من أجل السلع/الخدمات:

مستحضرات تجميل (صابون ومستحضرات العناية بالبشرة ومستحضرات العناية بالشعر ومستحضرات التجميل ومستحضرات العناية الشخصية ومزيلات العرق للعناية الشخصية ومضادات التعرق و مستحضرات العناية بالجسم).

باســــــــــــم: ذا بروكتر آند جامبل كومبني

الجنسيـــــــــــة: أمريكية

العنـــــــــــوان: ون بروكتر آند جامبل بلازا، سينسيناتي، أوهايو ٤٥٢٠٢، الولايات المتحدة الأمريكية

تاريخ تقديم الطلب: ٢٠٢١/٦/٢٩

اســـم الوكيـــــل: أبو غزالة للملكية الفكرية

العنـــــــــــوان: ص.ب: ٢٣٦٦ ر.ب: ١١٢ روي، سلطنة عمان

PURALID

طلب تسجيل العلامة التجارية رقم: ١٤٦٩٥٠

في الفئة ٣ من أجل السلع/الخدمات:

مستحضرات تجميل للعناية بالبشرة(مستحضرات تنظيف البشرة غير الطبية).

باســــــــــــم: سانتن فارسيوتيكال كو.ليمتد

الجنسيـــــــــــة: يابانية

العنـــــــــــوان: ١٩-٩،شيموشينجو-شومي،هيجاشيوادوجاوا-كو،اوساكا٥٣٣-٨٦٥١، اليابان

تاريخ تقديم الطلب: ٢٠٢١/٦/٢٩

اســـم الوكيـــــل: أبو غزالة للملكية الفكرية

العنـــــــــــوان: ص.ب: ٢٣٦٦ ر.ب: ١١٢ روي، سلطنة عمان

KGC

طلب تسجيل العلامة التجارية رقم: ١٤٦٩٦٥

في الفئة ٢٩ من أجل السلع/الخدمات:

دهون صالحة للأكل، فواكه محفوظة، فواكه مجمدة، خضراوات محفوظة، خضراوات مطبوخة، خضراوات مجففة، زيوت للطعام، هلام جلي، الفواكه، لحوم، جلي هلام، للطعام، لبن رائب، منتجات الحليب، بقول محفوظة، منتجات غذائية من السمك، رقائق فواكه، توفو فول صويا مخمر، فواكه معلبة، خضراوات معلبة، أطعمة خفيفة أساسها الفواكه.

باســــــــــــم: كوريا جينسنج كورب

الجنسيـــــــــــة: كورية

العنـــــــــــوان: بيوتككوت -جيلو ديدايوك -جو،ديجيونو، جمهورية كوريا

تاريخ تقديم الطلب: ٢٠٢١/٦/٣٠

اســـم الوكيـــــل: أبو غزالة للملكية الفكرية

العنـــــــــــوان: ص.ب: ٢٣٦٦ ر.ب: ١١٢ روي، سلطنة عمان

KGC

طلب تسجيل العلامة التجارية رقم: ١٤٦٩٦٦

في الفئة ٥ من أجل السلع/الخدمات:

كبسولات للأدوية، مستحضرات صيدلانية، مستحضرات فيتامينية، عقاقير لغايات طبية، أعشاب دوائية، شاي أعشاب لغايات طبية، جذور دوائية، مستحضرات بيطرية، أغذية حمية معدة لغايات طبية، أغذية للرضع والأطفال، مشروبات حمية معدة لغايات طبية، سكاكر لغايات طبية، مستحضرات طبية لأغراض التنحيف، أدوية للأغراض البشرية، أدوية لغايات بيطرية، شراب دوائي، مواد حمية معدة للاستخدام الطبي، إضافات معدنية إلى الغذاء، إضافات غذائية، مكملات غذائية للحيوانات، خلاصات أعشاب للاستخدام الطبي، مستحضرات صيدلانية مغذية للأغراض الطبية والاستشفائية.

باســــــــــــم: كوريا جينسنج كورب

الجنسيـــــــــــة: كورية

العنـــــــــــوان: بيوتككوت- جيلو ديدايوك -جو، ديجيونو جمهورية كوريا

تاريخ تقديم الطلب: ٢٠٢١/٦/٣٠

اســـم الوكيـــــل: أبو غزالة للملكية الفكرية

العنـــــــــــوان: ص.ب: ٢٣٦٦ ر.ب: ١١٢ روي، سلطنة عمان

طلب تسجيل العلامة التجارية رقم: ١٤٦٩٦٧
في الفئة ٢٩ من أجل السلع/الخدمات:
دهون صالحة للأكل، فواكه محفوظة، فواكه مجمدة، خضراوات محفوظة، خضراوات مطبوخة، خضراوات مجففة، زيوت للطعام، هلام جلي، الفواكه، لحوم، جلي هلام، للطعام، لبن رائب، منتجات الحليب، بقول محفوظة، منتجات غذائية من السمك، رقائق فواكه، توفو فول صويا مخمر، فواكه معلبة، خضراوات معلبة، أطعمة خفيفة أساسها الفواكه.

CKJ

باســـــــــــم: كوريا جينسنج كورب
الجنسيـــــــــة: كورية
العنـــــــــوان: بيوتككوت - جيلو ديدايوك - جو،ديجيونو، جمهورية كوريا
تاريخ تقديم الطلب: ٢٠٢١/٦/٣٠
اســـم الوكيـــل: أبو غزالة للملكية الفكرية
العنـــــــــوان: ص.ب: ٢٣٦٦ ر.ب: ١١٢ روي، سلطنة عمان

طلب تسجيل العلامة التجارية رقم: ١٤٦٩٦٨
في الفئة ٥ من أجل السلع/الخدمات:
كبسولات للأدوية، مستحضرات صيدلانية، مستحضرات فيتامينية، عقاقير لغايات طبية، أعشاب دوائية، شاي أعشاب لغايات طبية، جذور دوائية، مستحضرات بيطرية، أغذية حمية معدة لغايات طبية، أغذية للرضع والأطفال، مشروبات حمية معدة لغايات طبية، سكاكر لغايات طبية، مستحضرات طبية لأغراض التنحيف، أدوية للأغراض البشرية، أدوية لغايات بيطرية، شراب دوائي، مواد حمية معدة للاستخدام الطبي، إضافات معدنية إلى الغذاء، إضافات غذائية، مكملات غذائية للحيوانات، خلاصات أعشاب للاستخدام الطبي، مستحضرات صيدلانية مغذية للأغراض الطبية والاستشفائية.

CKJ

باســـــــــــم: كوريا جينسنج كورب
الجنسيـــــــــة: كورية
العنـــــــــوان: بيوتككوت -جيلو ديدايوك -جو، ديجيونو، جمهورية كوريا
تاريخ تقديم الطلب: ٢٠٢١/٦/٣٠
اســـم الوكيـــل: أبو غزالة للملكية الفكرية
العنـــــــــوان: ص.ب: ٢٣٦٦ ر.ب: ١١٢ روي، سلطنة عمان

طلب تسجيل العلامة التجارية رقم: ١٤٦٩٧٣

في الفئة ٢٩ من أجل السلع/الخدمات:

دهون صالحة للأكل، فواكه محفوظة، فواكه مجمدة، خضراوات محفوظة، خضراوات مطبوخة، خضراوات مجففة، زيوت للطعام، هلام جلي، الفواكه، لحوم، جلي هلام، للطعام، لبن رائب، منتجات الحليب، بقول محفوظة، منتجات غذائية من السمك، رقائق فواكه، توفو فول صويا مخمر، فواكه معلبة، خضراوات معلبة، أطعمة خفيفة أساسها الفواكه.

باســــــــــــم: كوريا جينسنج كورب

الجنسيـــــــــــة: كورية

العنـــــــــــوان: بيوتككوت -جيلو ديدايوك -جو،ديجيونو، جمهورية كوريا

تاريخ تقديم الطلب: ٢٠٢١/٦/٣٠

اســـم الوكيـــــل: أبو غزالة للملكية الفكرية

العنـــــــــــوان: ص.ب: ٢٣٦٦ ر.ب: ١١٢ روي، سلطنة عمان

طلب تسجيل العلامة التجارية رقم: ١٤٦٩٧٦

في الفئة ٥ من أجل السلع/الخدمات:

كبسولات للأدوية مستحضرات صيدلانية، مستحضرات فيتامينية، عقاقير لغايات طبية، أعشاب دوائية، شاي أعشاب لغايات طبية، جذور دوائية، مستحضرات بيطرية، أغذية حمية معدة لغايات طبية، أغذية للرضع والأطفال، مشروبات حمية معدة لغايات طبية، سكاكر لغايات طبية، مستحضرات طبية لأغراض التنحيف، أدوية للأغراض البشرية، أدوية لغايات بيطرية، شراب دوائي، مواد حمية معدة للاستخدام الطبي، إضافات معدنية إلى الغذاء، إضافات غذائية، مكملات غذائية للحيوانات، خلاصات أعشاب للاستخدام الطبي، مستحضرات صيدلانية مغذية للأغراض الطبية والاستشفائية.

باســــــــــــم: كوريا جينسنج كورب

الجنسيـــــــــــة: كورية

العنـــــــــــوان: بيوتككوت -جيلو ديدايوك -جو، ديجيونو، جمهورية كوريا

تاريخ تقديم الطلب: ٢٠٢١/٦/٣٠

اســـم الوكيـــــل: أبو غزالة للملكية الفكرية

العنـــــــــــوان: ص.ب: ٢٣٦٦ ر.ب: ١١٢ روي، سلطنة عمان

طلب تسجيل العلامة التجارية رقم: ١٤٦٩٧٧

正官庄

في الفئة ٢٩ من أجل السلع/الخدمات:

دهون صالحة للأكل، فواكه محفوظة، فواكه مجمدة، خضراوات محفوظة، خضراوات مطبوخة، خضراوات مجففة، زيوت للطعام، هلام جلي، الفواكه، لحوم، جلي هلام، للطعام، لبن رائب، منتجات الحليب، بقول محفوظة، منتجات غذائية من السمك، رقائق فواكه، توفو فول صويا مخمر، فواكه معلبة، خضراوات معلبة، أطعمة خفيفة أساسها الفواكه.

باســــــــــــم: كوريا جينسنج كورب

الجنسيـــــــــــة: كورية

العنـــــــــــوان: بيوتككوت -جيلو ديدايوك - جو، ديجيونو، جمهورية كوريا

تاريخ تقديم الطلب: ٢٠٢١/٦/٣٠

اســـم الوكيـــــل: أبو غزالة للملكية الفكرية

العنـــــــــــوان: ص.ب: ٢٣٦٦ ر.ب: ١١٢ روي، سلطنة عمان

正官庄

طلب تسجيل العلامة التجارية رقم: ١٤٦٩٧٨

في الفئة ٥ من أجل السلع/الخدمات:

كبسولات للأدوية، مستحضرات صيدلانية، مستحضرات فيتامينية، عقاقير لغايات طبية، أعشاب دوائية، شاي أعشاب لغايات طبية، جذور دوائية، مستحضرات بيطرية، أغذية حمية معدة لغايات طبية، أغذية للرضع والأطفال، مشروبات حمية معدة لغايات طبية، سكاكر لغايات طبية، مستحضرات طبية لأغراض التنحيف، أدوية للأغراض البشرية، أدوية لغايات بيطرية، شراب دوائي، مواد حمية معدة للاستخدام الطبي، إضافات معدنية إلى الغذاء، إضافات غذائية، مكملات غذائية للحيوانات، خلاصات أعشاب للاستخدام الطبي، مستحضرات صيدلانية مغذية للأغراض الطبية والاستشفائية.

باســــــــــــم: كوريا جينسنج كورب

الجنسيـــــــــــة: كورية

العنـــــــــــوان: بيوتككوت -جيلو ديدايوك -جو، ديجيونو، جمهورية كوريا

تاريخ تقديم الطلب: ٢٠٢١/٦/٣٠

اســـم الوكيـــــل: أبو غزالة للملكية الفكرية

العنـــــــــــوان: ص.ب: ٢٣٦٦ ر.ب: ١١٢ روي، سلطنة عمان

정관장

طلب تسجيل العلامة التجارية رقم: ١٤٦٩٧٩

في الفئة ٢٩ من أجل السلع/الخدمات:

دهون صالحة للأكل، فواكه محفوظة، فواكه مجمدة، خضراوات محفوظة، خضراوات مطبوخة، خضراوات مجففة، زيوت للطعام، هلام جلي، الفواكه، لحوم، جلي هلام، للطعام، لبن رائب، منتجات الحليب، بقول محفوظة، منتجات غذائية من السمك، رقائق فواكه، توفو فول صويا مخمر، فواكه معلبة، خضراوات معلبة، أطعمة خفيفة أساسها الفواكه.

باســــــــــــم: كوريا جينسنج كورب

الجنسيـــــــــــة: كورية

العنـــــــــــوان: بيوتككوت -جيلو ديدايوك -جو، ديجيونو، جمهورية كوريا

تاريخ تقديم الطلب: ٢٠٢١/٦/٣٠

اســـم الوكيـــــل: أبو غزالة للملكية الفكرية

العنـــــــــــوان: ص.ب: ٢٣٦٦ ر.ب: ١١٢ روي، سلطنة عمان

طلب تسجيل العلامة التجارية رقم: ١٤٦٩٨٠

정관장

في الفئة ٥ من أجل السلع/الخدمات:

كبسولات للأدوية، مستحضرات صيدلانية، مستحضرات فيتامينية، عقاقير لغايات طبية، أعشاب دوائية، شاي أعشاب لغايات طبية، جذور دوائية، مستحضرات بيطرية، أغذية حمية معدة لغايات طبية، أغذية للرضع والأطفال، مشروبات حمية معدة لغايات طبية، سكاكر لغايات طبية، مستحضرات طبية لأغراض التنحيف، أدوية للأغراض البشرية، أدوية لغايات بيطرية، شراب دوائي، مواد حمية معدة للاستخدام الطبي، إضافات معدنية إلى الغذاء، إضافات غذائية، مكملات غذائية للحيوانات، خلاصات أعشاب للاستخدام الطبي، مستحضرات صيدلانية مغذية للأغراض الطبية والاستشفائية.

باســــــــــــم: كوريا جينسنج كورب

الجنسيـــــــــــة: كورية

العنـــــــــــوان: بيوتككوت -جيلو ديدايوك -جو، ديجيونو، جمهورية كوريا

تاريخ تقديم الطلب: ٢٠٢١/٦/٣٠

اســـم الوكيـــــل: أبو غزالة للملكية الفكرية

العنـــــــــــوان: ص.ب: ٢٣٦٦ ر.ب: ١١٢ روي، سلطنة عمان

طلب تسجيل العلامة التجارية رقم: ١٤٦٩٨١

Cheong Kwan Jang

في الفئة ٢٩ من أجل السلع/الخدمات:

دهون صالحة للأكل، فواكه محفوظة، فواكه مجمدة، خضراوات محفوظة، خضراوات مطبوخة، خضراوات مجففة، زيوت للطعام، هلام جلي، الفواكه، لحوم، جلي هلام، للطعام، لبن رائب، منتجات الحليب، بقول محفوظة، منتجات غذائية من السمك، رقائق فواكه، توفو فول صويا مخمر، فواكه معلبة، خضراوات معلبة، أطعمة خفيفة أساسها الفواكه.

باســــــــــــم: كوريا جينسنج كورب

الجنسيـــــــــــة: كورية

العنـــــــــــوان: بيوتككوت -جيلو ديدايوك -جو، ديجيونو، جمهورية كوريا

تاريخ تقديم الطلب: ٢٠٢١/٦/٣٠

اســـم الوكيـــــل: أبو غزالة للملكية الفكرية

العنـــــــــــوان: ص.ب: ٢٣٦٦ ر.ب: ١١٢ روي، سلطنة عمان

طلب تسجيل العلامة التجارية رقم: ١٤٦٩٨٢

Cheong Kwan Jang

في الفئة ٥ من أجل السلع/الخدمات:

كبسولات للأدوية، مستحضرات صيدلانية، مستحضرات فيتامينية، عقاقير لغايات طبية، أعشاب دوائية، شاي أعشاب لغايات طبية، جذور دوائية، مستحضرات بيطرية، أغذية حمية معدة لغايات طبية، أغذية للرضع والأطفال، مشروبات حمية معدة لغايات طبية، سكاكر لغايات طبية، مستحضرات طبية لأغراض التنحيف، أدوية للأغراض البشرية، أدوية لغايات بيطرية، شراب دوائي، مواد حمية معدة للاستخدام الطبي، إضافات معدنية إلى الغذاء، إضافات غذائية، مكملات غذائية للحيوانات، خلاصات أعشاب للاستخدام الطبي، مستحضرات صيدلانية مغذية للأغراض الطبية والاستشفائية.

باســــــــــــم: كوريا جينسنج كورب

الجنسيـــــــــــة: كورية

العنـــــــــــوان: بيوتككوت -جيلو ديدايوك -جو، ديجيونو، جمهورية كوريا

تاريخ تقديم الطلب: ٢٠٢١/٦/٣٠

اســـم الوكيـــــل: أبو غزالة للملكية الفكرية

العنـــــــــــوان: ص.ب: ٢٣٦٦ ر.ب: ١١٢ روي، سلطنة عمان

طلب تسجيل العلامة التجارية رقم: ١٤٧١٢٨

PICCADELI SPLASH

بيكاديلي سبلاش

في الفئة ٣٠ من أجل السلع/الخدمات:

حلويات لتزيين أشجار عيد الميلاد، منكهات للقهوة، بسكويت، قهوة، كعك، مستحضرات الحبوب، شوكولاتة، حلويات، رقائق ذرة، بوظة، ملح، مسحوق كعك، عجينة كعك، جلوكوز لأغراض الطهي، دابوق غلوتين، معد للصناعات الغذائية، كتشاب صلصة، مشروبات قهوة بالحليب، مشروبات شوكولاتة بالحليب، معكرونة، خبز، مشروبات أساسها الشوكولاتة، بن اصطناعي، سكاكر للأكل، مايونيز، كسترد، أطعمة خفيفة قائمة على الحبوب، مسحوق خبازة، كيك مغطى بالسكر مجمد، موس شوكولاتة، الموس (حلوى) سكريات، قضبان الحبوب الغنية بالبروتين، حلي بالشوكولاتة لتزيين الكعك، حلي بالحلويات لتزيين الكعك، جوز مطلي بالشوكولاتة، معجون أساسه الشوكولاتة، معجون شوكولاتة يحتوي على مكسرات.

باســــــــــــم: الشركة العالمية للمواد الغذائية ش.م.م

الجنسيـــــــــــة: إماراتية

العنـــــــــــوان: الصناعية الأولى، خلف شارع الوحدة، ملك الاناشيراز عبدالرازق ص.ب: ٤١١٥، الشارقة، الإمارات العربية المتحدة

تاريخ تقديم الطلب: ٢٠٢١/٧/٧

اســـم الوكيـــــل: أبو غزالة للملكية الفكرية

العنـــــــــــوان: ص.ب: ٢٣٦٦ ر.ب: ١١٢ روي، سلطنة عمان

طلب تسجيل العلامة التجارية رقم: ١٤٧١٢٩

في الفئة ٣٠ من أجل السلع/الخدمات:

حلويات لتزيين أشجار عيد الميلاد، منكهات للقهوة، بسكويت، قهوة، كعك، مستحضرات الحبوب، شوكولاتة، حلويات، رقائق ذرة، بوظة، ملح، مسحوق كعك، عجينة كعك، جلوكوز لأغراض الطهي، دابوق غلوتين، معد للصناعات الغذائية، كتشاب صلصة، مشروبات قهوة بالحليب، مشروبات شوكولاتة بالحليب، معكرونة، خبز، مشروبات أساسها الشوكولاتة، بن اصطناعي، سكاكر للأكل، مايونيز، كسترد، أطعمة خفيفة قائمة على الحبوب، مسحوق خبازة، كيك مغطى بالسكر مجمد، موس شوكولاتة، الموس (حلوى) سكريات، قضبان الحبوب الغنية بالبروتين، حلي بالشوكولاتة لتزيين الكعك، حلي بالحلويات لتزيين الكعك، جوز مطلي بالشوكولاتة، معجون أساسه الشوكولاتة، معجون شوكولاتة يحتوي على مكسرات.

LUCKY BREAK

لاكي بريك

باســـــــــــم: الشركة العالمية للمواد الغذائية ش.م.م

الجنسيـــــــــة: إماراتية

العنـــــــــوان: الصناعية الأولى، خلف شارع الوحدة، ملك الاناشيراز عبدالرازق ص.ب: ٤١١٥، الشارقة، الإمارات العربية المتحدة

تاريخ تقديم الطلب: ٢٠٢١/٧/٧

اســـم الوكيـــل: أبو غزالة للملكية الفكرية

العنـــــــــوان: ص.ب: ٢٣٦٦ ر.ب: ١١٢ روي، سلطنة عمان

طلب تسجيل العلامة التجارية رقم: ١٤٧١٣١

TIFFANY GOAL

تيفاني غول

في الفئة ٣٠ من أجل السلع/الخدمات:

حلويات لتزيين أشجار عيد الميلاد، منكهات للقهوة، بسكويت، قهوة، كعك، مستحضرات الحبوب، شوكولاتة، حلويات، رقائق ذرة، بوظة، ملح، مسحوق كعك، عجينة كعك، جلوكوز لأغراض الطهي، دابوق غلوتين، معد للصناعات الغذائية، كتشاب صلصة، مشروبات قهوة بالحليب، مشروبات شوكولاتة بالحليب، معكرونة، خبز، مشروبات أساسها الشوكولاتة، بن

اصطناعي، سكاكر للأكل، مايونيز، كسترد، أطعمة خفيفة قائمة على الحبوب، مسحوق خبازة، كيك مغطى بالسكر مجمد، موس شوكولاتة، الموس (حلوى) سكريات، قضبان الحبوب الغنية بالبروتين، حلي بالشوكولاتة لتزيين الكعك، حلي بالحلويات لتزيين الكعك، جوز مطلي بالشوكولاتة، معجون أساسه الشوكولاتة، معجون شوكولاتة يحتوي على مكسرات.

باســــــــــــم: الشركة العالمية للمواد الغذائية ش.م.م

الجنسيـــــــــــة: إماراتية

العنـــــــــــوان: الصناعية الأولى، خلف شارع الوحدة، ملك الاناشيراز عبدالرازق ص.ب: ٤١١٥، الشارقة، الإمارات العربية المتحدة

تاريخ تقديم الطلب: ٢٠٢١/٧/٧

اســـم الوكيـــــل: أبو غزالة للملكية الفكرية

العنـــــــــــوان: ص.ب: ٢٣٦٦ ر.ب: ١١٢ روي، سلطنة عمان

طلب تسجيل العلامة التجارية رقم: ١٤٧١٣٦ IGLOO TRICOLA

في الفئة ٣٠ من أجل السلع/الخدمات: أكلوو تريكولا

حلويات لتزيين أشجار عيد الميلاد، منكهات للقهوة، بسكويت، قهوة، كعك، مستحضرات الحبوب، شوكولاتة، حلويات، رقائق ذرة، بوظة، ملح، مسحوق كعك، عجينة كعك، جلوكوز لأغراض الطهي، دابوق غلوتين، معد للصناعات الغذائية، كتشاب صلصة، مشروبات قهوة بالحليب، مشروبات شوكولاتة بالحليب، معكرونة، خبز، مشروبات أساسها الشوكولاتة، بن اصطناعي، سكاكر للأكل، مايونيز، كسترد، أطعمة خفيفة قائمة على الحبوب، مسحوق خبازة، كيك مغطى بالسكر مجمد، موس شوكولاتة، الموس (حلوى) سكريات، قضبان الحبوب الغنية بالبروتين، حلي بالشوكولاتة لتزيين الكعك، حلي بالحلويات لتزيين الكعك، جوز مطلي بالشوكولاتة، معجون أساسه الشوكولاتة، معجون شوكولاتة يحتوي على مكسرات.

باســــــــــــم: الشركة العالمية للمواد الغذائية ش.م.م

الجنسيـــــــــــة: إماراتية

العنـــــــــــوان: الصناعية الأولى، خلف شارع الوحدة، ملك الاناشيراز عبدالرازق

ص.ب: ٤١١٥، الشارقة، الإمارات العربية المتحدة

تاريخ تقديم الطلب: ٢٠٢١/٧/٧

اســـم الوكيـــــل: أبو غزالة للملكية الفكرية

العنـــــــــــوان: ص.ب: ٢٣٦٦ ر.ب: ١١٢ روي، سلطنة عمان

طلب تسجيل العلامة التجارية رقم: ١٤٧٢٤٧

في الفئة ٤٥ من أجل السلع/الخدمات:

ترخيص الملكية الفكرية، الأبحاث القانونية، خدمات التواصل الاجتماعي الشبكي، إدارة قانونية للتراخيص، إدارة حقوق النشر والتأليف.

باســــــــــــم: بيجينغ بايتيدانس نيتورك تيكنولوجي كو، ال تي دي

الجنسيـــــــــــة: صينية

العنـــــــــــوان: روم بي - ٠٠٣٥، ٢/اف، نمبر.٣ بيلدينغ، نمبر.٣٠، شيكسينغ رود، شيجينغشان ديستريكت ١٠٠٠٤١، بيجينغ، بي.آر، الصين

تاريخ تقديم الطلب: ٢٠٢١/٧/١١

اســـم الوكيـــــل: أبو غزالة للملكية الفكرية

العنـــــــــــوان: ص.ب: ٢٣٦٦ ر.ب: ١١٢ روي، سلطنة عمان

طلب تسجيل العلامة التجارية رقم: ١٤٧٢٤٨

في الفئة ٤٢ من أجل السلع/الخدمات:

خدمات الاستشارة في مجال الاتصالات السلكية واللاسلكية، خدمات الاستشارة في مجال أمن البيانات، مراقبة إلكترونية لمعلومات الهوية الشخصية للكشف عن سرقة الهوية عن طريق الإنترنت، الأبحاث التكنولوجيو، التصميم الصناعي، برمجة الحاسوب، تصميم برامج حاسوبية، تحديث برامج حاسوب، استشارات في مجال تصميم وتطوير أجهزة الحاسوب، صيانة برامج حاسوب، تحليل أنظمة حاسوب، تصميم أنظمة حاسوب، استشارات في البرمجيات الحاسوبية، تأجير خادمات الشبكة، توفير أجهزة بحث في الإنترنت، خدمات استشارية في تصميم مواقع الإنترنت، البرمجيات كخدمات SaaS، الاستشارة في تكنولوجيا المعلومات، البحث العلمي، استضافة الخدوم، تخزين إلكتروني للبيانات، الحوسبة السحابية، خدمات الاستشارة في مجال التكنولوجيا، خدمات الاستشارة في مجال تكنولوجيا الحاسوب.

باســــــــــــم: بيجينغ بايتيدانس نيتورك تيكنولوجي كو.، ال تي دي

الجنسيـــــــــــة: صينية

العنـــــــــــوان: روم بي - ٠٠٣٥، ٢/اف، نمبر.٣ بيلدينغ، نمبر.٣٠، شيكسينغ رود، شيجينغشان ديستريكت ١٠٠٠٤١، بيجينغ، بي.آر، الصين

تاريخ تقديم الطلب: ٢٠٢١/٧/١١

اســـم الوكيـــــل: أبوغزاله للملكية الفكرية

العنـــــــــــوان: ص.ب: ٢٣٦٦ ر.ب: ١١٢ روي، سلطنة عمان

طلب تسجيل العلامة التجارية رقم: ١٤٧٢٤٩

في الفئة ٤١ من أجل السلع/الخدمات:

خدمات التسلية، تنظيم المباريات أو المنافسات للتعليم أو الترفيه، إنتاج الأفلام، بخلاف الأفلام الإعلانية، تنظيم وإدارة المؤتمرات، معلومات عن التربية والتعليم، معلومات عن الترفيه، تنظيم المعارض لغايات ثقافية أو تعليمية، التدريب العملي عرض، تقديم خدمات قاعات التسلية، توفير المطبوعات الإلكترونية الفورية غير القابلة للتنزيل، تنظيم وإدارة

الحفلات الموسيقية، إنتاج الموسيقى، توفير الموسيقى غير الشبكية، غير متاحة للتنزيل، توفير الأفلام غير القابلة للتنزيل من خلال خدمات بث الفيديو بحسب الطلب.

باســــــــــــم: بيجينغ بايتيدانس نيتورك تيكنولوجي كو، ال تي دي

الجنسيـــــــــــة: صينية

العنـــــــــــوان: روم بي - ٠٠٣٥، ٢/اف، نمبر.٣ بيلدينغ، نمبر.٣٠، شيكسينغ رود، شيجينغشان ديستريكت ١٠٠٠٤١، بيجينغ، بي.آر، الصين

تاريخ تقديم الطلب: ٢٠٢١/٧/١١

اســـم الوكيـــــل: أبو غزالة للملكية الفكرية

العنـــــــــــوان: ص.ب: ٢٣٦٦ ر.ب: ١١٢ روي، سلطنة عمان

طلب تسجيل العلامة التجارية رقم: ١٤٧٢٥٠

BytePlus

في الفئة ٣٨ من أجل السلع/الخدمات:

الاتصالات عبر الطرفيات الحاسوبية، توفير توصيلات خاصة عبر شبكة حاسوبية دولية، الاجتماعات عن بعد، تأجير الدخول إلى شبكات حاسوبية عالمية، توفير الربط بقاعدة معلومات، خدمات المؤتمرات بالفيديو، توفير إمكانية توصيل المستخدم بشبكة حاسوب عالمية، توفير حجرات عبر الإنترنت، تدفق البيانات المتواصل عبر الإنترنت،نقل أشرطة الفيديو بحسب الطلب.

باســــــــــــم: بيجينغ بايتيدانس نيتورك تيكنولوجي كو، ال تي دي

الجنسيـــــــــــة: صينية

العنـــــــــــوان: روم بي - ٠٠٣٥، ٢/اف، نمبر.٣ بيلدينغ، نمبر.٣٠، شيكسينغ رود، شيجينغشان ديستريكت ١٠٠٠٤١، بيجينغ، بي.آر، الصين

تاريخ تقديم الطلب: ٢٠٢١/٧/١١

اســـم الوكيـــــل: أبو غزالة للملكية الفكرية

العنـــــــــــوان: ص.ب: ٢٣٦٦ ر.ب: ١١٢ روي، سلطنة عمان

طلب تسجيل العلامة التجارية رقم: ١٤٧٢٥٢

في الفئة ٣٥ من أجل السلع/الخدمات:

إدارة أعمال واستشارات تنظيمية، استشارات إدارة الأعمال، دراسات السوق، تقصي الحقائق في الأعمال، دعاية وإعلان، أبحاث التسويق، إدارة الملفات المبرمجة، تأجير المساحات الإعلانية، تنظيم معلومات في قواعد بيانات حاسوب، الإعلان والدعاية المباشرة على شبكات الحاسوب، توفير معلومات الأعمال عن طريق مواقع الإنترنت، إتاحة سوق إلكترونية لمشتري السلع والخدمات وبائعيها، إدارة تجارية لبرامج السداد للغير.

باســــــــــــم: بيجينغ بايتيدانس نيتورك تيكنولوجي كو، ال تي دي

الجنسيـــــــــــة: صينية

العنـــــــــــوان: روم بي - ٠٠٣٥، ٢/اف، نمبر.٣ بيلدينغ، نمبر.٣٠، شيكسينغ رود، شيجينغشان ديستريكت ١٠٠٠٤١، بيجينغ، بي.آر، الصين

تاريخ تقديم الطلب: ٢٠٢١/٧/١١

اســـم الوكيـــــل: أبو غزالة للملكية الفكرية

العنـــــــــــوان: ص.ب: ٢٣٦٦ ر.ب: ١١٢ روي، سلطنة عمان

طلب تسجيل العلامة التجارية رقم: ١٤٧٢٥٤

في الفئة ٩ من أجل السلع/الخدمات:

اسطوانات الفونوغراف، آلات حاسبة، أجهزة لإعداد أفلام التصوير السينمائي، أجهزة معالجة البيانات، أجهزة حاسوب، برامج حاسوب مسجلة، أجهزة نقل الصوت، أجهزة تسجيل الصوت، أجهزة نسخ الصوت، آلات تسجيل النقد، أقراص مدمجة سمعية - بصرية، أقراص مدمجة لذاكرة القراءة فقط، برمجيات حاسوب مسجلة، وسائط تخزين بيانات مغناطيسية، وسائط تخزين بيانات بصرية، أقراص بصرية، منشورات إلكترونية قابلة للتفريغ، برامج حاسوب برمجيات قابلة للتنزيل، برامج ألعاب حاسوب، تحميل ملفات الموسيقى، تحميل ملفات الصور، تطبيقات برمجيات الحاسوب، قابلة للتنزيل، عتاد الحاسوب.

باســــــــــــم: بيجينغ بايتيدانس نيتورك تيكنولوجي كو، ال تي دي

الجنسيـــــــــــة: صينية

العنـــــــــــوان: روم بي - ٠٠٣٥، ٢/اف، نمبر.٣ بيلدينغ، نمبر.٣٠، شيكسينغ رود، شيجينغشان ديستريكت ١٠٠٠٤١، بيجينغ، بي.آر، الصين

تاريخ تقديم الطلب: ٢٠٢١/٧/١١

اســـم الوكيـــــل: أبو غزالة للملكية الفكرية

العنـــــــــــوان: ص.ب: ٢٣٦٦ ر.ب: ١١٢ روي، سلطنة عمان

طلب تسجيل العلامة التجارية رقم: ١٤٧٢٧٥

في الفئة ٩ من أجل السلع/الخدمات:

برمجيات حاسوب مسجلة، برامج حاسوب، برمجيات قابلة للتنزيل.

باســــــــــــم: شركة الوعد الأخضر للاستشارات الإدارية

الجنسيـــــــــــة: أردنية

العنـــــــــــوان: شارع عبدالله العزب، مجمع النادي الفيصلي، الطابق الأول، مكتب ١٠٩، ص.ب: ٧٤٦٦، عمان ١١١١٨، الأردن

تاريخ تقديم الطلب: ٢٠٢١/٧/١٢

اســـم الوكيـــــل: أبو غزالة للملكية الفكرية

العنـــــــــــوان: ص.ب: ٢٣٦٦ ر.ب: ١١٢ روي، سلطنة عمان

طلب تسجيل العلامة التجارية رقم: ١٤٧٣٠٠
في الفئة ٣٩ من أجل السلع/الخدمات:
النقل الجوي، تأجير السيارات، النقل بالسيارات، النقل بالحافلات، النقل بالسكك الحديدية، تسليم الطرود، تغليف السلع، السمسرة في السفن، تسليم البضائع، خزن البضائع، التخزين، تأجير المستودعات، الشحن بالسفن، عقود النقل البحري، تأجير حجيرات الأطعمة المجمدة، تأجير المركبات، استئجار الشاحنات، نقل الأثاث، النقل، دفع أجرة الشحن في ميناء الوصول، النقل البحري، نقل وتخزين النفايات، السمسرة في الشحن، السمسرة في النقل، خدمات النقل نقل الرسائل أو البضائع، تأجير حاويات التخزين، تغليف البضائع، تسليم الصحف، تسليم البضائع بالطلب البريدي، تسليم الزهور، تأجير المجمدات، خدمات التعبئة، النقل اللوجيستي، التعبئة النقدية للصرافات الآلية.

باســـــــــــم: ايمايل لخدمات توصيل الطلبات ش.ذ.م.م
الجنسيـــــــــة: إماراتية
العنـــــــــوان: ص.ب: ٧٣٤٤٤ - دبي، الإمارات العربية المتحدة
تاريخ تقديم الطلب: ٢٠٢١/٧/١٣
اســـم الوكيـــل: أبو غزالة للملكية الفكرية
العنـــــــــوان: ص.ب: ٢٣٦٦ ر.ب: ١١٢ روي، سلطنة عمان

طلب تسجيل العلامة التجارية رقم: ١٤٧٣٠١
في الفئة ٤٠ من أجل السلع/الخدمات:
خدمات فنيي الأسنان.

باســـــــــــم: شركة جي بي اس العالمية للأسنان
الجنسيـــــــــة: بحرينية
العنـــــــــوان: محل رقم ٣٢، بناية ٩٤٨، طريق٣٨٢٠، مجمع ٤٣٦، السيف، البحرين
تاريخ تقديم الطلب: ٢٠٢١/٧/١٣
اســـم الوكيـــل: أبو غزالة للملكية الفكرية
العنـــــــــوان: ص.ب: ٢٣٦٦ ر.ب: ١١٢ روي، سلطنة عمان

طلب تسجيل العلامة التجارية رقم: ١٤٧٠٩٩

في الفئة ١ من أجل السلع/الخدمات:

زيوت ناقل الحركة.

باســــــــــــم: بتروليام نازيونال بيرهاد (بيتروناس)

الجنسيـــــــــــة: ماليزية

العنـــــــــــوان: تاور ١، بتروناس توين تاور، كوالا لامبور سيتي سنتر، كوالا لامبور ٥٠٠٨٨، ماليزيا

تاريخ تقديم الطلب: ٢٠٢١/٧/٦

اســـم الوكيـــــل: سابا وشركاؤهم للملكية الفكرية ش.م.م

العنـــــــــــوان: ص.ب: ٢٠٢٧ ر.ب: ١١٢، سلطنة عمان

طلب تسجيل العلامة التجارية رقم: ١٤٧١٠٠

في الفئة ٤ من أجل السلع/الخدمات:

مزلقات.

باســــــــــــم: بتروليام نازيونال بيرهاد (بيتروناس)

الجنسيـــــــــــة: ماليزية

العنـــــــــــوان: تاور ١، بتروناس توين تاور، كوالا لامبور سيتي سنتر، كوالا لامبور ٥٠٠٨٨، ماليزيا

تاريخ تقديم الطلب: ٢٠٢١/٧/٦

اســـم الوكيـــــل: سابا وشركاؤهم للملكية الفكرية ش.م.م

العنـــــــــــوان: ص.ب: ٢٠٢٧ ر.ب: ١١٢، سلطنة عمان

طلب تسجيل العلامة التجارية رقم: ١٤٧١٠٢

ATKORE

في الفئة ٢من أجل السلع/الخدمات:

طبقة حاجز الحماية للأنابيب وتحديدا مقيمات البكتيريا والصدأ على هيئة طلاء.

باســــــــــــم: ألايد تيوب آند كوندوت كوربوريشن

الجنسيـــــــــــة: أمريكية

العنـــــــــــوان: ١٦١٠٠ أس.لاثروب أفينيو، هارفي، إلينوي ٦٠٤٢٦، الولايات المتحدة الأمريكية

تاريخ تقديم الطلب: ٢٠٢١/٧/٦

اســـم الوكيـــــل: سابا وشركاؤهم للملكية الفكرية ش.م.م

العنـــــــــــوان: ص.ب: ٢٠٢٧ ر.ب: ١١٢، سلطنة عمان

طلب تسجيل العلامة التجارية رقم: ١٤٧١٠٥

ATKORE

في الفئة ٦من أجل السلع/الخدمات:

مواد البناء المعدنية، بما في ذلك علب الكابلات المعدنية المستخدمة في تشييد المباني، أنظمة علب الكابلات المعدنية المستخدمة في تشييد المباني، الأنابيب المعدنية، تجهيزات الأنابيب الملحومة، أسلاك شائكة بنتوءات حادة، سياج معدني، إطار للسياج المعدني، أعمدة معدنية، أعمدة للالافتات المعدنية، مجار معدنية، المواسير المعدنية، تجهيزات الأنابيب المعدنية وموصلات الأنابيب المعدنية، أنابيب هيكلية معدنية، الإطارات المعدنية، تحديدا جدران المباني وإطارات السقف المصنوعة أساسا من المعدن، أقفاص معدنية، تحديدا أقفاص أمان الاتصالات المعدنية، أشكال لفات معدنية من أجل أو في طبيعة القنوات الإنشائية والزوايا والأنابيب، القنوات المعدنية، تحديدا أجزاء القناة الهيكلية المعدنية للدعامات الهيكلية والتأطير، عناصر البناء المصنوعة من المعدن، تحديدا الدعامات وقنوات الدعم، قنوات الدعم المعدنية، أنظمة تأطير جدران المباني المعدنية المصنوعة أساسا من المعدن، شبكات السقف المعدنية، أنظمة الإطار الفضائي، تحديدا أنظمة التأطير باستخدام دعامات ثلاثية الأبعاد مصنوعة من المعدن، جدران وأسقف المباني الجاهزة المصنوعة أساسا من المعدن، الزوايا المعدنية للمباني، تحديدا الزاوية الهيكلية المعدنية للدعامات الهيكلية والتأطير، دعامات السقف المعدني والأرضية، صفائح وألواح فولاذية.

باســــــــــــم: ألايد تيوب آند كوندوت كوربوريشن

الجنسيـــــــــــة: أمريكية

العنـــــــــــوان: ١٦١٠٠ أس.لاثروب أفينيو، هارفي، إلينوي ٦٠٤٢٦، الولايات المتحدة الأمريكية

تاريخ تقديم الطلب: ٢٠٢١/٧/٦

اســـم الوكيـــــل: سابا وشركاؤهم للملكية الفكرية ش.م.م

العنـــــــــــوان: ص.ب: ٢٠٢٧ ر.ب: ١١٢، سلطنة عمان

طلب تسجيل العلامة التجارية رقم: ١٤٧١٠٦

ATKORE

في الفئة ٩من أجل السلع/الخدمات:

المكونات والمواد الكهربائية، بما في ذلك الكابلات الكهربائية، الألياف البصرية المصفحة، أنابيب الرش لإخماد الحرائق، مواسير بلاستيكية و بيه في سي للاستخدام في التركيبات الكهربائية، مواد حماية الكابلات المعدنية، تحديدا أغلفة الكابلات الكهربائية، الأسلاك الكهربائية، أسواط كهربائية ومكونات الأسلاك، تحديدا الكابلات والموصلات المرنة، لوحات توزيع الطاقة الكهربائية الموصولة مسبقا بالأسلاك، صناديق توزيع الكهرباء ايه/في الموصولة مسبقا بالأسلاك، أنظمة توزيع الطاقة الكهربائية، تحديدا صناديق التوزيع الكهربائية والأسلاك الكهربائية المعيارية، إضاءة كهربائية مؤقتة، تحديدا إضاءة محمولة للاستخدام في مواقع البناء السكنية والتجارية لأغراض السلامة، أنظمة سلامة البناء، تحديدا خطوط الأمان والموصلات والمثبتات والخطافات وأطقم السلامة وكابلات السلامة.

باســــــــــــم: ألايد تيوب آند كوندوت كوربوريشن

الجنسيـــــــــــة: أمريكية

العنـــــــــــوان: ١٦١٠٠ أس.لاثروب أفينيو، هارفي، إلينوي ٦٠٤٢٦، الولايات المتحدة الأمريكية

تاريخ تقديم الطلب: ٢٠٢١/٧/٦

اســـم الوكيـــــل: سابا وشركاؤهم للملكية الفكرية ش.م.م

العنـــــــــــوان: ص.ب: ٢٠٢٧ ر.ب: ١١٢، سلطنة عمان

طلب تسجيل العلامة التجارية رقم: ١٤٧١٠٨

ATKORE

في الفئة ١١من أجل السلع/الخدمات:

مكونات ومواد الإضاءة، بما في ذلك أنظمة الإضاءة المعيارية المكونة من الأسلاك الكهربائية المعيارية والمفاتيح الكهربائية ومحددات الطور ولوحات الإضاءة، إضاءة كهربائية مؤقتة للاستخدام في مواقع البناء السكنية والتجارية.

باســــــــــــم: ألايد تيوب آند كوندوت كوربوريشن

الجنسيـــــــــــة: أمريكية

العنـــــــــــوان: ١٦١٠٠ أس.لاثروب أفينيو، هارفي، إلينوي ٦٠٤٢٦، الولايات المتحدة الأمريكية

تاريخ تقديم الطلب: ٢٠٢١/٧/٦

اســـم الوكيـــــل: سابا وشركاؤهم للملكية الفكرية ش.م.م

العنـــــــــــوان: ص.ب: ٢٠٢٧ ر.ب: ١١٢، سلطنة عمان

طلب تسجيل العلامة التجارية رقم: ١٤٧١٠٩

ATKORE

في الفئة ١٩من أجل السلع/الخدمات:

أطباق الكابلات الغير معدنية، أنظمة أطباق الكابلات الغير معدنية، المواسير الغير معدنية، الأسيجة الغير معدنية، مواد حماية الكابلات الغير معدنية، التجهيزات والموصلات الغير معدنية، وهي التغليف غير المعدني للكابلات الكهربائية، تركيبات الأنابيب غير المعدنية وموصلات الأنابيب غير المعدنية، قنوات الألياف الزجاجية، أي ملامح القناة الهيكلية لاستخدامها في تشييد المباني، أنظمة تأطير المباني المصنوعة من الألياف الزجاجية، أنظمة المشي على الأسطح، وهي الهيكل غير المعدني للمشي فوق أسطح المنشآت.

باســــــــــــم: ألايد تيوب آند كوندوت كوربوريشن

الجنسيـــــــــــة: أمريكية

العنـــــــــــوان: ١٦١٠٠ أس.لاثروب أفينيو، هارفي، إلينوي ٦٠٤٢٦، الولايات المتحدة الأمريكية

تاريخ تقديم الطلب: ٢٠٢١/٧/٦

اســـم الوكيـــــل: سابا وشركاؤهم للملكية الفكرية ش.م.م

العنـــــــــــوان: ص.ب: ٢٠٢٧ ر.ب: ١١٢، سلطنة عمان

طلب تسجيل العلامة التجارية رقم: ١٤٧١١٤

ATKORE

في الفئة ٤٠من أجل السلع/الخدمات:

خدمات تصنيع مرشات الحريق، خدمات الصناعات المعدنية، خدمات البناء والتصميم، خدمات معالجة ملفات الأسلاك الفولاذية، خدمات تصنيع الإطارات والمواسير، معالجة لفائف الصلب، وهي التشكيل والقطع والتخليل، تصنيع الأنبوب والأنابيب حسب الطلب للآخرين.

باســــــــــــم: ألايد تيوب آند كوندوت كوربوريشن

الجنسيـــــــــــة: أمريكية

العنـــــــــــوان: ١٦١٠٠ أس.لاثروب أفينيو، هارفي، إلينوي ٦٠٤٢٦، الولايات المتحدة الأمريكية

تاريخ تقديم الطلب: ٢٠٢١/٧/٦

اســـم الوكيـــــل: سابا وشركاؤهم للملكية الفكرية ش.م.م

العنـــــــــــوان: ص.ب: ٢٠٢٧ ر.ب: ١١٢، سلطنة عمان

طلب تسجيل العلامة التجارية رقم: ١٤٧١١٥

ATKORE

في الفئة ٤٢من أجل السلع/الخدمات:

خدمات التصميم والهندسة، بما في ذلك التصميم الإنشائي للمباني والخدمات الهندسية.

باســــــــــــم: ألايد تيوب آند كوندوت كوربوريشن

الجنسيـــــــــــة: أمريكية

العنـــــــــــوان: ١٦١٠٠ أس.لاثروب أفينيو، هارفي، إلينوي ٦٠٤٢٦، الولايات المتحدة الأمريكية

تاريخ تقديم الطلب: ٢٠٢١/٧/٦

اســـم الوكيـــــل: سابا وشركاؤهم للملكية الفكرية ش.م.م

العنـــــــــــوان: ص.ب: ٢٠٢٧ ر.ب: ١١٢، سلطنة عمان

طلب تسجيل العلامة التجارية رقم: ١٤٧٢٠٢

MANHATTAN

في الفئة ٣٤من أجل السلع/الخدمات:

التبغ الخام أو المصنع، منتجات التبغ بما في ذلك السيجار والسجائر والسيجار الصغير والتبغ الخاص بلف سجائرك الخاصة وتبغ الغليون وتبغ المضغ وتبغ السعوط والكريتيك وبدائل التبغ (ليس لأغراض طبية) السجائر الإلكترونية، منتجات التبغ لغرض تسخينها، الأجهزة الإلكترونية وأجزائها لغرض تسخين السجائر أو التبغ من أجل إطلاق بخاخ يحتوي على النيكوتين للاستنشاق،محاليل النيكوتين السائل للاستخدام في السجائر الإلكترونية، السلع الخاصة بالمدخنين بما في ذلك ورق وأنابيب السجائر وفلاتر السجائر وعلب التبغ وعلب السجائر والمنافض، الغلايين، الأدوات الخاصة بلف السجائر التي توضع بالجيب، الولاعات، أعواد الثقاب.

باســــــــــــم: فيليب موريس براندز أس إيه آر أل

الجنسيـــــــــــة: سويسرية

العنـــــــــــوان: كواى جينريناود ٣، نيو شاتل، ٢٠٠٠ سي أتش، سويسرا

تاريخ تقديم الطلب: ٢٠٢١/٧/٨

اســـم الوكيـــــل: سابا وشركاؤهم للملكية الفكرية ش.م.م

العنـــــــــــوان: ص.ب: ٢٠٢٧ ر.ب: ١١٢، سلطنة عمان

طلب تسجيل العلامة التجارية رقم: ١٤٥٥١٣

في الفئة ٤٢من أجل السلع/الخدمات:

استشارات في البرمجيات الحاسوبية (الخدمات العلمية والتقنية وخدمات البحث والتصميم المتعلقة بها، خدمات التحاليل والأبحاث الصناعية، خدمات تصميم وتطوير عتاد وبرامج الكمبيوتر، استضافة مواقع الويب على الكمبيوتر، صيانة برامج الكمبيوتر، الاستشارة في تكنولوجيا المعلومات، خدمات الاستشارة في مجال التكنولوجيا، استشارات في البرمجيات الحاسوبية، إجراء دراسات المشاريع التقنية، الهندسة).

CARS 24®

باســــــــــــم: غلوبال كار غروب بي تي اي.ليمتد

الجنسيـــــــــــة: سنغافورية

العنـــــــــــوان: ١ روبينسون رود ٠٠-١٨#، ايه اي ايه تاور، سنغافورة-٠٤٨٥٤٢، سنغافورة

تاريخ تقديم الطلب: ٢٠٢١/٤/٢٨

اســـم الوكيـــــل: الأولى للملكية الفكرية

العنـــــــــــوان: ص.ب: ١٢٣ ر.ب: ١١١، سلطنة عمان

طلب تسجيل العلامة التجارية رقم: ١٤٤٧٢٧

في الفئة ٩من أجل السلع/الخدمات:

أجهزة رصد ومسح خرائطي أو مساحي (الأجهزة والأدوات العلمية والملاحية والمساحية)، أجهزة قياس شدة التيار الكهربائي (أجهزة وأدوات لوصل أو فتح أو تحويل أو تكثيف الطاقة الكهربائية)، أجهزة تعليم سمعية وبصرية، آليات للأجهزة التي تعمل بقطع النقد (آليات للأجهزة التي تعمل بقطع النقد، آلات تسجيل النقد)، أجهزة لإعداد أفلام التصوير السينمائي (أجهزة وأدوات التصوير الفوتوغرافي والسينمائي)، أجهزة تنظيم كهربائية (أجهزة وأدوات تنظيم أو التحكم في الطاقة الكهربائية)، أجهزة مراقبة، لأغراض غير طبية (الإشراف والتعليم)، أجهزة تشغيل الاسطوانات (أقراص تسجيل، أقراص مدمجة، أقراص فيديوية رقمية وغيرها من وسائط التسجيل الرقمية، حاملات بيانات مغناطيسية)، أجهزة قياس، أجهزة وزن، أجهزة ومعدات إنقاذ، أجهزة معالجة البيانات (معدات معالجة البيانات)، أجهزة ذاكرات حاسوب (برامج كمبيوتر)، أجهزة وأدوات بصرية، أجهزة حاسوب (أجهزة الكمبيوتر)، أجهزة وأدوات وزن، أجهزة إرسال الصور تلغرافيا (أجهزة تسجيل أو إرسال أو نسخ الصور)، أجهزة تعليمية، أجهزة نقل الصوت، أجهزة تسجيل الصوت، أجهزة نسخ الصوت، أجهزة قياس الكثافة البصرية (الأجهزة والأدوات البصرية)، طفايات الحريق.

باســــــــــــم: قزاز للتجارة العامة ش.ذ.م.م

الجنسيـــــــــــة: إماراتية

العنـــــــــــوان: ص.ب: ٤١٨١٨، دبي، الإمارات العربية المتحدة

تاريخ تقديم الطلب: ٢٠٢١/٣/٣٠

اســـم الوكيـــــل: الأولى للملكية الفكرية

العنـــــــــــوان: ص.ب: ١٢٣ ر.ب: ١١١، سلطنة عمان

طلب تسجيل العلامة التجارية رقم: ١٤٥٣٤٠

في الفئة ٣٥من أجل السلع/الخدمات:

محاسبة (محاسبة، إعداد تقارير الحسابات، الإدارة التجارية لترخيص السلع والخدمات الخاصة بآخرين، المعالجة الإدارية لطلبات الشراء، دعاية وإعلان، وكالات الدعاية والإعلان، الدعاية والإعلان بالطلب البريدي، تحديث مواد الدعاية والإعلان، نشر مواد الدعاية والإعلان، تأجير المساحات الإعلانية، تقديم المعلومات التجارية والنصح للمستهلكين (محل إرشاد المستهلكين)، تحليل أسعار التكلفة، الرد على الهاتف (للمشتركين غير الموجودين)، تقييم الأعمال، تنظيم الاشتراك في الصحف للآخرين، تنظيم الاشتراك بخدمات الاتصالات للآخرين، إدارة أعمال فناني التمثيل، المساعدة في إدارة الأعمال، البيع بالمزاد العلني، تدقيق الحسابات، لصق الإعلانات، مسك الدفاتر، تقييم الأعمال، استشارات الأعمال المهنية، المعلومات والأخبار عن الأعمال، التحريات عن الأعمال، تقصي حقائق الأعمال، استشارات في إدارة وتنظيم الأعمال، المساعدة في إدارة الأعمال، استشارات إدارة)، إدارة اعمال الفنادق (الأعمال، إدارة أعمال الفنادق، إدارة أعمال فناني التمثيل، استشارات تنظيم الأعمال، أبحاث الأعمال، خدمات نقل الأعمال، الإدارة التجارية لترخيص السلع والخدمات الخاصة بآخرين، وكالات الأنباء التجارية، تقديم المعلومات التجارية والنصح للمستهلكين (محل إرشاد المستهلكين)، المساعدة في إدارة الأعمال التجارية أو الصناعية، عرض السلع على وسائل الاتصال لغايات بيعها بالتجزئة، خدمات مقارنة الأسعار، تجميع المعلومات في قواعد بيانات الكمبيوتر، تجميع البيانات الاحصائية، تجميع المعلومات في قواعد بيانات الكمبيوتر، تنظيم المعلومات في قواعد بيانات الكمبيوتر، استشارات الأعمال المهنية، تقديم المعلومات التجارية والنصح للمستهلكين (مؤسسة إرشاد المستهلكين)، تحليل أسعار التكلفة، البحث عن المعلومات في ملفات كمبيوتر للآخرين، عرض السلع، الإعلان بالبريد المباشر، نشر مواد الدعاية والإعلان، توزيع العينات، استنساخ الوثائق، (التنبؤات الاقتصادية) التنبؤات الاقتصادية، الخبراء في الكفاية، وكالات التوظيف، تنظيم المعارض لغايات تجارية أو دعائية،إدارة الملفات المبرمجة، التنبؤات الاقتصادية، إدارة أعمال الفنادق، وكالات الاستيراد والتصدير، المساعدة في إدارة الأعمال التجارية أو الصناعية، وكالات الأنباء التجارية، المعلومات

والأخبار عن الأعمال، التحريات عن الأعمال، تقصي حقائق الأعمال، تحرير الفواتير، خدمات التصميم لغايات الدعاية والإعلان، الإدارة التجارية لترخيص السلع والخدمات الخاصة بآخرين، خدمات النصح في إدارة الأعمال، المساعدة في إدارة الأعمال التجارية أو الصناعية، إدارة الملفات المبرمجة، استشارات إدارة شؤون الموظفين، أبحاث التسويق، دراسات التسويق، خدمات إعداد نماذج الدعاية والإعلان أو ترويج المبيعات، خدمات اقتطاع الأخبار أو المعلومات المهمة في الصحف، تنظيم الاشتراك في الصحف للآخرين، تأجير الآلات والمعدات المكتبية، الإعلان والدعاية المباشرة على شبكات الكمبيوتر، الاستفتاء واستطلاع الآراء، تنظيم المعارض لغايات تجارية أو إعلانية،)، تنظيم المعارض لغايات تجارية أو دعائية (تنظيم المعارض التجارية لغايات تجارية أو إعلانية، الدعاية والإعلان الخارجي، خدمات التعاقد الخارجي (مساعدة في الأعمال)، إعداد كشوف الرواتب، استشارات إدارة شؤون الموظفين، توظيف الأفراد، نسخ الصور، الاستفتاء واستطلاع الآراء، عرض السلع على وسائل الاتصال لغايات بيعها بالتجزئة، خدمات مقارنة الأسعار، المعالجة الإدارية لطلبات الشراء، معالجة النصوص، خدمات الشراء للآخرين (شراء السلع والخدمات للأعمال الأخرى)،الاختبارات النفسية لاختيار الموظفين، العلاقات العامة، نشر نصوص الدعاية والإعلان، الدعاية والإعلان، وكالات الدعاية والإعلان، إعداد أعمدة الدعاية والإعلان، تأجير مواد الدعاية والإعلان، نشر نصوص الدعاية والإعلان، كتابة نصوص الدعاية والإعلان، المعالجة الإدارية لطلبات الشراء، الإعلان بالراديو، الإعلان بالراديو، توظيف الأفراد، خدمات نقل الأعمال، تأجير المساحات الإعلانية، تأجير وقت للدعاية والإعلان في وسائل الاتصال، تأجير آلات نسخ الصور، تأجير آلات البيع، تأجير الآلات والمعدات المكتبية،)، تأجير مواد الدعاية والإعلان (تأجير مواد الدعاية والإعلان، استنساخ الوثائق، أبحاث الأعمال، عرض السلع على وسائل الاتصال لغايات بيعها بالتجزئة، ترويج المبيعات (للآخرين)، توزيع العينات، خدمات السكرتارية، تزيين واجهات المحلات التجارية، الاختزال، بحث الكفالات، إعداد تقارير الحسابات، تجميع البيانات الاحصائية، تنظيم الاشتراك في الصحف (للآخرين)، تنظيم المعلومات في قواعد بيانات الكمبيوتر، تنظيم المعلومات في قواعد بيانات الكمبيوتر، إعداد الضرائب، تنظيم الاشتراك بخدمات الاتصالات للآخرين، خدمات التسويق عبر الهاتف، الرد على الهاتف للمشتركين

غير الموجودين، الدعاية والإعلان عبر التلفزيون، الدعاية والإعلان عبر التلفزيون، الاختبارات النفسية لاختيار الموظفين، كتابة نصوص الدعاية والإعلان، تنظيم المعارض التجارية لغايات تجارية أو إعلانية، النسخ، الطباعة، تحديث مواد الدعاية والإعلان، تأجير آلات البيع، معالجة النصوص، كتابة نصوص الدعاية والإعلان).

باســــــــــــم: شركة الاتصالات السعودية

الجنسيـــــــــــة: سعودية

العنـــــــــــوان: حـي المرسـلات، ص.ب: ٨٧٩١٢، ر.ب: ١١٦٥٢، الرياض، المملكة العربية السعودية

تاريخ تقديم الطلب: ٢٠٢١/٤/٢١

اســـم الوكيـــــل: الأولى للملكية الفكرية

العنـــــــــــوان: ص.ب: ١٢٣ ر.ب: ١١١، سلطنة عمان

طلب تسجيل العلامة التجارية رقم: ١٤٥٣٤١

maydlani

في الفئة ٣٩من أجل السلع/الخدمات:

النقل الجوي (النقل الجوي، النقل بسيارات الإسعاف، النقل بالعربات المصفحة، تنظيم الرحلات، تنظيم الرحلات السياحية، النقل بالصنادل، تأجير القوارب، تخزين القوارب، النقل بواسطة القوارب، حجز المقاعد السفرية، السمسرة في الشحن، السمسرة في النقل، النقل بالحافلات، تشغيل الهويسات، مواقف السيارات، تأجير السيارات، النقل بالسيارات، النقل بعربات الجر أو الدفع، خدمات قيادة السيارات، خدمات النقل (نقل الرسائل أو البضائع)، تنظيم الرحلات، توصيل الأزهار، تسليم الرسائل، تسليم البضائع، تسليم البضائع بالطلب البريدي، تسليم الصحف، توزيع الطاقة، تأجيرغرف الغوص، تأجير بدلات الغوص، توزيع الكهرباء، توزيع الطاقة، حراسة المسافرين، النقل بواسطة العبارات، توصيل الأزهار، ختم المواد البريدية، السمسرة في الشحن، دفع أجرة الشحن في ميناء الوصول، الشحن بالسفن، عقود النقل البحري، تأجير حجيرات الأطعمة المجمدة، نقل الأثاث، تأجير الكراجات)، التخزين (تسليم البضائع، تخزين البضائع،

النقل المحروس للأشياء الثمينة، الجر أو النقل، تأجير الخيول، تكسير الجليد، معلومات النقل، إطلاق الأقمار الصناعية للآخرين، النقل البحري، تسليم الرسائل، تسليم الصحف، تشغيل الهويسات، تغليف السلع، تسليم الطرود، تأجير أماكن وقوف السيارات، نقل المسافرين، إرشاد السفن، النقل بواسطة خطوط الأنابيب، النقل بمراكب التنزه، العتالة (التحميل والتنزيل)، النقل بالسكك الحديدية، إعادة تعويم السفن، تأجير الثلاجات، خدمات الانتقال، تأجير غرف الغوص، تأجير بدلات الغوص، تأجير المجمّدات، تأجير سيارات السباق، تأجير حاويات التخزين، تأجير مناصب على سطوح المركبات، تأجير المستودعات، تأجير كراسي المقعدين، عمليات الإنقاذ (النقل)، الحجز للنقل، الحجز للسفر، النقل النهري، تأجير مناصب على سطوح المركبات، إنقاذ السفن، الإنقاذ تحت الماء، الإنقاذ، السمسرة في السفن، إعادة تعويم السفن، إرتياد الأماكن (السياحية)، تحميل السفن وتفريغها، التخزين، تخزين القوارب، تأجير حاويات التخزين،)، معلومات التخزين(معلومات التخزين، تخزين البضائع، حفظ الوثائق أو المعلومات المخزنة إلكترونيا، النقل بالترام، النقل بسيارات الأجرة، تنظيم الرحلات، قطر أو جر المركبات، توفير معلومات عن حركة المرور، النقل بالترام، النقل، نقل وتخزين النفايات، نقل وتخزين النفايات، السمسرة في النقل، النقل بواسطة خطوط الأنابيب، نقل المسافرين، الحجز للنقل، معلومات النقل، لوجستيات النقل، نقل الأثاث، الحجز للسفر، مرافقة المسافرين، نقل المسافرين، تأجير عربات نقل السكك الحديدية، الإنقاذ تحت الماء، تفريغ الحمولة، النقل المحروس للأشياء الثمينة، تأجير المركبات، تأجير المستودعات، التخزين في المستودعات، توزيع الماء، الإمداد بالماء، تغليف البضائع).

باســــــــــــم: شركة الاتصالات السعودية

الجنسيـــــــــــة: سعودية

العنـــــــــــوان: حي المرسلات، ص.ب: ٨٧٩١٢، ر.ب: ١١٦٥٢، الرياض، المملكة العربية السعودية

تاريخ تقديم الطلب: ٢٠٢١/٤/٢١

اســـم الوكيـــــل: الأولى للملكية الفكرية

العنـــــــــــوان: ص.ب: ١٢٣ ر.ب: ١١١، سلطنة عمان

طلب تسجيل العلامة التجارية رقم: ١٤٥٤٥٧
في الفئة ٣٦من أجل السلع/الخدمات:
خدمات التأمين (خدمات التأمين، الشؤون التمويلية، الشؤون المالية والشؤون العقارية).

باســــــــــــم: بيجينغ داجيا انترنت إنفور ميشن تكنولوجي كو، ليمتد
الجنسيـــــــــــة: صينية
العنـــــــــــوان: روم ١٠١دي١-٧، ١إس تي فلور، بيلدينغ ١، نمبر. ٦، شانغدي ويست رود، هايديان ديستريكت، بكين، الصين
تاريخ تقديم الطلب: ٢٠٢١/٤/٢٧
اســـم الوكيـــــل: الأولى للملكية الفكرية
العنـــــــــــوان: ص.ب: ١٢٣ ر.ب: ١١١، سلطنة عمان
حـــق الأولويـــــة: رقم الأولوية: ٥٣٥٦٧١٠٤، تاريخ الأولوية: ٢٠٢١/٢/٤، بلد الأولوية: الصين

طلب تسجيل العلامة التجارية رقم: ١٤٥٤٥٨
في الفئة ٩من أجل السلع/الخدمات:
كاميرات للتصوير الفوتوغرافي،(الأجهزة والأدوات العلمية والملاحية والمساحية وأجهزة وأدوات التصوير الفوتوغرافي والسينمائي والأجهزة والأدوات البصرية وأدوات الوزن والقياس والإشارة المراقبة (الإشراف) والإنقاذ والتعليم، أجهزة وأدوات لوصل أو فتح أو تحويل أو تكثيف أو تنظيم أو التحكم في الطاقة الكهربائية، أجهزة تسجيل أو إرسال أو نسخ الصوت أو الصور، حاملات بيانات مغناطيسية، أقراص تسجيل، ماكينات بيع آلية للأجهزة التي تعمل بقطع النقد، آلات تسجيل النقد، آلات حاسبة، معدات وأجهزة الحواسيب لمعالجة البيانات، أجهزة إطفاء الحرائق).

باســــــــــــم: بيجينغ داجيا انترنت إنفور ميشن تكنولوجي كو، ليمتد
الجنسيـــــــــــة: صينية
العنـــــــــــوان: روم ١٠١دي١-٧، ١إس تي فلور، بيلدينغ ١، نمبر. ٦، شانغدي ويست رود، هايديان ديستريكت، بكين، الصين
تاريخ تقديم الطلب: ٢٠٢١/٤/٢٧
اســـم الوكيـــــل: الأولى للملكية الفكرية
العنـــــــــــوان: ص.ب: ١٢٣ ر.ب: ١١١، سلطنة عمان
حـــق الأولويـــــة: رقم الأولوية: ٥٢١٣٦٤٢٠، تاريخ الأولوية: ٢٠٢٠/١٢/١٤، بلد الأولوية: الصين

طلب تسجيل العلامة التجارية رقم: ١٤٥٤٦٠

في الفئة ٣٥من أجل السلع/الخدمات:

نشر مواد الدعاية والإعلان (خدمات الدعاية والإعلان وإدارة وتوجيه الأعمال وتفعيل النشاط المكتبي).

باســــــــــــم: بيجينغ داجيا انترنت إنفورميشن تكنولوجي كو، ليمتد

الجنسيـــــــــــة: صينية

العنـــــــــــوان: روم ١٠١دي١-٧، ١إس تي فلور، بيلدينغ ١، نمبر. ٦، شانغدي ويست رود، هايديان ديستريكت، بكين، الصين

تاريخ تقديم الطلب: ٢٠٢١/٤/٢٧

اســـم الوكيـــــل: الأولى للملكية الفكرية

العنـــــــــــوان: ص.ب: ١٢٣ ر.ب: ١١١، سلطنة عمان

حــق الأولويـــــة: رقـم الأولويـة: ٥٢١٥٤٥١٤، تاريخ الأولوية: ٢٠٢٠/١٢/١٤، بلد الأولوية: الصين

طلب تسجيل العلامة التجارية رقم: ١٤٥٤٦١

في الفئة ٣٨من أجل السلع/الخدمات:

الاتصالات التلفونية (الاتصالات).

باســــــــــــم: بيجينغ داجيا انترنت إنفورميشن تكنولوجي كو، ليمتد

الجنسيـــــــــــة: صينية

العنـــــــــــوان: روم ١٠١دي١-٧، ١إس تي فلور، بيلدينغ ١، نمبر. ٦، شانغدي ويست رود، هايديان ديستريكت، بكين، الصين

تاريخ تقديم الطلب: ٢٠٢١/٤/٢٧

اســـم الوكيـــــل: الأولى للملكية الفكرية

العنـــــــــــوان: ص.ب: ١٢٣ ر.ب: ١١١، سلطنة عمان

حــق الأولويـــــة: رقـم الأولويـة: ٥٢١٣٣٨٠٤، تاريخ الأولوية: ٢٠٢٠/١٢/١٤، بلد الأولوية: CN

طلب تسجيل العلامة التجارية رقم: ١٤٥٤٦٤

في الفئة ٤١من أجل السلع/الخدمات:

معلومات عن الترفيه (التعليم والتهذيب، التدريب، الترفيه، الأنشطة الرياضية والثقافية).

باســــــــــــم: بيجينغ داجيا انترنت إنفورميشن تكنولوجي كو، ليمتد

الجنسيـــــــــــة: صينية

العنـــــــــــوان: روم ١٠١دي١-٧، ١إس تي فلور، بيلدينغ ١، نمبر. ٦، شانغدي ويست رود، هايديان ديستريكت، بكين، الصين

تاريخ تقديم الطلب: ٢٠٢١/٤/٢٧

اســـم الوكيـــــل: الأولى للملكية الفكرية

العنـــــــــــوان: ص.ب: ١٢٣ ر.ب: ١١١، سلطنة عمان

حــق الأولويـــــة: رقـم الأولويـة: ٥٢١٣٧٩٣٢، تاريخ الأولوية: ٢٠٢٠/١٢/١٤، بلد الأولوية: الصين

طلب تسجيل العلامة التجارية رقم: ١٤٥٤٦٥

في الفئة ٤٥من أجل السلع/الخدمات:

استشارات أمنية (خدمات شخصية واجتماعية يقدمها آخرون تلبية لحاجات الأفراد، وخدمات أمنية لحماية الممتلكات والأفراد).

باســــــــــــم: بيجينغ داجيا انترنت إنفورميشن تكنولوجي كو، ليمتد

الجنسيـــــــــــة: صينية

العنـــــــــــوان: روم ١٠١دي١-٧، ١إس تي فلور، بيلدينغ ١، نمبر. ٦، شانغدي ويست رود، هايديان ديستريكت، بكين، الصين

تاريخ تقديم الطلب: ٢٠٢١/٤/٢٧

اســـم الوكيـــــل: الأولى للملكية الفكرية

العنـــــــــــوان: ص.ب: ١٢٣ ر.ب: ١١١، سلطنة عمان

حــق الأولويـــــة: رقـم الأولويـة: ٥٢١٣١٤١٣، تاريخ الأولوية: ٢٠٢٠/١٢/١٤، بلد الأولوية: الصين

طلب تسجيل العلامة التجارية رقم: ١٤٥٥٠١

CARS24

في الفئة ٣٧من أجل السلع/الخدمات:

صيانة المركبات (إنشاء المباني والإصلاح وخدمات التركيب أو التجميع، صيانة وإصلاح المركبات، مساعدات إصلاح المركبات المعطلة (تصليح)، توفير المعلومات المتعلقة بالإصلاحات، محطات خدمة السيارات للتزود بالوقود وصيانتها، تغيير بطاريات السيارات، تنظيف المركبات، تشحيم المركبات، تلميع المركبات).

باســــــــــــــم: غلوبال كار غروب بي تي اي.ليمتد

الجنسيـــــــــــــة: سنغافورية

العنـــــــــــــوان: ١ روبينسون رود ٠٠-١٨#، ايه اي ايه تاور، سنغافورة-٠٤٨٥٤٢، سنغافورة

تاريخ تقديم الطلب: ٢٠٢١/٤/٢٨

اســـم الوكيـــــل: الأولى للملكية الفكرية

العنـــــــــــــوان: ص.ب: ١٢٣ ر.ب: ١١١، سلطنة عمان

طلب تسجيل العلامة التجارية رقم: ١٤٥٥٠٧

CARS 24 ®

في الفئة ٩من أجل السلع/الخدمات:

أجهزة وأدوات ملاحية (الأجهزة والأدوات العلمية والملاحية والمساحية وأجهزة وأدوات التصوير الفوتوغرافي والسينمائي والأجهزة والأدوات البصرية وأدوات الوزن والقياس والإشارة والمراقبة (الإشراف) والإنقاذ والتعليم، أجهزة وأدوات لوصل أو فتح أو تحويل أو تكثيف أو تنظيم أو التحكم في الطاقة الكهربائية، أجهزة تسجيل أو إرسال أو نسخ الصوت أو الصور، حاملات بيانات مغناطيسية، أقراص تسجيل، أقراص مدمجة، أقراص فيديوية رقمية وغيرها من وسائط التسجيل الرقمية، آليات للأجهزة التي تعمل بقطع النقد، آلات تسجيل النقد، آلات حاسبة، معدات معالجة البيانات، أجهزة الكمبيوتر، برامج كمبيوتر، أجهزة إطفاء الحرائق، تطبيقات برمجيات الحاسوب، قابلة للتنزيل، رمجيات حاسوب (مسجلة)، منصات لبرامج الحاسوب المسجلة أو القابلة للتحميل).

باســــــــــــــم: غلوبال كار غروب بي تي اي.ليمتد

الجنسيـــــــــــــة: سنغافورية

العنـــــــــــــوان: ١ روبينسون رود ٠٠-١٨#، ايه اي ايه تاور، سنغافورة-٠٤٨٥٤٢، سنغافورة

تاريخ تقديم الطلب: ٢٠٢١/٤/٢٨

اســـم الوكيـــــل: الأولى للملكية الفكرية

العنـــــــــــــوان: ص.ب: ١٢٣ ر.ب: ١١١، سلطنة عمان

طلب تسجيل العلامة التجارية رقم: ١٤٥٥٠٨

في الفئة ١٢من أجل السلع/الخدمات:

مركبات نقل برية، جوية، مائية والسكك الحديدية (المركبات وأجهزة النقل البري أو الجوي أو المائي، أجسام سيارات، سيارات بدون سائق (سيارات مستقلة)، بيوت متنقلة على هيئة مركبات كبيرة، أكياس هواء (أجهزة أمان في السيارات)، أجهزة ضد السرقة للمركبات، أجهزة إنذار ضد السرقة للمركبات، أدوات مانعة لانزلاق إطارات المركبات، أغطية للمركبات، سلاسل السيارات، شاسيهات سيارات، محاور دواليب المركبات، فرامل للمركبات، مكائن للمركبات البرية، محركات القيادة للمركبات البرية، واقيات صدمات للسيارات، قابضات (كلتشات) للمركبات البرية، أذرع توصيل للمركبات البرية، بخلاف أجزاء المحركات والمكائن، وصلات قارنة للمركبات البرية، صناديق مسننات للمركبات البرية، مخمدات صدمات لتوقف المركبات، حاجبات شمسية للسيارات، أبواق للمركبات، مرايا جانبية للمركبات، واقيات وحل)، أجنحة للسيارات (أجنحة للمركبات، محولات عزم الدوران للمركبات البرية، قضبان الالتواء للمركبات، أعمدة نقل الحركة للمركبات الأرضية، سلاسل نقل للمركبات الأرضية، آليات نقل الحركة للمركبات البرية، مقاعد للمركبات، مداسات لإعادة تلبيس الإطارات، تربينات للمركبات البرية، الهياكل السفلية للمركبات، هياكل سفلية للمركبات، صمامات لإطارات العربات، أغلفة الإطارات الهوائية، عجلات السيارة، لوحات تشغيل السيارة، أثقال توازن لعجلات المركبات، عجلات قيادة المركبات، آليات دفع للمركبات البرية، نوافذ للسيارات، ستائر الشمس مهيأة للسيارات، الزجاج الأمامي، نوافذ للمركبات، مساحات مصابيح، أغطية مقاعد المركبات، أغطية لعجلات قيادة السيارة، أغطية العجلة الاحتياطية للسيارات).

باســــــــــــــم: غلوبال كار غروب بي تي اي.ليمتد

الجنسيـــــــــــــة: سنغافورية

العنـــــــــــــوان: ١ روبينسون رود ٠٠-١٨#، ايه اي ايه تاور، سنغافورة-٠٤٨٥٤٢، سنغافورة

تاريخ تقديم الطلب: ٢٠٢١/٤/٢٨

اســـم الوكيـــــل: الأولى للملكية الفكرية

العنـــــــــــــوان: ص.ب: ١٢٣ ر.ب: ١١١، سلطنة عمان

طلب تسجيل العلامة التجارية رقم: ١٤٥٥١٠

في الفئة ٣٥من أجل السلع/الخدمات:

خدمات وكالات الدعاية والإعلان (خدمات الدعاية والإعلان وإدارة وتوجيه الأعمال وتفعيل النشاط المكتبي، الإعلان عبر الإنترنت على شبكة الكمبيوتر، الإعلان في الهواء الطلق، نشر المواد الإعلانية، تحسين محرك البحث لتعزيز المبيعات، لترويج للسلع والخدمات من خلال رعاية الأحداث الرياضية، عرض سلع على وسائل الإعلام لغايات البيع بالتجزئة، خدمات الوساطة التجارية، خدمات المشورة في إدارة الأعمال، خدمات إدارة الأعمال المؤقتة، المساعدة في إدارة الأعمال، استشارات إدارة الأعمال، تسويق، التسويق الاستهدافي، ملف تعريف المستهلك لأغراض تجارية أو تسويقية، البيع بالمزاد العلني).

باســــــــــــــم: غلوبال كار غروب بي تي اي.ليمتد

الجنسيـــــــــــــة: سنغافورية

العنـــــــــــــوان: ١ روبينسون رود ٠٠-١٨#، ايه اي ايه تاور، سنغافورة-٠٤٨٥٤٢، سنغافورة

تاريخ تقديم الطلب: ٢٠٢١/٤/٢٨

اســـم الوكيـــــل: الأولى للملكية الفكرية

العنـــــــــــــوان: ص.ب: ١٢٣ ر.ب: ١١١، سلطنة عمان

طلب تسجيل العلامة التجارية رقم: ١٤٥٥١١

في الفئة ٣٧من أجل السلع/الخدمات:

الإشراف على إنشاء المباني (إنشاء المباني والإصلاح وخدمات التركيب أو التجميع، صيانة وإصلاح المركبات، مساعدات إصلاح المركبات المعطلة (تصليح)، توفير المعلومات المتعلقة بالإصلاحات، محطات خدمة السيارات للتزود بالوقود وصيانتها، تغيير بطاريات السيارات، تنظيف المركبات، تشحيم المركبات، تلميع المركبات).

باســــــــــــم: غلوبال كار غروب بي تي اي.ليمتد

الجنسيـــــــــــة: سنغافورية

العنـــــــــــوان: ١ روبينسون رود ٠٠-١٨#، ايه اي ايه تاور، سنغافورة-٠٤٨٥٤٢، سنغافورة

تاريخ تقديم الطلب: ٢٠٢١/٤/٢٨

اســـم الوكيـــــل: الأولى للملكية الفكرية

العنـــــــــــوان: ص.ب: ١٢٣ ر.ب: ١١١، سلطنة عمان

طلب تسجيل العلامة التجارية رقم: ١٤٥٥١٢

في الفئة ٣٩من أجل السلع/الخدمات:

النقل (النقل وتغليف وتخزين السلع وتنظيم الرحلات والسفر، تأجير المركبات، توفير معلومات النقل، الحجز للنقل، شحن البضائع، النقل اللوجيستي، النقل بالسيارات، توفير معلومات النقل، تسليم البضائع، تخزين البضائع، خدمات قطر المركبات المعطلة).

باســــــــــــم: غلوبال كار غروب بي تي اي.ليمتد

الجنسيـــــــــــة: سنغافورية

العنـــــــــــوان: ١ روبينسون رود ٠٠-١٨#، ايه اي ايه تاور، سنغافورة-٠٤٨٥٤٢، سنغافورة

تاريخ تقديم الطلب: ٢٠٢١/٤/٢٨

اســـم الوكيـــــل: الأولى للملكية الفكرية

العنـــــــــــوان: ص.ب: ١٢٣ ر.ب: ١١١، سلطنة عمان

جيسيليكا

طلب تسجيل العلامة التجارية رقم: ١٣٤٥٣٢

في الفئة ٥ من أجل السلع/الخدمات:

مستحضرات صيدلانية تحديدا مواد صيدلانية لعلاج الأمراض والاضطرابات الالتهابية، مستحضرات صيدلانية لعلاج أمراض واضطرابات المناعة الذاتية، مستحضرات صيدلانية لعلاج التهابات المفاصل.

باسم: جيليد ساينسز أيرلندا يو سي

الجنسية: إيرلاندية

العنوان: آي دي إيه بزنس آند تكنولوجي بارك، كاريغتو هيل، كو، كورك، إيرلاند

تاريخ تقديم الطلب: ٢٠٢٠/١/٢٠

اسم الوكيل: التميمي والبرواني ومشاركوهم للمحاماة والاستشارات القانونية

العنوان: ص.ب: ١٠٩ ر.ب: ١٣٦، سلطنة عمان

---

swi tch tv

طلب تسجيل العلامة التجارية رقم: ١٣٦٨٦٤

في الفئة ٣٨من أجل السلع/الخدمات:

خدمات الاتصالات بما في ذلك الاتصالات السلكية واللاسلكية والنقالة والاتصال بالتلغراف والتلكس، خدمات الدوائر المؤجرة والبيانات المحلية والدولية والإنترنت واللاسلكي وكذلك تتضمن خدمات الإنذار والإيقاظ، خدمات حظر المكالمات، خدمات تحويل المكالمات وخدمات إعادة توجيه المكالمات، خدمات تسجيل المكالمات، خدمات عرض رقم المتصل، خدمات الاتصالات الخليوية، خدمات الهواتف الخليوية، الاتصال بواسطة الهواتف الخليوية، الاتصال عبر الطرفيات الحاسوبية، الاتصال عبر شبكات الألياف البصرية، خدمات الاتصال بواسطة البيانات، خدمات الاتصالات الرقمية، خدمات تبادل البيانات الإلكترونية، خدمات البريد الإلكتروني، الإرسال الإلكتروني للبيانات والصور والمستندات عبر الطرفيات الحاسوبية، خدمات الإرسال بواسطة الفاكس، خدمات المعلومات المتعلقة بأسعار الاتصالات الخليوية، خدمات مراقبة وتنظيم وتحليل معلومات المكالمات، خدمات إرسال الرسائل المتعددة، خدمات المعلومات عبر الإنترنت المتعلقة بالاتصالات، خدمات النداء الآلي، خدمات النداء الآلي عبر الراديو والهاتف، توفير غرف دردشة عبر الإنترنت لإرسال الرسائل الإلكترونية بين مستخدمي الكمبيوتر،

خدمات الإرسال والاتصالات الإلكترونية وتوفير البيانات المتعلقة بالاتصالات، توفير الاتصالات عبر الارتباط بالشبكة العالمية للكمبيوتر من خلال الهواتف الخليوية، توفير الاتصالات عبر الارتباط بالشبكة العالمية للكمبيوتر من خلال أجهزة الكمبيوتر، توفير الوصول وروابط الاتصالات إلى قواعد بيانات الكمبيوتر والإنترنت، خدمات الوصول عن بعد للبيانات، تأجير معدات الاتصالات تحديدا الهواتف وأجهزة الفاكس، تأجير أجهزة الهاتف وأجهزة الفاكس وغيرها من أجهزة وأدوات الاتصالات، خدمات البث أو الإرسال عبر الأقمار الاصطناعية، خدمات تجميع وإرسال ومعالجة الرسائل والبيانات، خدمات إرسال أو توفير أو عرض المعلومات لأغراض تجارية أو محلية من بنك البيانات المخزنة على أجهزة الكمبيوتر أو عبر الإنترنت، خدمات دفق المواد الصوتية على الإنترنت، خدمات الاتصالات ونشر المعلومات بصيغة صوتية أو مرئية أو كلتيهما، خدمات الاتصالات، خدمات إرسال الرسائل عبر الهواتف، توفير الخدمات المتعلقة باستقبال أو معالجة أو عرض أو تسجيل أو استرجاع أو إرسال البيانات، توفير خدمات الاتصالات الصوتية والبيانية، إرسال ومعالجة البيانات من مواقع بعيدة للهواتف المتحركة، خدمات شبكات القيمة المضافة (في إيه ان)، توفير توصيلات لشبكات الاتصال اللاسلكية المحلية (ال إيه ان)، توفير وصول إلى لوحات الإعلانات الإلكترونية عبر شبكات الكمبيوتر العالمية، خدمات الاستشارات المتعلقة بأسعار الاتصالات الخليوية، الخدمات المتخصصة في مجالات الاتصالات وإرسال ومعالجة الرسائل ومشاركة البيانات والمعلومات وأجهزة ومعدات شبكات البيانات، توفير خدمات الاتصالات الصوتية والبيانية، خدمات الإشارات المستخدمة في تشغيل والتحكم عن بعد في الآلات والأجهزة والشبكات والأنظمة، جميع الخدمات المذكورة آنفا واردة في الفئة ٣٨.

باســــــــــــم: شركة مجموعة الإمارات للاتصالات (مجموعة اتصالات) ش.م.ع

الجنسيـــــــــــة: إماراتية

العنـــــــــــوان: ص.ب: ٣٨٣٨، أبوظبي، الإمارات العربية المتحدة

تاريخ تقديم الطلب: ٢٠٢٠/٦/١١

اســـم الوكيـــــل: التميمي والبرواني ومشاركوهم للمحاماة والاستشارات القانونية

العنـــــــــــوان: ص ب: ١٠٩ ر ب: ١٣٦، سلطنة عمان

طلب تسجيل العلامة التجارية رقم: ١٣٦٨٦٥

في الفئة ٤١من أجل السلع/الخدمات:

خدمات الاتصالات بما في ذلك الاتصالات السلكية واللاسلكية والنقالة والاتصال بالتلغراف والتلكس، خدمات البيانات الإلكترونية، تنظيم المنافسات أو المباريات عبر الإنترنت، توفير البيانات عبر إنترنت الهواتف الخليوية المتعلقة بالترفية والتعليم والدرسات، خدمات برامج الأنباء جميع الخدمات المذكورة آنفا واردة قي الفئة٤١.

باســــــــــــم: شركة مجموعة الإمارات للاتصالات (مجموعة اتصالات) ش.م.ع

الجنسيـــــــــــة: إماراتية

العنـــــــــــوان: ص.ب: ٣٨٣٨، أبوظبي، الإمارات العربية المتحدة

تاريخ تقديم الطلب: ٢٠٢٠/٦/١١

اســـم الوكيـــــل: التميمي والبرواني ومشاركوهم للمحاماة والاستشارات القانونية

العنـــــــــــوان: ص ب: ١٠٩ ر ب: ١٣٦، سلطنة عمان

طلب تسجيل العلامة التجارية رقم: ١٣٦٨٦٦

في الفئة ٤٢من أجل السلع/الخدمات:

خدمات تحليل المعلومات، خدمات تحليل أنظمة وشبكات الكمبيوتر والاتصالات، تحليل البرمجيات المتعلقة بالدعاية والإعلان واللوحات الإعلانية عبر الإنترنت وخاصة في مجال الترفيه والتعليم والتكنولوجيا والثقافة، التوفير والتزويد بمحركات بحث عبر الإنترنت وغيرها من وسائل الاتصالات في مجال الترفيه، جميع الخدمات المذكورة آنفا واردة في الفئة ٤٢.

باســــــــــــم: شركة مجموعة الإمارات للاتصالات (مجموعة اتصالات) ش.م.ع

الجنسيـــــــــــة: إماراتية

العنـــــــــــوان: ص.ب: ٣٨٣٨، أبوظبي، الإمارات العربية المتحدة

تاريخ تقديم الطلب: ٢٠٢٠/٦/١١

اســـم الوكيـــــل: التميمي والبرواني ومشاركوهم للمحاماة والاستشارات القانونية

العنـــــــــــوان: ص ب: ١٠٩ ر ب: ١٣٦، سلطنة عمان

طلب تسجيل العلامة التجارية رقم: ١٤٣٧١١

في الفئة ٤٢من أجل السلع/الخدمات:

تصميم داخلي.

GOLDEN HOUSE

باســــــــــــم: مشاريع شاهين الفلج الوطنية

الجنسيـــــــــــة: سلطنة عمان

العنـــــــــــوان: ص.ب:٦٥ ر.ب:٣٢٢، سلطنة عمان

تاريخ تقديم الطلب: ٢٠٢١/٢/٢٣

اســـم الوكيـــــل: الطرق الفنية للملكية الفكرية ش م م

العنـــــــــــوان: ص.ب: ٨٢٨ ر.ب: ١١٢ روي، سلطنة عمان

طلب تسجيل العلامة التجارية رقم: ١٤٤٩٠٠

AVONEX

في الفئة ٥من أجل السلع/الخدمات:

مستحضرات صيدلانية (مستحضرات صيدلانية تستخدم في علاج الاضطرابات العصبية، والاضطرابات التنكسية العصبية، والاضطرابات العصبية العضلية، والاضطرابات المناعية، وأمراض العيون).

باســــــــــــم: بيوجين أم أيه إنك

الجنسيـــــــــــة: أمريكية

العنـــــــــــوان: ٢٢٥ بيني ستريت، كامبريدج، ماساتشوستس ٠٢١٤٢، الولايات المتحدة الأمريكية

تاريخ تقديم الطلب: ٢٠٢١/٤/٥

اســـم الوكيـــــل: مركز مسقط للملكية الفكرية

العنـــــــــــوان: ص.ب: ٨٥٨ ر.ب:١٣١، سلطنة عمان

طلب تسجيل العلامة التجارية رقم: ١٤٦٠٩٧

في الفئة ٩من أجل السلع/الخدمات:

أجهزة إنذار (أجهزة وأدوات علمية، وبحرية، ومسحية، وتصويرية، وسينمائية، وبصرية، ووزن، وقياس، وإشارات، وفحص (إشراف)، وأجهزة وأدوات تعليمية لإنقاذ الأرواح، أجهزة وأدوات لتوصيل الكهرباء أو تبديلها أو تحويلها أو تجميعها أو تنظيمها أو التحكم فيها، جهاز لتسجيل الصوت أو الصور أو نقلها أو إعادة إنتاجها، ناقلات البيانات المغناطيسية، وأقراص التسجيل، الأقراص المضغوطة وأقراص DVD ووسائط التسجيل الرقمية الأخرى، آليات للأجهزة التي تعمل بقطع النقود المعدنية، أجهزة تسجيل النقد وآلات الحساب ومعدات معالجة البيانات وأجهزة الكمبيوتر، برامج الكمبيوتر، جهاز إطفاء).

باسم: جيراب لتقنية الأنظمة ش.ذ.م.م

الجنسية: إماراتية

العنوان: ص.ب: ٢٤١٢٠، دبي، الإمارات العربية المتحدة

تاريخ تقديم الطلب: ٢٠٢١/٥/٣٠

اسم الوكيل: مركز مسقط للملكية الفكرية

العنوان: ص.ب: ٨٥٨ ر.ب: ١٣١، سلطنة عمان

طلب تسجيل العلامة التجارية رقم: ١٤٦٧٠٤

في الفئة ٣٥من أجل السلع/الخدمات:

الدعاية والإعلان وإدارة وتوجيه الأعمال وتفعيل النشاط المكتبي.

باسم: رايب فريش للتجارة ش.ذ.م.م

الجنسية: إماراتية

العنوان: ص.ب: ٢١٤٧١٦ دبي، الإمارات العربية المتحدة

تاريخ تقديم الطلب: ٢٠٢١/٦/٢١

اسم الوكيل: مركز مسقط للملكية الفكرية

العنوان: ص.ب: ٨٥٨ ر.ب: ١٣١، سلطنة عمان

magnolia baby

طلب تسجيل العلامة التجارية رقم: ١٤٧٠٠١

في الفئة ٢٥من أجل السلع/الخدمات:

لباس القدم (الملابس، وأغطية الرأس).

باســــــــــــم: ماغنوليا بيبي آي إن سي

الجنسيـــــــــــة: أمريكية

العنـــــــــــوان: ٧٧٤٨، شريوبوري إن جاي ٠٧٧٠٢، الولايات المتحدة الأمريكية

تاريخ تقديم الطلب: ٢٠٢١/٦/٣٠

اســـم الوكيـــل: الطرق الفنية للملكية الفكرية

العنـــــــــــوان: ص.ب: ٨٢٨ ر.ب:١١٢، سلطنة عمان

711

طلب تسجيل العلامة التجارية رقم: ١٤٧١٦٧

في الفئة ٣٤من أجل السلع/الخدمات:

مماسك لأعواد الثقاب (التبغ وأدوات المدخنين والثقاب).

باســــــــــــم: شركة شاطئ البحرية للتجارة ذ.م.م

الجنسيـــــــــــة: إماراتية

العنـــــــــــوان: ص.ب: ٢٧٣٦٨ الشارقة، الإمارات العربية المتحدة

تاريخ تقديم الطلب: ٢٠٢١/٧/٧

اســـم الوكيـــل: مركز مسقط للملكية الفكرية

العنـــــــــــوان: ص.ب: ٨٥٨ ر.ب:١٣١، سلطنة عمان

طلب تسجيل العلامة التجارية رقم: ١٤٧٢٦٣

Adaptive biotechnologies

في الفئة ٤٢من أجل السلع/الخدمات:

(توفير فحوصات التشخيص الطبي والاختبارات التشخيصية والإنذارية لأغراض البحث الطبي للمرض المتبقي وتحليل وتقييم والإبلاغ عن نتائج تلك الاختبارات لمساعدة المتخصصين في الرعاية الصحية لأغراض البحث، تطوير تكنولوجيا جديدة للغير في مجال التكنولوجيا الحيوية، خدمات تحليل الحمض النووي لأغراض البحث العلمي، الاختبارات الجينية لأغراض البحث العلمي، تضخيم الجينوم، خدمات التنميط الجيني لأغراض البحث أو التحليل، الأبحاث المختبرية في مجال التسلسل المناعي، البحث الطبي والعلمي في مجال علاج وتشخيص السرطان، البحث الطبي والعلمي في مجال التسلسل المناعي، تقديم خدمات الأبحاث المخبرية في مجال التعبير الجيني وتحديدا بيولوجيا السرطان، توفير معلومات البحث الطبي والعلمي في مجال التجارب السريرية، توفير معلومات البحث الطبي والعلمي في مجالات الأدوية وعلم الوراثة، البحث والتطوير في مجالات الأدوية والتكنولوجيا الحيوية، خدمات البحث والتطوير والهندسة والاختبار في مجالات الأدوية المناعية واللقاحات، البحث العلمي في مجال علم الوراثة والهندسة الوراثية)، رسم تصاميم ومخططات الإنشاء(، فحص الحمض النووي لأغراض البحث العلمي، الأبحاث الطبية، خدمات استشارية في مجالات التكنولوجيا الحيوية والبحث والتطوير الصيدلاني والعلوم الوراثية، خدمات استشارية في مجالات التكنولوجيا الحيوية والبحث والتطوير الصيدلاني والاختبارات المعملية والتشخيص وعلم الوراثة الدوائية، تصميم وتطوير الكواشف الكيميائية والمقايسات الكيميائية الحيوية حسب الطلب، تطوير تكنولوجيا جديدة للغير في مجال العلاج المناعي، الأبحاث المختبرية في مجال العلاج المناعي والأورام وأمراض الدم واضطرابات المناعة الذاتية والأمراض المعدية، البحث الطبي والعلمي في مجال العلاج المناعي، خدمات المختبرات الطبية).

باســــــــــــم: أدابتيف بيوتكنولوجيز كوربوريشن

الجنسيـــــــــــة: أمريكية

العنـــــــــــوان: ١٥٥١ إيستلايك أفنيو، سويت ٢٠٠، سياتل، واشنطن، ٩٨١٠٢، الولايات المتحدة الأمريكية

تاريخ تقديم الطلب: ٢٠٢١/٧/١١

اســـم الوكيـــــل: مركز مسقط للملكية الفكرية

العنـــــــــــوان: ص.ب: ٨٥٨ ر.ب: ١٣١، سلطنة عمان

حـــق الأولويـــــة: رقم الأولوية: ٩٠٤٥٩٤٧٩، تاريخ الأولوية: ٢٠٢١/١/١١، بلد الأولوية: الولايات المتحدة الأمريكية

طلب تسجيل العلامة التجارية رقم: ١٤٧٢٦٤

في الفئة ٤٤من أجل السلع/الخدمات:

خدمات طب الأسنان (توفير فحوصات التشخيص الطبي والاختبارات التشخيصية والإنذارية للأغراض العلاجية للمرض المتبقي وتحليل وتقييم والإبلاغ عن نتائج تلك الاختبارات لمساعدة المتخصصين في الرعاية الصحية على تحديد التشخيص السريري للمريض وفعالية علاجات المريض ومراجعة العلاجات المستقبلية وفقا لذلك، الخدمات الطبية، الخدمات الاستشارية في مجال التشخيص الطبي والاختبارات الإنذارية، خدمات التحليل الطبي، خدمات التحليل الطبي لأغراض التشخيص والاختبار النذير والعلاج، تقديم خدمات التشخيص الطبي والاختبارات الإنذارية).

باسم: أدابتيف بيوتكنولوجيز كوربوريشن

الجنسية: أمريكية

العنوان: ١٥٥١ إيستلايك أفنيو، سويت ٢٠٠، سياتل، واشنطن، ٩٨١٠٢، الولايات المتحدة الأمريكية

تاريخ تقديم الطلب: ٢٠٢١/٧/١١

اسم الوكيل: مركز مسقط للملكية الفكرية

العنوان: ص.ب: ٨٥٨ ر.ب: ١٣١، سلطنة عمان

حق الأولوية: رقم الأولوية: ٩٠٤٥٩٤٧٩، تاريخ الأولوية: ٢٠٢١/١/١١، بلد الأولوية: الولايات المتحدة الأمريكية

طلب تسجيل العلامة التجارية رقم: ١٤٧٢٦٥

في الفئة ٤٢من أجل السلع/الخدمات:

التحليل الكيميائي(توفير فحوصات التشخيص الطبي والاختبارات التشخيصية والإنذارية لأغراض البحث الطبي للمرض المتبقي وتحليل وتقييم والإبلاغ عن نتائج تلك الاختبارات لمساعدة المتخصصين في الرعاية الصحية لأغراض البحث، تطوير تكنولوجيا

جديدة للغير في مجال التكنولوجيا الحيوية، خدمات تحليل الحمض النووي لأغراض البحث العلمي، الاختبارات الجينية لأغراض البحث العلمي، تضخيم الجينوم، خدمات التنميط الجيني لأغراض البحث أو التحليل، الأبحاث المختبرية في مجال التسلسل المناعي، البحث الطبي والعلمي في مجال علاج وتشخيص السرطان، البحث الطبي والعلمي في مجال التسلسل المناعي، تقديم خدمات الأبحاث المخبرية في مجال التعبير الجيني وتحديدا بيولوجيا السرطان،(إجراء التحاليل بغرض استغلال حقول البترول) توفير معلومات البحث الطبي والعلمي في مجال التجارب السريرية، توفير معلومات البحث الطبي والعلمي في مجالات الأدوية وعلم الوراثة، البحث والتطوير في مجالات الأدوية والتكنولوجيا الحيوية، خدمات البحث والتطوير والهندسة والاختبار في مجالات الأدوية المناعية واللقاحات، البحث العلمي في مجال علم الوراثة والهندسة الوراثية، فحص الحمض النووي لأغراض البحث العلمي، الأبحاث الطبية، خدمات استشارية في مجالات التكنولوجيا الحيوية والبحث والتطوير الصيدلاني والعلوم الوراثية، خدمات استشارية في مجالات التكنولوجيا الحيوية والبحث والتطوير الصيدلاني والاختبارات المعملية والتشخيص وعلم الوراثة الدوائية، تصميم وتطوير الكواشف الكيميائية والمقاسات الكيميائية الحيوية حسب الطلب، تطوير تكنولوجيا جديدة للغير في مجال العلاج المناعي، الأبحاث المختبرية في مجال العلاج المناعي والأورام وأمراض الدم واضطرابات المناعة الذاتية والأمراض المعدية، البحث الطبي والعلمي في مجال العلاج المناعي، خدمات المختبرات الطبية).

باسم: أدابتيف بيوتكنولوجيز كوربوريشن

الجنسية: أمريكية

العنوان: ١٥٥١ إيستلايك أفنيو، سويت ٢٠٠، سياتل، واشنطن، ٩٨١٠٢، الولايات المتحدة الأمريكية

تاريخ تقديم الطلب: ٢٠٢١/٧/١١

اسم الوكيل: مركز مسقط للملكية الفكرية

العنوان: ص.ب: ٨٥٨ ر.ب: ١٣١، سلطنة عمان

حق الأولوية: رقم الأولوية: ٩٠٤٥٩٤٧٨، تاريخ الأولوية: ٢٠٢١/١/١١، بلد الأولوية: الولايات المتحدة الأمريكية

طلب تسجيل العلامة التجارية رقم: ١٤٧٢٦٦

Adaptive

في الفئة ٤٤من أجل السلع/الخدمات:

خدمات التحليل الطبي لأغراض التشخيص والعلاج المقدمة من قبل المختبرات الطبية (توفير فحوصات التشخيص الطبي والاختبارات التشخيصية والإنذارية للأغراض العلاجية للمرض المتبقي وتحليل وتقييم والإبلاغ عن نتائج تلك الاختبارات لمساعدة المتخصصين في الرعاية الصحية على تحديد التشخيص السريري للمريض وفعالية علاجات المريض ومراجعة العلاجات المستقبلية وفقا لذلك، الخدمات الطبية، الخدمات الاستشارية في مجال التشخيص الطبي والاختبارات الإنذارية، خدمات التحليل الطبي، خدمات التحليل الطبي لأغراض التشخيص والاختبار والنذير والعلاج، تقديم خدمات التشخيص الطبي والاختبارات الإنذارية).

باســــــــــــم: أدابتيف بيوتكنولوجيز كوربوريشن

الجنسيـــــــــــة: أمريكية

العنـــــــــــوان: ١٥٥١ إيستلايك أفنيو، سويت ٢٠٠، سياتـل، واشنطـن، ٩٨١٠٢، الولايات المتحدة الأمريكية

تاريخ تقديم الطلب: ٢٠٢١/٧/١١

اســـم الوكيـــــل: مركز مسقط للملكية الفكرية

العنـــــــــــوان: ص.ب: ٨٥٨ ر.ب: ١٣١، سلطنة عمان

حـــق الأولويـــــة: رقـم الأولويـة: ٩٠٤٥٩٤٧٨، تاريـخ الأولويـة: ٢٠٢١/١/١١، بلد الأولوية: الولايات المتحدة الأمريكية

إعـــلان

تعلن دائرة الملكية الفكرية عن العلامـات المسجلة والتي تم التأشيـر في السجلات بانتقال ملكيتها وفقا لأحكام المادة (٢٦) من قانون (نظام) العلامات التجارية لدول مجلس التعاون لدول الخليج العربية الصادر بالمرسوم السلطاني رقم ٢٠١٧/٣٣.

رقـــــم العلامـــــــة : ١٢٩٢٦
الفئـــــــــــــــة : ٣
تاريـــــخ التسجيـــــل: ٢٠٠٤/٧/٢٨م
رقم وتاريخ الجريدة التي أشهر بها التسجيل: ٧٦٧ في ٢٠٠٤/٥/١٥م
اســـم المالـــك السابـــــق: ثيرى موجلر اس ايه اس
اسم من انتقلت إليه الملكية : لوريال
الجنسيـــــة والمهنـــــة : فرنسية - التجارة والصناعة
العنـــــــــــــوان: ١٤ شارع رويال، ٧٥٠٠٨ باريس، فرنسا
جهة مشـروع الاستغـــلال: فرنسا
تاريـــخ انتقـــال الملكيـــة : ٢٠٢٠/٩/٢١م
تاريـخ التأشيـر بالسجـــل: ٢٠٢١/٨/٨م

رقـــــم العلامـــــــة : ١٢٩٢٧
الفئـــــــــــــــة : ٢٥
تاريـــــخ التسجيـــــل: ٢٠٠٤/٧/٢٨م
رقم وتاريخ الجريدة التي أشهر بها التسجيل: ٧٦٧ في ٢٠٠٤/٥/١٥م
اســـم المالـــك السابـــــق: ثيرى موجلر اس ايه اس
اسم من انتقلت إليه الملكية : لوريال
الجنسيـــــة والمهنـــــة : فرنسية - التجارة والصناعة
العنـــــــــــــوان: ١٤ شارع رويال، ٧٥٠٠٨ باريس، فرنسا
جهة مشـروع الاستغـــلال: فرنسا
تاريـــخ انتقـــال الملكيـــة : ٢٠٢٠/٩/٢١م
تاريـخ التأشيـر بالسجـــل: ٢٠٢١/٨/٨م

رقـــــم العلامـــــــة : ٣٦٤٠٣

الفئـــــــــــــة : ٢

تاريـــــخ التسجيـــــل: ٢٠٠٦/٨/١م

رقم وتاريخ الجريدة التي أشهر بها التسجيل: ٨٠٧ في ٢٠٠٦/١/١٥م

اســـم المالـــك السابـــق: كوفالينس سبيشياليتي أدهيسيفز إل إل سي

اسم من انتقلت إليه الملكية : سيل فور لايف اندستريز يو اس، ال ال سي

الجنسيـــــة والمهنـــــة : أمريكية - التجارة والصناعة

العنـــــــــــــوان: ١٠٠ بارك افيينو، الطابق ٣١، نيويورك، نيويورك ١٠٠١٧، الولايات المتحدة الأمريكية

جهة مشـروع الاستغـــلال: الولايات المتحدة الأمريكية

تاريـــخ انتقـــال الملكيـــة : ٢٠٢٠/٨/٢٠م

تاريـخ التأشيـر بالسجـــل: ٢٠٢١/٨/٨م

رقـــــم العلامـــــــة : ٢٦٣٣٤

الفئـــــــــــــة : ٥

تاريـــــخ التسجيـــــل: ٢٠٠٤/١١/٣٠م

رقم وتاريخ الجريدة التي أشهر بها التسجيل: ٧٧٣ في ٢٠٠٤/٨/١٥م

اســـم المالـــك السابـــق: بفايزر برودكتس انك

اسم من انتقلت إليه الملكية : سي.بيه. فارماسيوتيكالز انترناشيونال سي.في

الجنسيـــــة والمهنـــــة : أمريكية - التجارة والصناعة

العنـــــــــــــوان: كير/اوف جينيرال بارتنرز. فايرز مانيفاكتشورينج ال ال سي اند فايزر برودكشن ال ال سي، ٢٥٣ ايست الشارع ٤٢، نيويورك ان واي ١٠٠١٧، الولايات المتحدة الأمريكية

جهة مشـروع الاستغـــلال: الولايات المتحدة الأمريكية

تاريـــخ انتقـــال الملكيـــة : ٢٠٢١/٢/٢٤م

تاريـخ التأشيـر بالسجـــل: ٢٠٢١/٨/٨م

رقـــــم العلامـــــــة : ٢٦٣٣٤

الفئـــــــــــــة : ٥

تاريـــــخ التسجيـــــل: ٢٠٠٤/١١/٣٠م

رقم وتاريخ الجريدة التي أشهر بها التسجيل: ٧٧٣ في ٢٠٠٤/٨/١٥م

اســـم المالـــك السابـــق: سي.بيه. فارماسيوتيكالز انترناشيونال سي.في

اسم من انتقلت إليه الملكية : فيزر بى اف اي اس هولدينج ٤ ال ال سي

الجنسيـــــة والمهنـــــة : أمريكية - التجارة والصناعة

العنـــــــــــــوان: كير/اوف جينيرال بارتنرز. فايرز مانيفاكتشورينج ال ال سي اند فايزر برودكشن ال ال سي، ٢٥٣ ايست الشارع ٤٢، نيويورك ان واي ١٠٠١٧، الولايات المتحدة الأمريكية

جهة مشـروع الاستغـــلال: الولايات المتحدة الأمريكية

تاريـــخ انتقـــال الملكيـــة : ٢٠٢٠/٨/٥م

تاريـخ التأشيـر بالسجـــل: ٢٠٢١/٨/٨م

رقـــــم العلامـــــــة : ٢٦١٠٢

الفئـــــــــــــة : ١٠

تاريـــــخ التسجيـــــل: ٢٠٠٥/١/٣٠م

رقم وتاريخ الجريدة التي أشهر بها التسجيل: ٧٧٥ في ٢٠٠٤/٩/١٥م

اســـم المالـــك السابـــق: جونسون اند جونسون

اسم من انتقلت إليه الملكية : سبيشالتي سيرجيكال إنسترومينتيشن

الجنسيـــــة والمهنـــــة : إماراتية - التجارة والصناعة

العنـــــــــــــوان: ٣٠٣٤ أون درايف، أنتيوشن، تينيسي ٣٧٠١٣، الولايات المتحدة الأمريكية

جهة مشـروع الاستغـــلال: الولايات المتحدة الأمريكية

تاريـــخ انتقـــال الملكيـــة : ٢٠١٧/٤/٢٦م

تاريـخ التأشيـر بالسجـــل: ٢٠٢١/٨/٨م

إعـــــلان

تعلن دائرة الملكية الفكرية وفقا لأحكام المادة (١٩) من قانون (نظام) العلامات التجارية لدول مجلس التعاون لدول الخليج العربية الصادر بالمرسوم السلطاني رقم ٢٠١٧/٣٣، أنه تم تجديد مدة حماية العلامات المسجلة الآتية:

م	رقم العلامة	اسم الشركة	المهنة	تاريخ التسجيل
١	٥٧٢٣	جينيرال موتورز ال ال سي	التجارة والصناعة	١٩٩١/٧/٧
٢	٥٧٢٧	جينيرال موتورز ال ال سي	التجارة والصناعة	١٩٩١/٧/٧
٣	٥٧٢٨	جينيرال موتورز ال ال سي	التجارة والصناعة	١٩٩١/٧/٧
٤	٥٧٢٩	جينيرال موتورز ال ال سي	التجارة والصناعة	١٩٩١/٧/٧
٥	٥٧٣٠	جينيرال موتورز ال ال سي	التجارة والصناعة	١٩٩١/٧/٧
٦	٥٧٣١	جينيرال موتورز ال ال سي	التجارة والصناعة	١٩٩١/٧/٧
٧	٥٧٣٣	جينيرال موتورز ال ال سي	التجارة والصناعة	١٩٩١/٧/٧
٨	٥٧٣٤	جينيرال موتورز ال ال سي	التجارة والصناعة	١٩٩١/٧/٧
٩	٥٧٣٥	جينيرال موتورز ال ال سي	التجارة والصناعة	١٩٩١/٧/٧
١٠	٥٧٣٦	جينيرال موتورز ال ال سي	التجارة والصناعة	١٩٩١/٧/٧
١١	٦٣٥٧	سافليو - سوسيتا ازيوناريا فابريك ايتاليان لافورازيون اوتيسالي اس.بييه.ايه	التجارة والصناعة	١٩٩١/١٢/١٠
١٢	٧٠٦٩٤	سابيك جلوبال تيكنولوجيز بي في	التجارة والصناعة	٢٠١١/١٠/١١
١٣	٧٠٦٩٥	سابك انترناشيونال هولدينجز بي.في	التجارة والصناعة	٢٠١١/١٠/١١
١٤	٦٨٨٣٧	ميراج ريزورتس، انكوربوريتيد	التجارة والصناعة	٢٠١١/٦/٢٠
١٥	٦٨٨٣٦	ميراج ريزورتس، انكوربوريتيد	التجارة والصناعة	٢٠١١/٦/٢٠
١٦	٦٩٩٢٣	توتال اس.ايه	التجارة والصناعة	٢٠١١/٨/٢٢

م	رقم العلامة	اسم الشركة	المهنة	تاريخ التسجيل
١٧	٦٨٧١٩	مؤسسة قطر للتربية والعلوم وتنمية المجتمع	التجارة والصناعة	٢٠١١/٦/١٤
١٨	٦٨٧١٨	مؤسسة قطر للتربية والعلوم وتنمية المجتمع	التجارة والصناعة	٢٠١١/٦/١٤
١٩	٦٨٧١٧	مؤسسة قطر للتربية والعلوم وتنمية المجتمع	التجارة والصناعة	٢٠١١/٦/١٤
٢٠	٦٨٧١٦	مؤسسة قطر للتربية والعلوم وتنمية المجتمع	التجارة والصناعة	٢٠١١/٦/١٤
٢١	٦٨٧١٤	مؤسسة قطر للتربية والعلوم وتنمية المجتمع	التجارة والصناعة	٢٠١١/٦/١٤
٢٢	٦٨٧١٣	مؤسسة قطر للتربية والعلوم وتنمية المجتمع	التجارة والصناعة	٢٠١١/٦/١٤
٢٣	٦٨٧١٢	مؤسسة قطر للتربية والعلوم وتنمية المجتمع	التجارة والصناعة	٢٠١١/٦/١٤
٢٤	٦٨٧١١	مؤسسة قطر للتربية والعلوم وتنمية المجتمع	التجارة والصناعة	٢٠١١/٦/١٤
٢٥	٦٨٧١٠	مؤسسة قطر للتربية والعلوم وتنمية المجتمع	التجارة والصناعة	٢٠١١/٦/١٤
٢٦	٢٥٨٢١	سويسوتل مانيجمنت جي ام بي اتش	التجارة والصناعة	٢٠٠١/٧/٧
٢٧	٢٥٨٢٠	سويسوتل مانيجمنت جي ام بي اتش	التجارة والصناعة	٢٠٠١/٧/٧
٢٨	٦٨٨٦٥	غيرلين اس ايه	التجارة والصناعة	٢٠١١/٦/٢٢
٢٩	٢٥٨٥٢	جريت بيوتي هولدنجز ليميتد	التجارة والصناعة	٢٠٠١/٧/١١

م	رقم العلامة	اسم الشركة	المهنة	تاريخ التسجيل
٣٠	٥٧٧٩	سوسيتيه دي برودوى مارنييه لابوستول	التجارة والصناعة	١٩٩١/٧/١٠
٣١	٥٦١٠	اوغست ستورك كي.جي	التجارة والصناعة	١٩٩١/٦/١٢
٣٢	٥٦١١	اوغست ستورك كي.جاي	التجارة والصناعة	١٩٩١/٦/١٢
٣٣	٥٦١٢	اوغست ستورك كي.جاي	التجارة والصناعة	١٩٩١/٦/١٢
٣٤	٥٦١٣	اوغست ستورك كي.جاي	التجارة والصناعة	١٩٩١/٦/١٢
٣٥	٥٦١٤	اوغست ستورك كي.جاي	التجارة والصناعة	١٩٩١/٦/١٢
٣٦	٥٨٧١	اوغست ستورك كي.جاي	التجارة والصناعة	١٩٩١/٧/٢٧
٣٧	٦٠٥٧	اوغست ستورك كي.جاي	التجارة والصناعة	١٩٩١/٩/١٤
٣٨	٦٠٧٣	اوغست ستورك كي.جاي	التجارة والصناعة	١٩٩١/٩/٢٢
٣٩	٧١٧٠٤	جاز سيتيز ليمتد	التجارة والصناعة	٢٠١١/١٢/١٣
٤٠	٧١٧٠٥	جاز سيتيز ليمتد	التجارة والصناعة	٢٠١١/١٢/١٣
٤١	٧١٧٠٦	جاز سيتيز ليمتد	التجارة والصناعة	٢٠١١/١٢/١٣
٤٢	٢٥٧٥٣	كليبسال استراليا بي تي واي ليمتد	التجارة والصناعة	٢٠٠١/٦/٢٧
٤٣	٧٢٦٧١	تويوتا جيدوشا كابوشيكي كايشا (تويوتا موتور كوربوريشن)	التجارة والصناعة	٢٠١٢/٢/١١
٤٤	٦٩٧٥٧	شينزهين شيز ابيرل تشين اوبريشين كو، ال تي دي	التجارة والصناعة	٢٠١١/٨/١٣
٤٥	٧٦٧٣٧	شركة الغزال العالمية للواردات ش.م.م	التجارة والصناعة	٢٠١٢/١٠/١٠
٤٦	٧٦٧٣٣	شركة الغزال العالمية للواردات ش.م.م	التجارة والصناعة	٢٠١٢/١٠/١٠

م	رقم العلامة	اسم الشركة	المهنة	تاريخ التسجيل
٤٧	٦٤٥٣٧	كلية عمان لطب الأسنان ش.م.ع.م	التجارة والصناعة	٢٠١٠/٩/٨
٤٨	٥٨٣٧	وارنر بروز انترتينمنت، انك	التجارة والصناعة	١٩٩١/٧/٢٧
٤٩	٧٠٠٥٣	هنكل ايه جي & كو كي جي اي ايه	التجارة والصناعة	٢٠١١/٨/٢٨
٥٠	٧٠٠٥٤	هنكل ايه جي & كو كي جي اي ايه	التجارة والصناعة	٢٠١١/٨/٢٨
٥١	٥٥٨٤	الدستور للتجارة و المقاولات ش.م.م	التجارة والصناعة	١٩٩١/٥/٦
٥٢	٦٦٣٩١	الخنجي للتطوير العقاري ش.م.م	التجارة والصناعة	٢٠١١/١/١٨
٥٣	٦٣٧٤٥	مشاريع أجواء الخليج للتجارة	التجارة والصناعة	٢٠١٠/٧/١٣
٥٤	٦٧٦١٨	فيريريد للاستثمار ش.م.م	التجارة والصناعة	٢٠١١/٣/٢٧
٥٥	٧٠٦٩٣	فيرتريد للممتلكات ش.م.م	التجارة والصناعة	٢٠١١/١٠/١١
٥٦	٦٩٥٢٤	بن زاهر للتوريدات العالمية	التجارة والصناعة	٢٠١١/٧/٢٧
٥٧	٦٩٣٨٧	أم بي أم جي دياموند بريفت ليمتد	التجارة والصناعة	٢٠١١/٧/١٩
٥٨	٦٩٣٩٦	شركة الرقاء للتجارة ش.م.م	التجارة والصناعة	٢٠١١/٧/٢٠
٥٩	٢٥٩٦٠	سوميتومو رابر انداستريز ليمتد	التجارة والصناعة	٢٠٠١/٧/٢٢
٦٠	٢٥٩٦١	سوميتومو رابر انداستريز ليمتد	التجارة والصناعة	٢٠٠١/٧/٢٢
٦١	٧٧٩٥٥	جمال المدينة الحديثة ش.م.م	التجارة والصناعة	٢٠١٢/١٢/٢٢
٦٢	٢٦٩٠٦	سميث انترناشيونال انك	التجارة والصناعة	٢٠٠١/١٢/٢٥
٦٣	٢٦٣٠٧	هنكل كي جي & كو.كي جي اي ايه	التجارة والصناعة	٢٠٠١/٩/٩
٦٤	٢٦٣٠٨	هنكل كي جي & كو.كي جي اي ايه	التجارة والصناعة	٢٠٠١/٩/٩
٦٥	٦٩٣٥٠	جيليد ساينسيس، انك	التجارة والصناعة	٢٠١١/٧/١٦
٦٦	٦٩٣٥٣	جيليد ساينسيس، انك	التجارة والصناعة	٢٠١١/٧/١٦
٦٧	٦٩٣٥٢	جيليد ساينسيس، انك	التجارة والصناعة	٢٠١١/٧/١٦
٦٨	٦٩٣٥١	جيليد ساينسيس، انك	التجارة والصناعة	٢٠١١/٧/١٦
٦٩	٦٩٦٢١	ميكرو انرتناشيونال ليمتد	التجارة والصناعة	٢٠١١/٨/٨

م	رقم العلامة	اسم الشركة	المهنة	تاريخ التسجيل
٧٠	٢٥٢٥٧	ايرث كوربوريشن	التجارة والصناعة	٢٠٠١/٤/٧
٧١	٢٦٠٣١	آرلا فودز آ.ام.بي.آ	التجارة والصناعة	٢٠٠١/٧/٣٠
٧٢	٢٦٠٣٢	آرلا فودز آ.ام.بي.آ	التجارة والصناعة	٢٠٠١/٧/٣٠
٧٣	٦٣١٦	آرلا فودز آ.ام.بي.آ	التجارة والصناعة	١٩٩١/١٢/٤
٧٤	٧٠٩٦٢	توتو ليمتد	التجارة والصناعة	٢٠١١/١٠/٢٩
٧٥	٧٠٩٦٣	توتو ليمتد	التجارة والصناعة	٢٠١١/١٠/٢٩
٧٦	٧٠٩٦٤	توتو ليمتد	التجارة والصناعة	٢٠١١/١٠/٢٩
٧٧	٦٩٥٠٧	نوهمي بوساي ليمتد	التجارة والصناعة	٢٠١١/٧/٢٧
٧٨	٢٦٣٤٠	مارك ليورينت	التجارة والصناعة	٢٠٠١/٩/١٢
٧٩	٦٩٥٦٣	بي بي بي ليمتد	التجارة والصناعة	٢٠١١/٨/٢
٨٠	٦٩٥٦٤	بي بي بي ليمتد	التجارة والصناعة	٢٠١١/٨/٢
٨١	٦٩٥٦٥	بي بي بي ليمتد	التجارة والصناعة	٢٠١١/٨/٢
٨٢	٦٩٤٩٦	اتش في ايه هولدينجز (بي في تي) ليمتد	التجارة والصناعة	٢٠١١/٧/٢٥
٨٣	٦٩٥٢٦	سوميتومو روبر إندستريز، إل تي دي	التجارة والصناعة	٢٠١١/٧/٢٧
٨٤	٦٩٥٢٧	سوميتومو روبر إندستريز، إل تي دي	التجارة والصناعة	٢٠١١/٧/٢٧
٨٥	٦٩٥٢٨	سوميتومو روبر إندستريز، إل تي دي	التجارة والصناعة	٢٠١١/٧/٢٧
٨٦	٦٩٥٢٩	سوميتومو روبر إندستريز، إل تي دي	التجارة والصناعة	٢٠١١/٧/٢٧

م	رقم العلامة	اسم الشركة	المهنة	تاريخ التسجيل
٨٧	٥٨٦١	كرافت فوودز جروب براندز ال ال سي	التجارة والصناعة	١٩٩١/٧/٢٧
٨٨	٦٩٣٥٧	إتش.جيه.هاينز كمبني براندز إل إل سي	التجارة والصناعة	٢٠١١/٧/١٦
٨٩	٥٨٤٣	كونينكليجكي دويه ايجبرتس بي.في	التجارة والصناعة	١٩٩١/٧/٢٧
٩٠	٥٨٤٨	كونينكليجكي دويه ايجبرتس بي.في	التجارة والصناعة	١٩٩١/٧/٢٧
٩١	٦٩٠٧٣	مانولي فلويكونيكو هولدنغ بي في	التجارة والصناعة	٢٠١١/٧/٥
٩٢	٦٩٠٧٤	مانولي فلويكونيكو هولدنغ بي في	التجارة والصناعة	٢٠١١/٧/٥
٩٣	٦٩٠٧٥	مانولي فلويكونيكو هولدنغ بي في	التجارة والصناعة	٢٠١١/٧/٥
٩٤	٥٦٩٢	هنكل ليمتد	التجارة والصناعة	١٩٩١/٧/٧
٩٥	٥٦٩٣	هنكل ليمتد	التجارة والصناعة	١٩٩١/٧/٧
٩٦	٥٧٥٨	هرتز سيستم، انك	التجارة والصناعة	١٩٩١/٧/٩
٩٧	٥٧٥٩	هرتز سيستم، انك	التجارة والصناعة	١٩٩١/٧/٩

استـدراك

تنـوه وزارة التجـارة والصناعـة وترويج الاستثمار إلـى أنه قـد وقع خطأ مادي عند نشـر إعـلان منح براءة الاختراع للطلب رقم (OM/P/2016/00006)، المنشـور في الجريـدة الرسميـة العـدد (١٤٠١) الصـادر بتاريـخ ٢٢ ذو الحجة ١٤٤٢هـ، الموافق ١ أغسطس ٢٠٢١م، إذ ورد كالآتي :

(٢١) OM/P/2016/00006

(٢٢) 17/1/2016

(٣١) US2013/055365

(٣٢) 16/8/2013

(٣٣) US

(٥٤) وسيلة تحكم بالتدفق للتحكم بالتدفق بالاعتماد على طور مائع.

(٥٧) يتعلق الاختراع الحالي بوسيلة تحكم بالتدفق يمكن أن تتضمن ماء في غرفة، يكون للغرفة حجم متغير عضو تقييد تدفق يقوم بالإزاحة استجابة لتغير في حجم الغرفة ووسيلة إمالة تضع ضغطا في الغرفة. يمكن أن تتضمن طريقة للتحكم في تدفق بخار في بئر توفير وسيلة تحكم بالتدفق والتي تقوم بتغيير المقاومة للتدفق في البئر وسيلة التحكم بالتدفق تتضمن غرفة لها حجم متغير ماء موضوع في الغرفة ووسيلة إمالة. تؤثر وسيلة الإمالة بحجم الغرفة. يمكن أن تتضمن وسيلة تحكم بالتدفق أخرى ماء في غرفة يكون للغرفة حجم متغير عضو تقييد تدفق يقوم بالإزاحة استجابة لتغير في حجم الغرفة ووسيلة إمالة والتي تقلل نقطة الغليان للماء في الغرفة.

(٧١) HALLIBURTON ENERGY SERVICES, INC

(٧٢)
- FRIPP, Michael, L
- GANO, John, C
- MURPHREE, Zachary, R

والصحيـــح هـــو :

الوصف المختصر باللغة العربية لبراءة الاختراع

سلطنـــة عمـــان وزارة التجـارة والصناعـة وترويـج الاستثمـار المديريـة العامـة للتجـارة دائـرة الملكيـة الفكريـة		(٢٢) ٢٠١٦/١/١٧ (٢١) OM/P/2016/00006 (٤٤) ٢٠٢١/٢/٧ الجريدة الرسمية رقم : ١٣٧٨ (٤٥) (١١)

(51)	Int.Cl.	E21B 34/06, 34/08 , 43/12

(٧١)	١	هاليبورتون اينيرجي سيرفيسيز، إنك (الولايات المتحدة الأمريكية)
	٢	
	٣	
(٧٢)	١	فريب، ميكائيل، أل (الولايات المتحدة الأمريكية)
	٢	جانو، جون، سي (الولايات المتحدة الأمريكية)
	٣	مورفري، زاشاري، آر (الولايات المتحدة الأمريكية)
(٧٣)	١	
	٢	
(٧٤)	١	أبو غزالة للملكيه الفكرية
	٢	
	٣	
(٣٠)		PCT/US2013/055365 16/8/2013
(١٢)		براءاة اختراع
(٥٤)		وسيلة تحكم بالتدفق للتحكم بالتدفق بالاعتماد على طور مائع تبدأ الحماية من ٢٠١٣/٨/١٦ وتنتهي بتاريخ ٢٠٣٣/٨/١٥

(٥٧) يتعلق الاختراع الحالي بوسيلة تحكم بالتدفق يمكن أن تتضمن ماء في غرفة، يكون للغرفة حجم متغير، عضو تقييد تدفق يقوم بالإزاحة استجابة لتغير في حجم الغرفة، ووسيلة إمالة تضع ضغطا في الغرفة. يمكن أن تتضمن طريقة للتحكم في تدفق بخار في بئر توفير وسيلة تحكم بالتدفق والتي تقوم بتغيير المقاومة للتدفق في البئر، وسيلة التحكم بالتدفق تتضمن غرفة لها حجم متغير، ماء موضوع في الغرفة، ووسيلة إمالة. تؤثر وسيلة الإمالة بحجم الغرفة. يمكن أن تتضمن وسيلة تحكم بالتدفق أخرى ماء في غرفة، يكون للغرفة حجم متغير، عضو تقييد تدفق يقوم بالإزاحة استجابة لتغير في حجم الغرفة، ووسيلة إمالة والتي تقلل نقطة الغليان للماء في الغرفة.

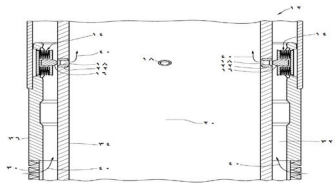

شكل ٢

Patent / English Abstract

Sultanate Of Oman Ministry of Commerce, Industry & Investment promotion Directorate General Of Commerce Intellectual Property Department		(22)	January 17, 2016
		(21)	OM/P/2016/00006
		(44)	February 07, 2021 Official Gazette No.: 1378
		(45)	
		(11)	

(51)	Int. Cl.	E21B 34/06 , 34/08 , 43/12
(71)	1	**HALLIBURTON ENERGY SERVICES, INC.** [US/US]
	2	
(72)	1	**FRIPP, Michael, L.** [US/US]
	2	**GANO, John, C**. [US/US]
	3	**MURPHREE, Zachary , R.** [US/US]
(73)	1	
	2	
(74)	1	**ABU-GHAZALEH INTELLECTUAL PROPERTY**
	2	
(30)		**PCT/US2013/055365 16.08.2013**
(12)		**Patent**

(54) FLOW CONTROL DEVICE FOR CONTROLLING FLOW BASED ON FLUID PHASE.

Protection starting from 16.08.2013 to 15.08.2033

(57) A flow control device can include water in a chamber, the chamber having a variable volume, a flow restricting member which displaces in response to a change in the chamber volume, and a biasing device which influences a pressure in the chamber. A method of controlling flow of steam in a well can include providing a flow control device which varies a resistance to flow in the well, the flow control device including a chamber having a variable volume, water disposed in the chamber, and a biasing device. The biasing device influences the chamber volume. Another flow control device can include water in a chamber, the chamber having a variable volume, a flow restricting member which displaces in response to a change in the chamber volume, and a biasing device which reduces a boiling point of the water in the chamber.

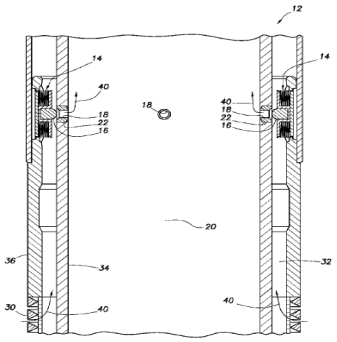

FIG.2

محمد بن سعيد بن سليم العبري
إعـــــلان
عن بدء أعمال التصفية لشركة الشفق اللامع للتجارة - تضامنية

يعلن محمد بن سعيد بن سليم العبري أنه يقوم بتصفية شركة الشفق اللامع للتجارة - تضامنية، والمسجلة لدى أمانة السجل التجاري بالرقم ١٦٨٨٣٥٩، وفقا لاتفاق الشركاء المؤرخ ٢٠١٩/٧/٨م، وللمصفي وحده حق تمثيل الشركة في التصفية أمام الغير، وعلى الجميع مراجعة المصفي في كافة الأمور التي تتعلق بأعمال الشركة على العنوان الآتي:

محافظة جنوب الباطنة
ص.ب: ٥٣٧ ر.ب: ٣١٨
هاتف رقم: ٩٢٧٧٢٢٧٨

كما يدعو المصفي بموجب هذا الإعلان دائني الشركة للتقدم بادعاءاتهم ضد الشركة مدعمة بالمستندات الثبوتية على العنوان المذكور أعلاه، خلال ستة أشهر من تاريخ نشر هذا الإعلان، وعلى كل من عليه حقوق للشركة أن يؤديها للمصفي على العنوان المشار إليه.

المصفي

فهد بن ناصر بن حميد الحوسني
إعـــــلان
عن بدء أعمال التصفية لشركة دار الجودة للبرمجيات العالمية ش.م.م

يعلن فهد بن ناصر بن حميد الحوسني أنه يقوم بتصفية شركة دار الجودة للبرمجيات العالمية ش.م.م، والمسجلة لدى أمانة السجل التجاري بالرقم ١٢٩٦٧٩٣، وفقا لاتفاق الشركاء المؤرخ ٢٠٢١/٦/٢١م، وللمصفي وحده حق تمثيل الشركة في التصفية أمام الغير، وعلى الجميع مراجعة المصفي في كافة الأمور التي تتعلق بأعمال الشركة على العنوان الآتي:

ولاية الخابورة - محافظة شمال الباطنة
ص.ب: ٢٥٤ ر.ب: ٣١٦
هاتف رقم: ٩٢٠٩٩٩٩٥

كما يدعو المصفي بموجب هذا الإعلان دائني الشركة للتقدم بادعاءاتهم ضد الشركة مدعمة بالمستندات الثبوتية على العنوان المذكور أعلاه، خلال ستة أشهر من تاريخ نشر هذا الإعلان، وعلى كل من عليه حقوق للشركة أن يؤديها للمصفي على العنوان المشار إليه.

المصفي

مسلم بن أحمد بن علي جعبوب

إعـــــلان

عن بدء أعمال التصفية لشركة الركن الذهبي الماسي - تضامنية

يعلن مسلم بن أحمد بن علي جعبوب أنه يقوم بتصفية شركة الركن الذهبي الماسي - تضامنية، والمسجلة لدى أمانة السجل التجاري بالرقم ١٢٤٢٧٣٩، وفقا لاتفاق الشركاء المؤرخ ٢٠٢١/٧/٢٨م، وللمصفي وحده حق تمثيل الشركة في التصفية أمام الغير، وعلى الجميع مراجعة المصفي في كافة الأمور التي تتعلق بأعمال الشركة على العنوان الآتي:

ولاية صلالة - محافظة ظفار

هاتف رقم: ٩٢٢٦٥١١١

كما يدعو المصفي بموجب هذا الإعلان دائني الشركة للتقدم بادعاءاتهم ضد الشركة مدعمة بالمستندات الثبوتية على العنوان المذكور أعلاه، خلال ستة أشهر من تاريخ نشر هذا الإعلان، وعلى كل من عليه حقوق للشركة أن يؤديها للمصفي على العنوان المشار إليه.

المصفي

عبدالله بن سعيد بن عبدالله الشنفري

إعـــــلان

عن بدء أعمال التصفية لشركة مركز صلالة للتسوق - تضامنية

يعلن عبدالله بن سعيد بن عبدالله الشنفري أنه يقوم بتصفية شركة مركز صلالة للتسوق - تضامنية، والمسجلة لدى أمانة السجل التجاري بالرقم ٢١٦٠٨٩٧، وفقا لاتفاق الشركاء المؤرخ ٢٠٢١/٣/٢٥م، وللمصفي وحده حق تمثيل الشركة في التصفية أمام الغير، وعلى الجميع مراجعة المصفي في كافة الأمور التي تتعلق بأعمال الشركة على العنوان الآتي:

ولاية صلالة - محافظة ظفار

ص.ب: ٤٠٠ ر.ب: ٢١١

هاتف رقم: ٢٣٢٩٨٠٧٢ فاكس رقم: ٢٣٢٩٠٩٨٧

كما يدعو المصفي بموجب هذا الإعلان دائني الشركة للتقدم بادعاءاتهم ضد الشركة مدعمة بالمستندات الثبوتية على العنوان المذكور أعلاه، خلال ستة أشهر من تاريخ نشر هذا الإعلان، وعلى كل من عليه حقوق للشركة أن يؤديها للمصفي على العنوان المشار إليه.

المصفي

خالد بن محمد بن مسلم سمحان الكثيري
إعـــــلان
عن بدء أعمال التصفية
لشركة أبو عامر وأولاده للتجارة والمقاولات - توصية

يعلن خالد بن محمد بن مسلم سمحان الكثيري أنه يقوم بتصفية شركة أبو عامر وأولاده للتجارة والمقاولات - توصية، والمسجلة لدى أمانة السجل التجاري بالرقم ٢١٦٠٧٧٣، وفقا لاتفاق الشركاء المؤرخ ٢٠٢١/٧/٢٥م، وللمصفي وحده حق تمثيل الشركة في التصفية أمام الغير، وعلى الجميع مراجعة المصفي في كافة الأمور التي تتعلق بأعمال الشركة على العنوان الآتي:

ولاية صلالة - محافظة ظفار

هاتف رقم: ٩٥٣٥٣٥٣٨

كما يدعو المصفي بموجب هذا الإعلان دائني الشركة للتقدم بادعاءاتهم ضد الشركة مدعمة بالمستندات الثبوتية على العنوان المذكور أعلاه، خلال ستة أشهر من تاريخ نشر هذا الإعلان، وعلى كل من عليه حقوق للشركة أن يؤديها للمصفي على العنوان المشار إليه.

المصفي

أحمد بن محمد بن علي النعيمي
إعـــــلان
عن بدء أعمال التصفية لشركة دوحة صحم للتجارة - توصية

يعلن أحمد بن محمد بن علي النعيمي أنه يقوم بتصفية شركة دوحة صحم للتجارة - توصية، والمسجلة لدى أمانة السجل التجاري بالرقم ١١٩٠١٠٢، وللمصفي وحده حق تمثيل الشركة في التصفية أمام الغير، وعلى الجميع مراجعة المصفي في كافة الأمور التي تتعلق بأعمال الشركة على العنوان الآتي:

ولاية صحار - محافظة شمال الباطنة

هاتف رقم: ٩٩٨٨٨٨٢٦

كما يدعو المصفي بموجب هذا الإعلان دائني الشركة للتقدم بادعاءاتهم ضد الشركة مدعمة بالمستندات الثبوتية على العنوان المذكور أعلاه، خلال ستة أشهر من تاريخ نشر هذا الإعلان، وعلى كل من عليه حقوق للشركة أن يؤديها للمصفي على العنوان المشار إليه.

المصفي

مكتب الفيصل للتدقيق والاستشارات المالية

إعـــــلان

عن بدء أعمال التصفية لشركة الصخرة البيضاء الدولية ش.م.م

يعلن مكتب الفيصل للتدقيق والاستشارات المالية أنه يقوم بتصفية شركة الصخرة البيضاء الدولية ش.م.م، والمسجلة لدى أمانة السجل التجاري بالرقم ١٠١٢٩٥٢، وللمصفي وحده حق تمثيل الشركة في التصفية أمام الغير، وعلى الجميع مراجعة المصفي في كافة الأمور التي تتعلق بأعمال الشركة على العنوان الآتي:

ص.ب: ١٣١ ر.ب: ١٧٠٠

هاتف رقم: ٩٢٢٢١٣٠٢ - ٩٥٧٠٠٣٥٣

كما يدعو المصفي بموجب هذا الإعلان دائني الشركة للتقدم بادعاءاتهم ضد الشركة مدعمة بالمستندات الثبوتية على العنوان المذكور أعلاه، خلال ستة أشهر من تاريخ نشر هذا الإعلان، وعلى كل من عليه حقوق للشركة أن يؤديها للمصفي على العنوان المشار إليه.

المصفي

مكتب الكون - محاسبون قانونيون

إعـــــلان

عن بدء أعمال التصفية لشركة دلمون الماسية للمقاولات ش.ش.و

يعلن مكتب الكون - محاسبون قانونيون - أنه يقوم بتصفية شركة دلمون الماسية للمقاولات ش.ش.و، والمسجلة لدى أمانة السجل التجاري بالرقم ١٠٧٨١٠٥، وفقا لاتفاق الشركاء المؤرخ ٢٠٢١/٦/٩م، وللمصفي وحده حق تمثيل الشركة في التصفية أمام الغير، وعلى الجميع مراجعة المصفي في كافة الأمور التي تتعلق بأعمال الشركة على العنوان الآتي:

الخوض السادسة - ولاية السيب - محافظة مسقط

ص.ب: ١١٢٤ ر.ب: ١٢١

هاتف رقم: ٩٩٢٢٨٥١١

كما يدعو المصفي بموجب هذا الإعلان دائني الشركة للتقدم بادعاءاتهم ضد الشركة مدعمة بالمستندات الثبوتية على العنوان المذكور أعلاه، خلال ستة أشهر من تاريخ نشر هذا الإعلان، وعلى كل من عليه حقوق للشركة أن يؤديها للمصفي على العنوان المشار إليه.

المصفي

مكتب كرو ماك والغزالي - محاسبون قانونيون

إعـــــلان

عن بدء أعمال التصفية لشركة محسن حيدر درويش للسيارات ش.م.م

يعلن مكتب كرو ماك والغزالي - محاسبون قانونيون - أنه يقوم بتصفية شركة محسن حيدر درويش للسيارات ش.م.م، والمسجلة لدى أمانة السجل التجاري بالرقم ١٢٠٥٩٢٢، وفقا لاتفاق الشركاء المؤرخ ٢٠٢١/٢/٧م، وللمصفي وحده حق تمثيل الشركة في التصفية أمام الغير، وعلى الجميع مراجعة المصفي في كافة الأمور التي تتعلق بأعمال الشركة على العنوان الآتي:

الخوير - ولاية بوشر - محافظة مسقط

ص.ب: ٩٧١ ر.ب: ١٣١

هاتف رقم: ٢٤٠٣٦٣٠٠ فاكس رقم: ٢٤٥٨٧٥٨٨

كما يدعو المصفي بموجب هذا الإعلان دائني الشركة للتقدم بادعاءاتهم ضد الشركة مدعمة بالمستندات الثبوتية على العنوان المذكور أعلاه، خلال ستة أشهر من تاريخ نشر هذا الإعلان، وعلى كل من عليه حقوق للشركة أن يؤديها للمصفي على العنوان المشار إليه.

المصفي

مكتب أضواء الباطنة لتدقيق الحسابات

إعـــــلان

عن بدء أعمال التصفية لشركة الكفاءة الراقية للتجارة ش.م.م

يعلن مكتب أضواء الباطنة لتدقيق الحسابات أنه يقوم بتصفية شركة الكفاءة الراقية للتجارة ش.م.م، والمسجلة لدى أمانة السجل التجاري بالرقم ١١١٦٥٩٠، وللمصفي وحده حق تمثيل الشركة في التصفية أمام الغير، وعلى الجميع مراجعة المصفي في كافة الأمور التي تتعلق بأعمال الشركة على العنوان الآتي:

ولاية صحار - محافظة شمال الباطنة

ص.ب: ٥٢٦ ر.ب: ٣١١

هاتف رقم: ٩٩٧٠٦٥٩٩

كما يدعو المصفي بموجب هذا الإعلان دائني الشركة للتقدم بادعاءاتهم ضد الشركة مدعمة بالمستندات الثبوتية على العنوان المذكور أعلاه، خلال ستة أشهر من تاريخ نشر هذا الإعلان، وعلى كل من عليه حقوق للشركة أن يؤديها للمصفي على العنوان المشار إليه.

المصفي

إعـــــلان

عن بدء أعمال التصفية لشركة شواطئ آسيا للإنشاءات الهندسية ش.م.م

يعلن مكتب أضواء الباطنة لتدقيق الحسابات أنه يقوم بتصفية شركة شواطئ آسيا للإنشاءات الهندسية ش.م.م، والمسجلة لدى أمانة السجل التجاري بالرقم ١١٧٢٢١١، وللمصفي وحده حق تمثيل الشركة في التصفية أمام الغير، وعلى الجميع مراجعة المصفي في كافة الأمور التي تتعلق بأعمال الشركة على العنوان الآتي:

ولاية صحار - محافظة شمال الباطنة

ص.ب: ٥٢٦ ر.ب: ٣١١

هاتف رقم: ٩٩٧٠٦٥٩٩

كما يدعو المصفي بموجب هذا الإعلان دائني الشركة للتقدم بادعاءاتهم ضد الشركة مدعمة بالمستندات الثبوتية على العنوان المذكور أعلاه، خلال ستة أشهر من تاريخ نشر هذا الإعلان، وعلى كل من عليه حقوق للشركة أن يؤديها للمصفي على العنوان المشار إليه.

المصفي

مكتب خليفة الهنائي للمحاماة والاستشارات القانونية

إعـــــلان

عن بدء أعمال التصفية لشركة الصنوان للتجارة ش.م.م

يعلن مكتب خليفة الهنائي للمحاماة والاستشارات القانونية أنه يقوم بتصفية شركة الصنوان للتجارة ش.م.م، والمسجلة لدى أمانة السجل التجاري بالرقم ١٥٤٨٥٤٩، وفقا لاتفاق الشركاء المؤرخ ٢٠٢١/٧/١١م، وللمصفي وحده حق تمثيل الشركة في التصفية أمام الغير، وعلى الجميع مراجعة المصفي في كافة الأمور التي تتعلق بأعمال الشركة على العنوان الآتي:

المعبيلة الجنوبية - ولاية السيب - محافظة مسقط

ص.ب: ٢٤ ر.ب: ١٣٠

هاتف رقم: ٢٤٤٥٥٣٠٣ فاكس رقم: ٢٤٤٥٦٦٥٤

كما يدعو المصفي بموجب هذا الإعلان دائني الشركة للتقدم بادعاءاتهم ضد الشركة مدعمة بالمستندات الثبوتية على العنوان المذكور أعلاه، خلال ستة أشهر من تاريخ نشر هذا الإعلان، وعلى كل من عليه حقوق للشركة أن يؤديها للمصفي على العنوان المشار إليه.

المصفي

مكتب الجدوى العالمية للاستشارات المالية وتدقيق الحسابات
إعـــــلان
عن بدء أعمال التصفية لشركة رواد النجاح ش.ش.و

يعلن مكتب الجدوى العالمية للاستشارات المالية وتدقيق الحسابات أنه يقوم بتصفية شركة رواد النجاح ش.ش.و، والمسجلة لدى أمانة السجل التجاري بالرقم ١٨٠٥٨٦٠، وللمصفي وحده حق تمثيل الشركة في التصفية أمام الغير، وعلى الجميع مراجعة المصفي في كافة الأمور التي تتعلق بأعمال الشركة على العنوان الآتي:

ولاية السيب - محافظة مسقط
ص.ب: ٥٥٦ ر.ب: ١٢١
هاتف رقم: ٢٢٣٦٨٤٦٢ - ٩٧٤٦٦٠٠٢

كما يدعو المصفي بموجب هذا الإعلان دائني الشركة للتقدم بادعاءاتهم ضد الشركة مدعمة بالمستندات الثبوتية على العنوان المذكور أعلاه، خلال ستة أشهر من تاريخ نشر هذا الإعلان، وعلى كل من عليه حقوق للشركة أن يؤديها للمصفي على العنوان المشار إليه.

المصفي

شركة مور ستيفنز
إعـــــلان
عن بدء أعمال التصفية لشركة الموج الأبيض اللامع ش.م.م

تعلن شركة مور ستيفنز أنها تقوم بتصفية شركة الموج الأبيض اللامع ش.م.م، والمسجلة لدى أمانة السجل التجاري بالرقم ١٣٢٩٣٢٩، وفقا لاتفاق الشركاء المؤرخ ٢٠٢١/٧/٢٧م، وللمصفية وحدها حق تمثيل الشركة في التصفية أمام الغير، وعلى الجميع مراجعة المصفية في كافة الأمور التي تتعلق بأعمال الشركة على العنوان الآتي:

القرم - شارع الولج - سكة رقم: ١٠١٣ - بناية رقم: ١٠٢٢-
الدور الرابع -مكتب رقم: ٤١
ص.ب: ٩٣٣ ر.ب: ١١٢
هاتف رقم: ٢٤٠٦١٠٠٠ فاكس رقم: ٢٤٠٦١٠٩٩

كما تدعو المصفية بموجب هذا الإعلان دائني الشركة للتقدم بادعاءاتهم ضد الشركة مدعمة بالمستندات الثبوتية على العنوان المذكور أعلاه، خلال ستة أشهر من تاريخ نشر هذا الإعلان، وعلى كل من عليه حقوق للشركة أن يؤديها للمصفية على العنوان المشار إليه.

المصفية

جاسم بن محمد بن حسن العجمي

إعـــــلان

عن بدء أعمال التصفية لشركة شراع الفليج للتجارة - تضامنية

يعلن جاسم بن محمد بن حسن العجمي أنه يقوم بتصفية شركة شراع الفليج للتجارة - تضامنية، والمسجلة لدى أمانة السجل التجاري بالرقم ١٠٨٣٧٣٢، وللمصفي وحده حق تمثيل الشركة في التصفية أمام الغير، وعلى الجميع مراجعة المصفي في كافة الأمور التي تتعلق بأعمال الشركة على العنوان الآتي:

ولاية صحم - محافظة شمال الباطنة

هاتف رقم: ٩٥١٨٥٩١٤

كما يدعو المصفي بموجب هذا الإعلان دائني الشركة للتقدم بادعاءاتهم ضد الشركة مدعمة بالمستندات الثبوتية على العنوان المذكور أعلاه، خلال ستة أشهر من تاريخ نشر هذا الإعلان، وعلى كل من عليه حقوق للشركة أن يؤديها للمصفي على العنوان المشار إليه.

المصفي

هلال بن حمد بن سالم الرحبي

إعـــــلان

عن بدء أعمال التصفية لشركة مشاريع روز المتحدة ش.م.م

يعلن هلال بن حمد بن سالم الرحبي أنه يقوم بتصفية شركة مشاريع روز المتحدة ش.م.م، والمسجلة لدى أمانة السجل التجاري بالرقم ١٠٣٨٣٠٩، وللمصفي وحده حق تمثيل الشركة في التصفية أمام الغير، وعلى الجميع مراجعة المصفي في كافة الأمور التي تتعلق بأعمال الشركة على العنوان الآتي:

ص.ب: ٧٥٥ ر.ب: ١٢١

هاتف رقم: ٩٩٢٧٢٧٢٩

كما يدعو المصفي بموجب هذا الإعلان دائني الشركة للتقدم بادعاءاتهم ضد الشركة مدعمة بالمستندات الثبوتية على العنوان المذكور أعلاه، خلال ستة أشهر من تاريخ نشر هذا الإعلان، وعلى كل من عليه حقوق للشركة أن يؤديها للمصفي على العنوان المشار إليه.

المصفي

إعـــــلان

عن بدء أعمال التصفية لشركة مشاريع همسات المجد للتجارة - توصية

يعلن هلال بن حمد بن سالم الرحبي أنه يقوم بتصفية شركة مشاريع همسات المجد للتجارة - توصية، والمسجلة لدى أمانة السجل التجاري بالرقم ١١٧٣٦٠٩، وللمصفي وحده حق تمثيل الشركة في التصفية أمام الغير، وعلى الجميع مراجعة المصفي في كافة الأمور التي تتعلق بأعمال الشركة على العنوان الآتي:

ص.ب: ٧٥٥ ر.ب: ١٢١

هاتف رقم: ٩٩٢٧٢٧٢٩

كما يدعو المصفي بموجب هذا الإعلان دائني الشركة للتقدم بادعاءاتهم ضد الشركة مدعمة بالمستندات الثبوتية على العنوان المذكور أعلاه، خلال ستة أشهر من تاريخ نشر هذا الإعلان، وعلى كل من عليه حقوق للشركة أن يؤديها للمصفي على العنوان المشار إليه.

المصفي

عبدالله بن خويطر بن محمد الحجري

إعـــــلان

عن بدء أعمال التصفية

لشركة عفان وعبدالله الحجري للتجارة والمقاولات - تضامنية

يعلن عبدالله بن خويطر بن محمد الحجري أنه يقوم بتصفية شركة عفان وعبدالله الحجري للتجارة والمقاولات - تضامنية، والمسجلة لدى أمانة السجل التجاري بالرقم ١٠٧٣٣٩٨، وفقا لاتفاق الشركاء المؤرخ ٢٠٢١/٧/١٣م، وللمصفي وحده حق تمثيل الشركة في التصفية أمام الغير، وعلى الجميع مراجعة المصفي في كافة الأمور التي تتعلق بأعمال الشركة على العنوان الآتي:

ص.ب: ٧٣ ر.ب: ٤٢١

هاتف رقم: ٩٢٢٢٢١٧٥

كما يدعو المصفي بموجب هذا الإعلان دائني الشركة للتقدم بادعاءاتهم ضد الشركة مدعمة بالمستندات الثبوتية على العنوان المذكور أعلاه، خلال ستة أشهر من تاريخ نشر هذا الإعلان، وعلى كل من عليه حقوق للشركة أن يؤديها للمصفي على العنوان المشار إليه.

المصفي

إعـــــلان

عن بدء أعمال التصفية لشركة شروق سيح العوافي للتجارة - تضامنية

يعلن عبدالله بن خويطر بن محمد الحجري أنه يقوم بتصفية شركة شروق سيح العوافي للتجارة - تضامنية، والمسجلة لدى أمانة السجل التجاري بالرقم ١٠٥٣٦٤٣، وفقا لاتفاق الشركاء المؤرخ ٢٠٢١/٧/١٣م، وللمصفي وحده حق تمثيل الشركة في التصفية أمام الغير، وعلى الجميع مراجعة المصفي في كافة الأمور التي تتعلق بأعمال الشركة على العنوان الآتي:

ص.ب: ٧٣ ر.ب: ٤٢١

هاتف رقم: ٩٢٢٢٢١٧٥

كما يدعو المصفي بموجب هذا الإعلان دائني الشركة للتقدم بادعاءاتهم ضد الشركة مدعمة بالمستندات الثبوتية على العنوان المذكور أعلاه، خلال ستة أشهر من تاريخ نشر هذا الإعلان، وعلى كل من عليه حقوق للشركة أن يؤديها للمصفي على العنوان المشار إليه.

المصفي

سكينة بنت عبدالله بن محمد الفارسية

إعـــــلان

عن بدء أعمال التصفية لشركة آفاق صحار المتكاملة للتجارة - توصية

تعلن سكينة بنت عبدالله بن محمد الفارسية أنها تقوم بتصفية شركة آفاق صحار المتكاملة للتجارة - توصية، والمسجلة لدى أمانة السجل التجاري بالرقم ١٢١٠٤١٩، وللمصفية وحدها حق تمثيل الشركة في التصفية أمام الغير، وعلى الجميع مراجعة المصفية في كافة الأمور التي تتعلق بأعمال الشركة على العنوان الآتي:

ولاية صحار - محافظة شمال الباطنة

ص.ب: ١١٨ ر.ب: ٣١٩

هاتف رقم: ٩٩٨٨٨٨٢٦

كما تدعو المصفية بموجب هذا الإعلان دائني الشركة للتقدم بادعاءاتهم ضد الشركة مدعمة بالمستندات الثبوتية على العنوان المذكور أعلاه، خلال ستة أشهر من تاريخ نشر هذا الإعلان، وعلى كل من عليه حقوق للشركة أن يؤديها للمصفية على العنوان المشار إليه.

المصفية

إعـــــلان

عن بدء أعمال التصفية لشركة بوابة الحجاز للتجارة والمقاولات - توصية

تعلن سكينة بنت عبدالله بن محمد الفارسية أنها تقوم بتصفية شركة بوابة الحجاز للتجارة والمقاولات - توصية، والمسجلة لدى أمانة السجل التجاري بالرقم ١٠٤٧٣٨٧، وللمصفية وحدها حق تمثيل الشركة في التصفية أمام الغير، وعلى الجميع مراجعة المصفية في كافة الأمور التي تتعلق بأعمال الشركة على العنوان الآتي:

ولاية صحار - محافظة شمال الباطنة

ص.ب: ١١٨ ر.ب: ٣١٩

هاتف رقم: ٩٩٨٨٨٨٢٦

كما تدعو المصفية بموجب هذا الإعلان دائني الشركة للتقدم بادعاءاتهم ضد الشركة مدعمة بالمستندات الثبوتية على العنوان المذكور أعلاه، خلال ستة أشهر من تاريخ نشر هذا الإعلان، وعلى كل من عليه حقوق للشركة أن يؤديها للمصفية على العنوان المشار إليه.

المصفية

سيف بن سالم بن علي البوسعيدي

إعـــــلان

عن بدء أعمال التصفية لشركة القسائم الوطنية ش.م.م

يعلن سيف بن سالم بن علي البوسعيدي أنه يقوم بتصفية شركة القسائم الوطنية ش.م.م، والمسجلة لدى أمانة السجل التجاري بالرقم ١٨٣٧٢٦٥، وللمصفي وحده حق تمثيل الشركة في التصفية أمام الغير، وعلى الجميع مراجعة المصفي في كافة الأمور التي تتعلق بأعمال الشركة على العنوان الآتي:

ص.ب: ٣٩٩ ر.ب: ١٣٢

هاتف رقم: ٩٩٠٠٠٣٣٨

كما يدعو المصفي بموجب هذا الإعلان دائني الشركة للتقدم بادعاءاتهم ضد الشركة مدعمة بالمستندات الثبوتية على العنوان المذكور أعلاه، خلال ستة أشهر من تاريخ نشر هذا الإعلان، وعلى كل من عليه حقوق للشركة أن يؤديها للمصفي على العنوان المشار إليه.

المصفي

أحمد بن سعيد بن عبدالله الأزكوي

إعـــــلان

عن بدء أعمال التصفية لشركة جنان المنى للتجارة ش.ش.و

يعلن أحمد بن سعيد بن عبدالله الأزكوي أنه يقوم بتصفية شركة جنان المنى للتجارة ش.ش.و، والمسجلة لدى أمانة السجل التجاري بالرقم ١٣٥٦٣١٩، وفقا لاتفاق الشركاء المؤرخ ٢٠٢١/٧/١٣م، وللمصفي وحده حق تمثيل الشركة في التصفية أمام الغير، وعلى الجميع مراجعة المصفي في كافة الأمور التي تتعلق بأعمال الشركة على العنوان الآتي:

الوطية - ولاية مطرح - محافظة مسقط

هاتف رقم: ٩٤٢٢١١٣٢

كما يدعو المصفي بموجب هذا الإعلان دائني الشركة للتقدم بادعاءاتهم ضد الشركة مدعمة بالمستندات الثبوتية على العنوان المذكور أعلاه، خلال ستة أشهر من تاريخ نشر هذا الإعلان، وعلى كل من عليه حقوق للشركة أن يؤديها للمصفي على العنوان المشار إليه.

المصفي

إبراهيم بن محمد بن عبدالله البوسعيدي

إعـــــلان

عن بدء أعمال التصفية لشركة طاقة مسقط الخضراء ش.م.م

يعلن إبراهيم بن محمد بن عبدالله البوسعيدي أنه يقوم بتصفية شركة طاقة مسقط الخضراء ش.م.م، والمسجلة لدى أمانة السجل التجاري بالرقم ١٠٨١١٧٠، وللمصفي وحده حق تمثيل الشركة في التصفية أمام الغير، وعلى الجميع مراجعة المصفي في كافة الأمور التي تتعلق بأعمال الشركة على العنوان الآتي:

ص.ب: ١١٠ ر.ب: ١١١

هاتف رقم: ٩٩٢٤٧٢٢٧

كما يدعو المصفي بموجب هذا الإعلان دائني الشركة للتقدم بادعاءاتهم ضد الشركة مدعمة بالمستندات الثبوتية على العنوان المذكور أعلاه، خلال ستة أشهر من تاريخ نشر هذا الإعلان، وعلى كل من عليه حقوق للشركة أن يؤديها للمصفي على العنوان المشار إليه.

المصفي

ياسر بن عبدالله بن راشد الرشيدي

إعـــــلان

عن بدء أعمال التصفية لشركة مجلس مسافر خانة ش.م.م

يعلن ياسر بن عبدالله بن راشد الرشيدي أنه يقوم بتصفية شركة مجلس مسافر خانة ش.م.م، والمسجلة لدى أمانة السجل التجاري بالرقم ١٢٦١٠٨٣، وللمصفي وحده حق تمثيل الشركة في التصفية أمام الغير، وعلى الجميع مراجعة المصفي في كافة الأمور التي تتعلق بأعمال الشركة على العنوان الآتي:

ص.ب: ٦٠٨ ر.ب: ١١١

هاتف رقم: ٩٩٧٦٩٢٣٠

كما يدعو المصفي بموجب هذا الإعلان دائني الشركة للتقدم بادعاءاتهم ضد الشركة مدعمة بالمستندات الثبوتية على العنوان المذكور أعلاه، خلال ستة أشهر من تاريخ نشر هذا الإعلان، وعلى كل من عليه حقوق للشركة أن يؤديها للمصفي على العنوان المشار إليه.

المصفي

خالد بن محمد بن سالم الفطيسي

إعـــــلان

عن بدء أعمال التصفية لشركة داود للديكور ش.م.م

يعلن خالد بن محمد بن سالم الفطيسي أنه يقوم بتصفية شركة داود للديكور ش.م.م، والمسجلة لدى أمانة السجل التجاري بالرقم ١٦٥٩٤٥٦، وللمصفي وحده حق تمثيل الشركة في التصفية أمام الغير، وعلى الجميع مراجعة المصفي في كافة الأمور التي تتعلق بأعمال الشركة على العنوان الآتي:

ص.ب: ١٤٣ ر.ب: ١١٢

هاتف رقم: ٩٩٣٣٠٩٠٥

كما يدعو المصفي بموجب هذا الإعلان دائني الشركة للتقدم بادعاءاتهم ضد الشركة مدعمة بالمستندات الثبوتية على العنوان المذكور أعلاه، خلال ستة أشهر من تاريخ نشر هذا الإعلان، وعلى كل من عليه حقوق للشركة أن يؤديها للمصفي على العنوان المشار إليه.

المصفي

يونس بن سالم بن سعيد السيابي
إعـــــلان
عن بدء أعمال التصفية لشركة مجان للزيوت والأعمال التجارية ش.م.م

يعلن يونس بن سالم بن سعيد السيابي أنه يقوم بتصفية شركة مجان للزيوت والأعمال التجارية ش.م.م، والمسجلة لدى أمانة السجل التجاري بالرقم ١٢٠٦٢٨٩، وفقا لاتفاق الشركاء المؤرخ ٢٠٢١/٨/٢م، وللمصفي وحده حق تمثيل الشركة في التصفية أمام الغير، وعلى الجميع مراجعة المصفي في كافة الأمور التي تتعلق بأعمال الشركة على العنوان الآتي:

ص.ب: ٢٢٩٩ ر.ب: ١٣٣
هاتف رقم: ٢٢٣١٢٥٠٦

كما يدعو المصفي بموجب هذا الإعلان دائني الشركة للتقدم بادعاءاتهم ضد الشركة مدعمة بالمستندات الثبوتية على العنوان المذكور أعلاه، خلال ستة أشهر من تاريخ نشر هذا الإعلان، وعلى كل من عليه حقوق للشركة أن يؤديها للمصفي على العنوان المشار إليه.

المصفي

علي بن خلفان بن بخيت المقبالي
إعـــــلان
عن بدء أعمال التصفية
لشركة أبو أحمد المقبالي للتجارة والمقاولات - توصية

يعلن علي بن خلفان بن بخيت المقبالي أنه يقوم بتصفية شركة أبو أحمد المقبالي للتجارة والمقاولات - توصية، والمسجلة لدى أمانة السجل التجاري بالرقم ١١٤٦٧٨٣، وللمصفي وحده حق تمثيل الشركة في التصفية أمام الغير، وعلى الجميع مراجعة المصفي في كافة الأمور التي تتعلق بأعمال الشركة على العنوان الآتي:

ولاية صحار - محافظة شمال الباطنة
هاتف رقم: ٩٩٢٢٣٧٥٥

كما يدعو المصفي بموجب هذا الإعلان دائني الشركة للتقدم بادعاءاتهم ضد الشركة مدعمة بالمستندات الثبوتية على العنوان المذكور أعلاه، خلال ستة أشهر من تاريخ نشر هذا الإعلان، وعلى كل من عليه حقوق للشركة أن يؤديها للمصفي على العنوان المشار إليه.

المصفي

ماجد بن سالم بن ناصر الغافري

إعـــــلان

عن بدء أعمال التصفية لشركة شموخ بيت الساحل للتجارة - تضامنية

يعلن ماجد بن سالم بن ناصر الغافري أنه يقوم بتصفية شركة شموخ بيت الساحل للتجارة - تضامنية، والمسجلة لدى أمانة السجل التجاري بالرقم ١٢٥٣١١٢، وللمصفي وحده حق تمثيل الشركة في التصفية أمام الغير، وعلى الجميع مراجعة المصفي في كافة الأمور التي تتعلق بأعمال الشركة على العنوان الآتي:

ولاية السويق - محافظة شمال الباطنة

هاتف رقم: ٩٦٧٩٠٠٧١

كما يدعو المصفي بموجب هذا الإعلان دائني الشركة للتقدم بادعاءاتهم ضد الشركة مدعمة بالمستندات الثبوتية على العنوان المذكور أعلاه، خلال ستة أشهر من تاريخ نشر هذا الإعلان، وعلى كل من عليه حقوق للشركة أن يؤديها للمصفي على العنوان المشار إليه.

المصفي

حمد بن علي بن ناجم الهاشمي

إعـــــلان

عن بدء أعمال التصفية

لشركة حمد بن علي الهاشمي وأخيه للتجارة والمقاولات - تضامنية

يعلن حمد بن علي بن ناجم الهاشمي أنه يقوم بتصفية شركة حمد بن علي الهاشمي وأخيه للتجارة والمقاولات - تضامنية، والمسجلة لدى أمانة السجل التجاري بالرقم ١٠٠٣٦١٠، وفقا لاتفاق الشركاء المؤرخ ٢٠٢١/٧/٧م، وللمصفي وحده حق تمثيل الشركة في التصفية أمام الغير، وعلى الجميع مراجعة المصفي في كافة الأمور التي تتعلق بأعمال الشركة على العنوان الآتي:

ولاية صور - محافظة شمال الشرقية

هاتف رقم: ٩٢٢٢٢٩٧٠

كما يدعو المصفي بموجب هذا الإعلان دائني الشركة للتقدم بادعاءاتهم ضد الشركة مدعمة بالمستندات الثبوتية على العنوان المذكور أعلاه، خلال ستة أشهر من تاريخ نشر هذا الإعلان، وعلى كل من عليه حقوق للشركة أن يؤديها للمصفي على العنوان المشار إليه.

المصفي

فهد بن سعيد بن عامر العلوي
إعـــــلان
عن بدء أعمال التصفية لشركة بريق الشباب ش.م.م

يعلن فهد بن سعيد بن عامر العلوي أنه يقوم بتصفية شركة بريق الشباب ش.م.م، والمسجلة لدى أمانة السجل التجاري بالرقم ١٢٦٤٢٠٥، وللمصفي وحده حق تمثيل الشركة في التصفية أمام الغير، وعلى الجميع مراجعة المصفي في كافة الأمور التي تتعلق بأعمال الشركة على العنوان الآتي:

ص.ب: ٢٧٢ ر.ب: ١١٦

هاتف رقم: ٩٦١٣٩٤١١

كما يدعو المصفي بموجب هذا الإعلان دائني الشركة للتقدم بادعاءاتهم ضد الشركة مدعمة بالمستندات الثبوتية على العنوان المذكور أعلاه، خلال ستة أشهر من تاريخ نشر هذا الإعلان، وعلى كل من عليه حقوق للشركة أن يؤديها للمصفي على العنوان المشار إليه.

المصفي

عبدالله بن مرهون الحجري
إعـــــلان
عن بدء أعمال التصفية لشركة أبراج بدية الذهبية ش.م.م

يعلن عبدالله بن مرهون الحجري أنه يقوم بتصفية شركة أبراج بدية الذهبية ش.م.م، والمسجلة لدى أمانة السجل التجاري بالرقم ١٢٣٢٧٦٩، وفقا لاتفاق الشركاء المؤرخ ٢٠٢١/٧/١٣م، وللمصفي وحده حق تمثيل الشركة في التصفية أمام الغير، وعلى الجميع مراجعة المصفي في كافة الأمور التي تتعلق بأعمال الشركة على العنوان الآتي:

ص.ب: ٥٦ ر.ب: ٤١٥

هاتف رقم: ٩٣٣٤٤٧٤٧

كما يدعو المصفي بموجب هذا الإعلان دائني الشركة للتقدم بادعاءاتهم ضد الشركة مدعمة بالمستندات الثبوتية على العنوان المذكور أعلاه، خلال ستة أشهر من تاريخ نشر هذا الإعلان، وعلى كل من عليه حقوق للشركة أن يؤديها للمصفي على العنوان المشار إليه.

المصفي

عمار بن عامر بن حمد السليماني
إعـــــلان
عن بدء أعمال التصفية لشركة ياس للاتصالات ش.م.م

يعلن عمار بن عامر بن حمد السليماني أنه يقوم بتصفية شركة ياس للاتصالات ش.م.م، والمسجلة لدى أمانة السجل التجاري بالرقم ١٢٨٧١١٩، وفقا لاتفاق الشركاء المؤرخ ٢٠٢١/٦/٢١م، وللمصفي وحده حق تمثيل الشركة في التصفية أمام الغير، وعلى الجميع مراجعة المصفي في كافة الأمور التي تتعلق بأعمال الشركة على العنوان الآتي:

الخوير الجنوبية - ولاية بوشر - محافظة مسقط
ص.ب: ٢٠١٢ ر.ب: ١١١
هاتف رقم: ٩٩٤٥٠٩٩٤

كما يدعو المصفي بموجب هذا الإعلان دائني الشركة للتقدم بادعاءاتهم ضد الشركة مدعمة بالمستندات الثبوتية على العنوان المذكور أعلاه، خلال ستة أشهر من تاريخ نشر هذا الإعلان، وعلى كل من عليه حقوق للشركة أن يؤديها للمصفي على العنوان المشار إليه.

المصفي

فيصل بن فهد بن خطام الشملي
إعـــــلان
عن بدء أعمال التصفية لشركة تواصل الرقمية ش.م.م

يعلن فيصل بن فهد بن خطام الشملي أنه يقوم بتصفية شركة تواصل الرقمية ش.م.م، والمسجلة لدى أمانة السجل التجاري بالرقم ١٣١٤٤٣٥، وفقا لاتفاق الشركاء المؤرخ ٢٠٢١/٨/٤م، وللمصفي وحده حق تمثيل الشركة في التصفية أمام الغير، وعلى الجميع مراجعة المصفي في كافة الأمور التي تتعلق بأعمال الشركة على العنوان الآتي:

ولاية عبري - محافظة الظاهرة
ص.ب: ٣٢٧ ر.ب: ٥١١
هاتف رقم: ٩٨٠١٠٠٨١

كما يدعو المصفي بموجب هذا الإعلان دائني الشركة للتقدم بادعاءاتهم ضد الشركة مدعمة بالمستندات الثبوتية على العنوان المذكور أعلاه، خلال ستة أشهر من تاريخ نشر هذا الإعلان، وعلى كل من عليه حقوق للشركة أن يؤديها للمصفي على العنوان المشار إليه.

المصفي

راشد بن سيف بن محمد الراجحي

إعـــــلان

عن بدء أعمال التصفية لشركة الصراح للأعمال الفنية ش.م.م

يعلن راشد بن سيف بن محمد الراجحي أنه يقوم بتصفية شركة الصراح للأعمال الفنية ش.م.م، والمسجلة لدى أمانة السجل التجاري بالرقم ١٨٠٦١٧٣، وللمصفي وحده حق تمثيل الشركة في التصفية أمام الغير، وعلى الجميع مراجعة المصفي في كافة الأمور التي تتعلق بأعمال الشركة على العنوان الآتي:

غلا الصناعية - ولاية بوشر - محافظة مسقط

ص.ب: ٢٥٤ ر.ب: ١١١

هاتف رقم: ٩٣٣٣٣٣٨٤ فاكس رقم: ٢٤٥٠٥٣٣٥

كما يدعو المصفي بموجب هذا الإعلان دائني الشركة للتقدم بادعاءاتهم ضد الشركة مدعمة بالمستندات الثبوتية على العنوان المذكور أعلاه، خلال ستة أشهر من تاريخ نشر هذا الإعلان، وعلى كل من عليه حقوق للشركة أن يؤديها للمصفي على العنوان المشار إليه.

المصفي

ناصر بن راشد بن ناصر الجهوري

إعـــــلان

عن بدء أعمال التصفية لشركة مجموعة وكان الدولية ش.م.م

يعلن ناصر بن راشد بن ناصر الجهوري أنه يقوم بتصفية شركة مجموعة وكان الدولية ش.م.م، والمسجلة لدى أمانة السجل التجاري بالرقم ١٢٠٠٠٩١، وللمصفي وحده حق تمثيل الشركة في التصفية أمام الغير، وعلى الجميع مراجعة المصفي في كافة الأمور التي تتعلق بأعمال الشركة على العنوان الآتي:

ص.ب: ٩٨٤ ر.ب: ١٣٣

هاتف رقم: ٩٨٦٨٦٦٦٨

كما يدعو المصفي بموجب هذا الإعلان دائني الشركة للتقدم بادعاءاتهم ضد الشركة مدعمة بالمستندات الثبوتية على العنوان المذكور أعلاه، خلال ستة أشهر من تاريخ نشر هذا الإعلان، وعلى كل من عليه حقوق للشركة أن يؤديها للمصفي على العنوان المشار إليه.

المصفي

فيصل بن عبدالله بن حمدان الخابوري

إعـــــلان

عن بدء أعمال التصفية لشركة أبو فلك للتجارة - توصية

يعلن فيصل بن عبدالله بن حمدان الخابوري أنه يقوم بتصفية شركة أبو فلك للتجارة - توصية، والمسجلة لدى أمانة السجل التجاري بالرقم ١٠٠١٤٠٨، وفقا لاتفاق الشركاء المؤرخ ٢٠٢١/٨/٢م، وللمصفي وحده حق تمثيل الشركة في التصفية أمام الغير، وعلى الجميع مراجعة المصفي في كافة الأمور التي تتعلق بأعمال الشركة على العنوان الآتي:

الخوير - ولاية بوشر - محافظة مسقط

ص.ب: ٨٥٨ ر.ب: ١٣٣

هاتف رقم: ٩٩٧٥٥٠٠٠

كما يدعو المصفي بموجب هذا الإعلان دائني الشركة للتقدم بادعاءاتهم ضد الشركة مدعمة بالمستندات الثبوتية على العنوان المذكور أعلاه، خلال ستة أشهر من تاريخ نشر هذا الإعلان، وعلى كل من عليه حقوق للشركة أن يؤديها للمصفي على العنوان المشار إليه.

المصفي

أحمد بن مبارك بن خلفان العويسي

إعـــــلان

عن بدء أعمال التصفية لشركة البابونج للمقاولات - تضامنية

يعلن أحمد بن مبارك بن خلفان العويسي أنه يقوم بتصفية شركة البابونج للمقاولات - تضامنية، والمسجلة لدى أمانة السجل التجاري بالرقم ١٥٩٣٣٤٠، وللمصفي وحده حق تمثيل الشركة في التصفية أمام الغير، وعلى الجميع مراجعة المصفي في كافة الأمور التي تتعلق بأعمال الشركة على العنوان الآتي:

ص.ب: ٢٤ ر.ب: ١١٨

هاتف رقم: ٩٦٠٧٠٧٥٧

كما يدعو المصفي بموجب هذا الإعلان دائني الشركة للتقدم بادعاءاتهم ضد الشركة مدعمة بالمستندات الثبوتية على العنوان المذكور أعلاه، خلال ستة أشهر من تاريخ نشر هذا الإعلان، وعلى كل من عليه حقوق للشركة أن يؤديها للمصفي على العنوان المشار إليه.

المصفي

سالم بن سعيد بن خلفان الوهيبي
إعـــــلان
عن بدء أعمال التصفية لشركة الغسيل المتقدم ش.م.م

يعلن سالم بن سعيد بن خلفان الوهيبي أنه يقوم بتصفية شركة الغسيل المتقدم ش.م.م، والمسجلة لدى أمانة السجل التجاري بالرقم ١٧٦٢٧٨٨، وفقا لاتفاق الشركاء المؤرخ ٢٠٢١/٨/٣م، وللمصفي وحده حق تمثيل الشركة في التصفية أمام الغير، وعلى الجميع مراجعة المصفي في كافة الأمور التي تتعلق بأعمال الشركة على العنوان الآتي:

العذيبة الجنوبية - ولاية بوشر - محافظة مسقط
ص.ب: ٨٢٢ ر.ب: ١٣٠
هاتف رقم: ٩٩٣٢١٥١١

كما يدعو المصفي بموجب هذا الإعلان دائني الشركة للتقدم بادعاءاتهم ضد الشركة مدعمة بالمستندات الثبوتية على العنوان المذكور أعلاه، خلال ستة أشهر من تاريخ نشر هذا الإعلان، وعلى كل من عليه حقوق للشركة أن يؤديها للمصفي على العنوان المشار إليه.

المصفي

إبراهيم بن عبدالله بن حميد الحوسني
إعـــــلان
عن بدء أعمال التصفية لشركة الراجحي للاستثمار والتطوير ش.م.م

يعلن إبراهيم بن عبدالله بن حميد الحوسني أنه يقوم بتصفية شركة الراجحي للاستثمار والتطوير ش.م.م، والمسجلة لدى أمانة السجل التجاري بالرقم ١٢٩٥٧٥٥، وللمصفي وحده حق تمثيل الشركة في التصفية أمام الغير، وعلى الجميع مراجعة المصفي في كافة الأمور التي تتعلق بأعمال الشركة على العنوان الآتي:

الخوير - ولاية بوشر - محافظة مسقط
هاتف رقم: ٩٩٤٤٢٠٢١

كما يدعو المصفي بموجب هذا الإعلان دائني الشركة للتقدم بادعاءاتهم ضد الشركة مدعمة بالمستندات الثبوتية على العنوان المذكور أعلاه، خلال ستة أشهر من تاريخ نشر هذا الإعلان، وعلى كل من عليه حقوق للشركة أن يؤديها للمصفي على العنوان المشار إليه.

المصفي

ذياب بن سيف بن ماجد المعمري
إعـــــلان
عن بدء أعمال التصفية لشركة أبو مهند المعمري للتجارة - توصية

يعلن ذياب بن سيف بن ماجد المعمري أنه يقوم بتصفية شركة أبو مهند المعمري للتجارة - توصية، والمسجلة لدى أمانة السجل التجاري بالرقم ١١٦٣١٠٨، وفقا لاتفاق الشركاء المؤرخ ٢٠٢١/٨/٤م، وللمصفي وحده حق تمثيل الشركة في التصفية أمام الغير، وعلى الجميع مراجعة المصفي في كافة الأمور التي تتعلق بأعمال الشركة على العنوان الآتي:

ولاية عبري - محافظة الظاهرة

ص.ب: ٤٦٦ ر.ب: ٥١١

هاتف رقم: ٩٨٨٢٧٩٦٠

كما يدعو المصفي بموجب هذا الإعلان دائني الشركة للتقدم بادعاءاتهم ضد الشركة مدعمة بالمستندات الثبوتية على العنوان المذكور أعلاه، خلال ستة أشهر من تاريخ نشر هذا الإعلان، وعلى كل من عليه حقوق للشركة أن يؤديها للمصفي على العنوان المشار إليه.

المصفي

مطر بن سالم بن علي العاصمي
إعـــــلان
عن بدء أعمال التصفية لشركة الكفاح للمشاريع المتميزة ش.م.م

يعلن مطر بن سالم بن علي العاصمي أنه يقوم بتصفية شركة الكفاح للمشاريع المتميزة ش.م.م، والمسجلة لدى أمانة السجل التجاري بالرقم ١١١٧٥١١، وفقا لاتفاق الشركاء المؤرخ ٢٠٢١/٨/٢م، وللمصفي وحده حق تمثيل الشركة في التصفية أمام الغير، وعلى الجميع مراجعة المصفي في كافة الأمور التي تتعلق بأعمال الشركة على العنوان الآتي:

ولاية عبري - محافظة الظاهرة

ص.ب: ٣٣٨ ر.ب: ٥١٦

هاتف رقم: ٩٦١١٢١٣٣

كما يدعو المصفي بموجب هذا الإعلان دائني الشركة للتقدم بادعاءاتهم ضد الشركة مدعمة بالمستندات الثبوتية على العنوان المذكور أعلاه، خلال ستة أشهر من تاريخ نشر هذا الإعلان، وعلى كل من عليه حقوق للشركة أن يؤديها للمصفي على العنوان المشار إليه.

المصفي

سيف بن علي بن نصيب العامري
إعـــــلان
عن بدء أعمال التصفية لشركة مشاريع الدبيشي الجديدة للتجارة - توصية

يعلن سيف بن علي بن نصيب العامري أنه يقوم بتصفية شركة مشاريع الدبيشي الجديدة للتجارة - توصية، والمسجلة لدى أمانة السجل التجاري بالرقم ١٠٨٠٥٢٠، وللمصفي وحده حق تمثيل الشركة في التصفية أمام الغير، وعلى الجميع مراجعة المصفي في كافة الأمور التي تتعلق بأعمال الشركة على العنوان الآتي:

ولاية عبري - محافظة الظاهرة

ص.ب: ٤٤٤ ر.ب: ٥١٦

هاتف رقم: ٩٩٣١٤٦٦٩

كما يدعو المصفي بموجب هذا الإعلان دائني الشركة للتقدم بادعاءاتهم ضد الشركة مدعمة بالمستندات الثبوتية على العنوان المذكور أعلاه، خلال ستة أشهر من تاريخ نشر هذا الإعلان، وعلى كل من عليه حقوق للشركة أن يؤديها للمصفي على العنوان المشار إليه.

المصفي

محمد بن صالح بن علي البادي
إعـــــلان
عن بدء أعمال التصفية لشركة المنعي والبادي للتجارة العالمية ش.م.م

يعلن محمد بن صالح بن علي البادي أنه يقوم بتصفية شركة المنعي والبادي للتجارة العالمية ش.م.م، والمسجلة لدى أمانة السجل التجاري بالرقم ١٣١٥٥٦٧، وفقا لاتفاق الشركاء المؤرخ ٢٠٢١/٧/٢٨م، وللمصفي وحده حق تمثيل الشركة في التصفية أمام الغير، وعلى الجميع مراجعة المصفي في كافة الأمور التي تتعلق بأعمال الشركة على العنوان الآتي:

ولاية ينقل - محافظة الظاهرة

هاتف رقم: ٩٩٣٢١٢٠٩

كما يدعو المصفي بموجب هذا الإعلان دائني الشركة للتقدم بادعاءاتهم ضد الشركة مدعمة بالمستندات الثبوتية على العنوان المذكور أعلاه، خلال ستة أشهر من تاريخ نشر هذا الإعلان، وعلى كل من عليه حقوق للشركة أن يؤديها للمصفي على العنوان المشار إليه.

المصفي

علي بن خميس بن جمعة الحشار

إعـــــلان

عن بدء أعمال التصفية لشركة الحشار لأنظمة التكييف ش.م.م

يعلن علي بن خميس بن جمعة الحشار أنه يقوم بتصفية شركة الحشار لأنظمة التكييف ش.م.م، والمسجلة لدى أمانة السجل التجاري بالرقم ١٢٩٣٩٥٠، وللمصفي وحده حق تمثيل الشركة في التصفية أمام الغير، وعلى الجميع مراجعة المصفي في كافة الأمور التي تتعلق بأعمال الشركة على العنوان الآتي:

هاتف رقم: ٩٣٣٥٠٠٣٣

كما يدعو المصفي بموجب هذا الإعلان دائني الشركة للتقدم بادعاءاتهم ضد الشركة مدعمة بالمستندات الثبوتية على العنوان المذكور أعلاه، خلال ستة أشهر من تاريخ نشر هذا الإعلان، وعلى كل من عليه حقوق للشركة أن يؤديها للمصفي على العنوان المشار إليه.

المصفي

صالح بن ناصر بن عبود الحبسي

إعـــــلان

عن بدء أعمال التصفية لشركة العنصر النشط للتجارة والخدمات ش.م.م

يعلن صالح بن ناصر بن عبود الحبسي أنه يقوم بتصفية شركة العنصر النشط للتجارة والخدمات ش.م.م، والمسجلة لدى أمانة السجل التجاري بالرقم ١٠٢٥٩٠٥، وفقا لاتفاق الشركاء المؤرخ ٢٠٢١/٨/٣م، وللمصفي وحده حق تمثيل الشركة في التصفية أمام الغير، وعلى الجميع مراجعة المصفي في كافة الأمور التي تتعلق بأعمال الشركة على العنوان الآتي:

محافظة مسقط

هاتف رقم: ٩٩٣٦٦٣٦٠

كما يدعو المصفي بموجب هذا الإعلان دائني الشركة للتقدم بادعاءاتهم ضد الشركة مدعمة بالمستندات الثبوتية على العنوان المذكور أعلاه، خلال ستة أشهر من تاريخ نشر هذا الإعلان، وعلى كل من عليه حقوق للشركة أن يؤديها للمصفي على العنوان المشار إليه.

المصفي

إعـــــلان

عن بدء أعمال التصفية لشركة ألفا الصناعية ش.م.م

يعلن صالح بن ناصر بن عبود الحبسي أنه يقوم بتصفية شركة ألفا الصناعية ش.م.م، والمسجلة لدى أمانة السجل التجاري بالرقم ١٠٤٢٥٩٣، وفقا لاتفاق الشركاء المؤرخ ٢٠٢١/٨/٣م، وللمصفي وحده حق تمثيل الشركة في التصفية أمام الغير، وعلى الجميع مراجعة المصفي في كافة الأمور التي تتعلق بأعمال الشركة على العنوان الآتي:

ولاية صحار - محافظة شمال الباطنة

هاتف رقم: ٩٩٣٦٦٣٦٠

كما يدعو المصفي بموجب هذا الإعلان دائني الشركة للتقدم بادعاءاتهم ضد الشركة مدعمة بالمستندات الثبوتية على العنوان المذكور أعلاه، خلال ستة أشهر من تاريخ نشر هذا الإعلان، وعلى كل من عليه حقوق للشركة أن يؤديها للمصفي على العنوان المشار إليه.

المصفي

إعـــــلان

عن بدء أعمال التصفية لشركة مغسلة مسقط للتنظيف السريع ش.م.م

يعلن صالح بن ناصر بن عبود الحبسي أنه يقوم بتصفية شركة مغسلة مسقط للتنظيف السريع ش.م.م، والمسجلة لدى أمانة السجل التجاري بالرقم ١٠٧٩٧٨٢، وفقا لاتفاق الشركاء المؤرخ ٢٠٢١/٨/٣م، وللمصفي وحده حق تمثيل الشركة في التصفية أمام الغير، وعلى الجميع مراجعة المصفي في كافة الأمور التي تتعلق بأعمال الشركة على العنوان الآتي:

محافظة مسقط

هاتف رقم: ٩٩٣٦٦٣٦٠

كما يدعو المصفي بموجب هذا الإعلان دائني الشركة للتقدم بادعاءاتهم ضد الشركة مدعمة بالمستندات الثبوتية على العنوان المذكور أعلاه، خلال ستة أشهر من تاريخ نشر هذا الإعلان، وعلى كل من عليه حقوق للشركة أن يؤديها للمصفي على العنوان المشار إليه.

المصفي

أحمد بن عبدالله بن راشد البادي

إعـــــلان

عن بدء أعمال التصفية لشركة نهضة البريمي للتجارة والمقاولات - تضامنية

يعلن أحمد بن عبدالله بن راشد البادي أنه يقوم بتصفية شركة نهضة البريمي للتجارة والمقاولات - تضامنية، والمسجلة لدى أمانة السجل التجاري بالرقم ٨٠٥٦٦٢٥، وللمصفي وحده حق تمثيل الشركة في التصفية أمام الغير، وعلى الجميع مراجعة المصفي في كافة الأمور التي تتعلق بأعمال الشركة على العنوان الآتي:

ولاية صحار - محافظة شمال الباطنة

ص.ب: ٢٦٧ ر.ب: ٣١١

هاتف رقم: ٩٩٦٥٩٨٧٧

كما يدعو المصفي بموجب هذا الإعلان دائني الشركة للتقدم بادعاءاتهم ضد الشركة مدعمة بالمستندات الثبوتية على العنوان المذكور أعلاه، خلال ستة أشهر من تاريخ نشر هذا الإعلان، وعلى كل من عليه حقوق للشركة أن يؤديها للمصفي على العنوان المشار إليه.

المصفي

عبدالله بن سليمان بن سالم المعمري

إعـــــلان

عن بدء أعمال التصفية لشركة قوة الابداع للتجارة - توصية

يعلن عبدالله بن سليمان بن سالم المعمري أنه يقوم بتصفية شركة قوة الابداع للتجارة - توصية، والمسجلة لدى أمانة السجل التجاري بالرقم ١٠٩٢٠٤٥، وللمصفي وحده حق تمثيل الشركة في التصفية أمام الغير، وعلى الجميع مراجعة المصفي في كافة الأمور التي تتعلق بأعمال الشركة على العنوان الآتي:

هاتف رقم: ٩٥٨٨٤٧٧٣

كما يدعو المصفي بموجب هذا الإعلان دائني الشركة للتقدم بادعاءاتهم ضد الشركة مدعمة بالمستندات الثبوتية على العنوان المذكور أعلاه، خلال ستة أشهر من تاريخ نشر هذا الإعلان، وعلى كل من عليه حقوق للشركة أن يؤديها للمصفي على العنوان المشار إليه.

المصفي

سلطان بن جمعة بن سلطان المشرفي

إعـــــلان

عن بدء أعمال التصفية لشركة أبناء المشرفي للتجارة ش.م.م

يعلن سلطان بن جمعة بن سلطان المشرفي أنه يقوم بتصفية شركة أبناء المشرفي ش.م.م، والمسجلة لدى أمانة السجل التجاري بالرقم ١٧٧٨٨٥٤، وفقا لاتفاق الشركاء المؤرخ ٢٠٢١/٨/٣م، وللمصفي وحده حق تمثيل الشركة في التصفية أمام الغير، وعلى الجميع مراجعة المصفي في كافة الأمور التي تتعلق بأعمال الشركة على العنوان الآتي:

ولاية صور - محافظة شمال الشرقية

هاتف رقم: ٩٤٤١١٠٢٣

كما يدعو المصفي بموجب هذا الإعلان دائني الشركة للتقدم بادعاءاتهم ضد الشركة مدعمة بالمستندات الثبوتية على العنوان المذكور أعلاه، خلال ستة أشهر من تاريخ نشر هذا الإعلان، وعلى كل من عليه حقوق للشركة أن يؤديها للمصفي على العنوان المشار إليه.

المصفي

عبدالصمد بن رمضان بن عثمان الزدجالي

إعـــــلان

عن بدء أعمال التصفية لشركة ريتاج مطرح للأعمال ش.م.م

يعلن عبدالصمد بن رمضان بن عثمان الزدجالي أنه يقوم بتصفية شركة ريتاج مطرح للأعمال ش.م.م، والمسجلة لدى أمانة السجل التجاري بالرقم ١٣٤٨٦٠١، وفقا لاتفاق الشركاء المؤرخ ٢٠٢٠/١٠/١٩م، وللمصفي وحده حق تمثيل الشركة في التصفية أمام الغير، وعلى الجميع مراجعة المصفي في كافة الأمور التي تتعلق بأعمال الشركة على العنوان الآتي:

ولاية مطرح - محافظة مسقط

ص.ب: ٦٤٩ ر.ب: ١١٤

هاتف رقم: ٩٩٨٨٨٢٧٧

كما يدعو المصفي بموجب هذا الإعلان دائني الشركة للتقدم بادعاءاتهم ضد الشركة مدعمة بالمستندات الثبوتية على العنوان المذكور أعلاه، خلال ستة أشهر من تاريخ نشر هذا الإعلان، وعلى كل من عليه حقوق للشركة أن يؤديها للمصفي على العنوان المشار إليه.

المصفي

سيف بن ناصر بن محمد الغيثي

إعـــــلان

عن بدء أعمال التصفية لشركة فخر المضيرب للتجارة والمقاولات - تضامنية

يعلن سيف بن ناصر بن محمد الغيثي أنه يقوم بتصفية شركة فخر المضيرب للتجارة والمقاولات - تضامنية، والمسجلة لدى أمانة السجل التجاري بالرقم ١٠٣٣٣٩١، وفقا لاتفاق الشركاء المؤرخ ٢٠٢١/٨/٥م، وللمصفي وحده حق تمثيل الشركة في التصفية أمام الغير، وعلى الجميع مراجعة المصفي في كافة الأمور التي تتعلق بأعمال الشركة على العنوان الآتي:

ولاية القابل - محافظة شمال الشرقية

هاتف رقم: ٩٦٠٩٦١٤١

كما يدعو المصفي بموجب هذا الإعلان دائني الشركة للتقدم بادعاءاتهم ضد الشركة مدعمة بالمستندات الثبوتية على العنوان المذكور أعلاه، خلال ستة أشهر من تاريخ نشر هذا الإعلان، وعلى كل من عليه حقوق للشركة أن يؤديها للمصفي على العنوان المشار إليه.

المصفي

حمد بن راشد بن محمد المخيطي

إعـــــلان

عن بدء أعمال التصفية لشركة أبو راشد المخيطي وشريكه للتجارة - توصية

يعلن حمد بن راشد بن محمد المخيطي أنه يقوم بتصفية شركة أبو راشد المخيطي وشريكه للتجارة - توصية، والمسجلة لدى أمانة السجل التجاري بالرقم ٤١٠٠٧٨٦، وفقا لاتفاق الشركاء المؤرخ ٢٠٢١/٨/١م، وللمصفي وحده حق تمثيل الشركة في التصفية أمام الغير، وعلى الجميع مراجعة المصفي في كافة الأمور التي تتعلق بأعمال الشركة على العنوان الآتي:

ولاية صور - محافظة شمال الشرقية

هاتف رقم: ٩٢٥٠٦٢٦٦

كما يدعو المصفي بموجب هذا الإعلان دائني الشركة للتقدم بادعاءاتهم ضد الشركة مدعمة بالمستندات الثبوتية على العنوان المذكور أعلاه، خلال ستة أشهر من تاريخ نشر هذا الإعلان، وعلى كل من عليه حقوق للشركة أن يؤديها للمصفي على العنوان المشار إليه.

المصفي

سيف بن سرحان بن سليمان الريسي
إعـــــلان
عن بدء أعمال التصفية لشركة رجماء للكسارات ش.م.م

يعلن سيف بن سرحان بن سليمان الريسي أنه يقوم بتصفية شركة رجماء للكسارات ش.م.م، والمسجلة لدى أمانة السجل التجاري بالرقم ١٣٠٧٣٩٤، وللمصفي وحده حق تمثيل الشركة في التصفية أمام الغير، وعلى الجميع مراجعة المصفي في كافة الأمور التي تتعلق بأعمال الشركة على العنوان الآتي:

ولاية شناص - محافظة شمال الباطنة

ص.ب: ٢٨٢ ر.ب: ٣٢٤

هاتف رقم: ٩٥٤٠٠٦٦٦

كما يدعو المصفي بموجب هذا الإعلان دائني الشركة للتقدم بادعاءاتهم ضد الشركة مدعمة بالمستندات الثبوتية على العنوان المذكور أعلاه، خلال ستة أشهر من تاريخ نشر هذا الإعلان، وعلى كل من عليه حقوق للشركة أن يؤديها للمصفي على العنوان المشار إليه.

المصفي

محمد بن عبدالله بن حسن البلوشي
إعـــــلان
عن بدء أعمال التصفية لشركة السيفية العالمية ش.م.م

يعلن محمد بن عبدالله بن حسن البلوشي أنه يقوم بتصفية شركة السيفية العالمية ش.م.م، والمسجلة لدى أمانة السجل التجاري بالرقم ١٢٥٣٤٨٩، وللمصفي وحده حق تمثيل الشركة في التصفية أمام الغير، وعلى الجميع مراجعة المصفي في كافة الأمور التي تتعلق بأعمال الشركة على العنوان الآتي:

ص.ب: ١٠٩٥ ر.ب: ١١١

هاتف رقم: ٩٧٠٩٩٧٧٦

كما يدعو المصفي بموجب هذا الإعلان دائني الشركة للتقدم بادعاءاتهم ضد الشركة مدعمة بالمستندات الثبوتية على العنوان المذكور أعلاه، خلال ستة أشهر من تاريخ نشر هذا الإعلان، وعلى كل من عليه حقوق للشركة أن يؤديها للمصفي على العنوان المشار إليه.

المصفي

عمار بن عامر بن حمد السليماني

إعـــــلان

عن بدء أعمال التصفية لشركة الصناعات العربية لتقنية الطاقة ش.م.م

يعلن عمار بن عامر بن حمد السليماني أنه يقوم بتصفية شركة الصناعات العربية لتقنية الطاقة ش.م.م، والمسجلة لدى أمانة السجل التجاري بالرقم ١١٦١٧٩٦، وفقا لاتفاق الشركاء المؤرخ ٢٠٢١/٦/١٧م، وللمصفي وحده حق تمثيل الشركة في التصفية أمام الغير، وعلى الجميع مراجعة المصفي في كافة الأمور التي تتعلق بأعمال الشركة على العنوان الآتي:

الخوير الجنوبية - ولاية بوشر - محافظة مسقط

ص.ب: ٥١ ر.ب: ١٢٤

هاتف رقم: ٩٩٤٥٠٩٩٤

كما يدعو المصفي بموجب هذا الإعلان دائني الشركة للتقدم بادعاءاتهم ضد الشركة مدعمة بالمستندات الثبوتية على العنوان المذكور أعلاه، خلال ستة أشهر من تاريخ نشر هذا الإعلان، وعلى كل من عليه حقوق للشركة أن يؤديها للمصفي على العنوان المشار إليه.

المصفي

حمد بن صالح بن عبدالله المشايخي

إعـــــلان

عن بدء أعمال التصفية لشركة حصن المشايخ للتجارة - تضامنية

يعلن حمد بن صالح بن عبدالله المشايخي أنه يقوم بتصفية شركة حصن المشايخ للتجارة - تضامنية، والمسجلة لدى أمانة السجل التجاري بالرقم ٤٠٩٤٩١٣، وفقا لاتفاق الشركاء المؤرخ ٢٠٢١/٨/٤م، وللمصفي وحده حق تمثيل الشركة في التصفية أمام الغير، وعلى الجميع مراجعة المصفي في كافة الأمور التي تتعلق بأعمال الشركة على العنوان الآتي:

ص.ب: ٣٠٨ ر.ب: ٤١٥

هاتف رقم: ٩٩٧٦٧٧١٥

كما يدعو المصفي بموجب هذا الإعلان دائني الشركة للتقدم بادعاءاتهم ضد الشركة مدعمة بالمستندات الثبوتية على العنوان المذكور أعلاه، خلال ستة أشهر من تاريخ نشر هذا الإعلان، وعلى كل من عليه حقوق للشركة أن يؤديها للمصفي على العنوان المشار إليه.

المصفي

علي بن سعيد بن راشد الشحي
إعـــــلان
عن بدء أعمال التصفية لشركة اسطورة دبا للتجارة - توصية

يعلن علي بن سعيد بن راشد الشحي أنه يقوم بتصفية شركة اسطورة دبا للتجارة - توصية، والمسجلة لدى أمانة السجل التجاري بالرقم ١١٠١٨٢٢، وللمصفي وحده حق تمثيل الشركة في التصفية أمام الغير، وعلى الجميع مراجعة المصفي في كافة الأمور التي تتعلق بأعمال الشركة على العنوان الآتي:

ص.ب: ١٠٣ ر.ب: ٨٠٠

هاتف رقم: ٩٢٥٣٣١١٦

كما يدعو المصفي بموجب هذا الإعلان دائني الشركة للتقدم بادعاءاتهم ضد الشركة مدعمة بالمستندات الثبوتية على العنوان المذكور أعلاه، خلال ستة أشهر من تاريخ نشر هذا الإعلان، وعلى كل من عليه حقوق للشركة أن يؤديها للمصفي على العنوان المشار إليه.

المصفي

سليم بن سالم بن ترتيب الغداني
إعـــــلان
عن بدء أعمال التصفية لشركة وسترن ش.م.م

يعلن سليم بن سالم بن ترتيب الغداني أنه يقوم بتصفية شركة وسترن ش.م.م، والمسجلة لدى أمانة السجل التجاري بالرقم ١٠٥٢٣٢٦، وللمصفي وحده حق تمثيل الشركة في التصفية أمام الغير، وعلى الجميع مراجعة المصفي في كافة الأمور التي تتعلق بأعمال الشركة على العنوان الآتي:

ولاية مسقط - محافظة مسقط

ص.ب: ١٠٢٠ ر.ب: ١١٢

هاتف رقم: ٩٩٢٢٣٠١٨

كما يدعو المصفي بموجب هذا الإعلان دائني الشركة للتقدم بادعاءاتهم ضد الشركة مدعمة بالمستندات الثبوتية على العنوان المذكور أعلاه، خلال ستة أشهر من تاريخ نشر هذا الإعلان، وعلى كل من عليه حقوق للشركة أن يؤديها للمصفي على العنوان المشار إليه.

المصفي

عمر بن مسعود بن عبدالله البلوشي

إعـــــلان

عن بدء أعمال التصفية لشركة سهول وادي عندام للتجارة - تضامنية

يعلن عمر بن مسعود بن عبدالله البلوشي أنه يقوم بتصفية شركة سهول وادي عندام للتجارة - تضامنية، والمسجلة لدى أمانة السجل التجاري بالرقم ١١١٨٢٢٦، وللمصفي وحده حق تمثيل الشركة في التصفية أمام الغير، وعلى الجميع مراجعة المصفي في كافة الأمور التي تتعلق بأعمال الشركة على العنوان الآتي:

ص.ب: ٥٢٣ ر.ب: ٥١٢

هاتف رقم: ٩٢٩٦٤٦١٤

كما يدعو المصفي بموجب هذا الإعلان دائني الشركة للتقدم بادعاءاتهم ضد الشركة مدعمة بالمستندات الثبوتية على العنوان المذكور أعلاه، خلال ستة أشهر من تاريخ نشر هذا الإعلان، وعلى كل من عليه حقوق للشركة أن يؤديها للمصفي على العنوان المشار إليه.

المصفي

ناصر بن سيف بن حميد المالكي

إعـــــلان

عن بدء أعمال التصفية لشركة وادي القطيف للتجارة والمقاولات - تضامنية

يعلن ناصر بن سيف بن حميد المالكي أنه يقوم بتصفية شركة وادي القطيف للتجارة والمقاولات - تضامنية، والمسجلة لدى أمانة السجل التجاري بالرقم ١٠٣٨٨٦٧، وللمصفي وحده حق تمثيل الشركة في التصفية أمام الغير، وعلى الجميع مراجعة المصفي في كافة الأمور التي تتعلق بأعمال الشركة على العنوان الآتي:

هاتف رقم: ٩٩٧٤٥٥٥١

كما يدعو المصفي بموجب هذا الإعلان دائني الشركة للتقدم بادعاءاتهم ضد الشركة مدعمة بالمستندات الثبوتية على العنوان المذكور أعلاه، خلال ستة أشهر من تاريخ نشر هذا الإعلان، وعلى كل من عليه حقوق للشركة أن يؤديها للمصفي على العنوان المشار إليه.

المصفي

إعـــــلان

عن بدء أعمال التصفية لشركة خزامي الظفرة للتجارة - توصية

يعلن ناصر بن سيف بن حميد المالكي أنه يقوم بتصفية شركة خزامي الظفرة للتجارة - توصية، والمسجلة لدى أمانة السجل التجاري بالرقم ١٠٦٩٨٢٥، وللمصفي وحده حق تمثيل الشركة في التصفية أمام الغير، وعلى الجميع مراجعة المصفي في كافة الأمور التي تتعلق بأعمال الشركة على العنوان الآتي:

هاتف رقم: ٩٩٧٤٥٥٥١

كما يدعو المصفي بموجب هذا الإعلان دائني الشركة للتقدم بادعاءاتهم ضد الشركة مدعمة بالمستندات الثبوتية على العنوان المذكور أعلاه، خلال ستة أشهر من تاريخ نشر هذا الإعلان، وعلى كل من عليه حقوق للشركة أن يؤديها للمصفي على العنوان المشار إليه.

المصفي

إعـــــلان

عن بدء أعمال التصفية لشركة سحاب الظفرة للتجارة - تضامنية

يعلن ناصر بن سيف بن حميد المالكي أنه يقوم بتصفية شركة سحاب الظفرة للتجارة - تضامنية، والمسجلة لدى أمانة السجل التجاري بالرقم ١٠٧٢٣٤٠، وللمصفي وحده حق تمثيل الشركة في التصفية أمام الغير، وعلى الجميع مراجعة المصفي في كافة الأمور التي تتعلق بأعمال الشركة على العنوان الآتي:

هاتف رقم: ٩٩٧٤٥٥٥١

كما يدعو المصفي بموجب هذا الإعلان دائني الشركة للتقدم بادعاءاتهم ضد الشركة مدعمة بالمستندات الثبوتية على العنوان المذكور أعلاه، خلال ستة أشهر من تاريخ نشر هذا الإعلان، وعلى كل من عليه حقوق للشركة أن يؤديها للمصفي على العنوان المشار إليه.

المصفي

حمدان بن حمود بن محمد المالكي

إعـــــلان

عن بدء أعمال التصفية لشركة مناظر شرق الأوسط للتجارة - تضامنية

يعلن حمدان بن حمود بن محمد المالكي أنه يقوم بتصفية شركة مناظر شرق الأوسط للتجارة - تضامنية، والمسجلة لدى أمانة السجل التجاري بالرقم ١٢٩٣٦٥٢، وللمصفي وحده حق تمثيل الشركة في التصفية أمام الغير، وعلى الجميع مراجعة المصفي في كافة الأمور التي تتعلق بأعمال الشركة على العنوان الآتي:

هاتف رقم: ٩٨٦٦٦٦٧٨

كما يدعو المصفي بموجب هذا الإعلان دائني الشركة للتقدم بادعاءاتهم ضد الشركة مدعمة بالمستندات الثبوتية على العنوان المذكور أعلاه، خلال ستة أشهر من تاريخ نشر هذا الإعلان، وعلى كل من عليه حقوق للشركة أن يؤديها للمصفي على العنوان المشار إليه.

المصفي

حمد بن حميد بن الصغير الوهيبي

إعـــــلان

عن بدء أعمال التصفية لشركة زهور الخواسيات للتجارة - تضامنية

يعلن حمد بن حميد بن الصغير الوهيبي أنه يقوم بتصفية شركة زهور الخواسيات للتجارة - تضامنية، والمسجلة لدى أمانة السجل التجاري بالرقم ١٠٧٢٥٩٢، وللمصفي وحده حق تمثيل الشركة في التصفية أمام الغير، وعلى الجميع مراجعة المصفي في كافة الأمور التي تتعلق بأعمال الشركة على العنوان الآتي:

هاتف رقم: ٩٥٣٨٨٨٨٠

كما يدعو المصفي بموجب هذا الإعلان دائني الشركة للتقدم بادعاءاتهم ضد الشركة مدعمة بالمستندات الثبوتية على العنوان المذكور أعلاه، خلال ستة أشهر من تاريخ نشر هذا الإعلان، وعلى كل من عليه حقوق للشركة أن يؤديها للمصفي على العنوان المشار إليه.

المصفي

سالم بن عامر بن سالم الحامدي
إعـــــلان
عن بدء أعمال التصفية لشركة فجر الغد للتجارة ش.م.م

يعلن سالم بن عامر بن سالم الحامدي أنه يقوم بتصفية شركة فجر الغد للتجارة ش.م.م، والمسجلة لدى أمانة السجل التجاري بالرقم ١٢٦٧٩٥٥، وللمصفي وحده حق تمثيل الشركة في التصفية أمام الغير، وعلى الجميع مراجعة المصفي في كافة الأمور التي تتعلق بأعمال الشركة على العنوان الآتي:

ولاية صحار - محافظة شمال الباطنة

ص.ب: ١٣٣ ر.ب: ٣١١

هاتف رقم: ٩٩٣١٢٢١١

كما يدعو المصفي بموجب هذا الإعلان دائني الشركة للتقدم بادعاءاتهم ضد الشركة مدعمة بالمستندات الثبوتية على العنوان المذكور أعلاه، خلال ستة أشهر من تاريخ نشر هذا الإعلان، وعلى كل من عليه حقوق للشركة أن يؤديها للمصفي على العنوان المشار إليه.

المصفي

خميس بن عبدالله بن سعيد عبدالباقي
إعـــــلان
عن بدء أعمال التصفية لشركة مشاريع فنجاء الخضراء - تضامنية

يعلن خميس بن عبدالله بن سعيد عبدالباقي أنه يقوم بتصفية شركة مشاريع فنجاء الخضراء - تضامنية، والمسجلة لدى أمانة السجل التجاري بالرقم ١٢٨٩١١٦، وفقا لاتفاق الشركاء المؤرخ ٢٠٢١/٦/١٣م، وللمصفي وحده حق تمثيل الشركة في التصفية أمام الغير، وعلى الجميع مراجعة المصفي في كافة الأمور التي تتعلق بأعمال الشركة على العنوان الآتي:

فنجاء - ولاية بدبد - محافظة الداخلية

هاتف رقم: ٩٩٣٥٦٨٥٣

كما يدعو المصفي بموجب هذا الإعلان دائني الشركة للتقدم بادعاءاتهم ضد الشركة مدعمة بالمستندات الثبوتية على العنوان المذكور أعلاه، خلال ستة أشهر من تاريخ نشر هذا الإعلان، وعلى كل من عليه حقوق للشركة أن يؤديها للمصفي على العنوان المشار إليه.

المصفي

حمود بن علي بن حمود الشكيلي

إعـــــلان

عن بدء أعمال التصفية لشركة ربوع الاسكندرية للتجارة - تضامنية

يعلن حمود بن علي بن حمود الشكيلي أنه يقوم بتصفية شركة ربوع الاسكندرية للتجارة - تضامنية، والمسجلة لدى أمانة السجل التجاري بالرقم ٥١٢٦٤٧٩، وللمصفي وحده حق تمثيل الشركة في التصفية أمام الغير، وعلى الجميع مراجعة المصفي في كافة الأمور التي تتعلق بأعمال الشركة على العنوان الآتي:

هاتف رقم: ٩٥٤٦٤٤٠١

كما يدعو المصفي بموجب هذا الإعلان دائني الشركة للتقدم بادعاءاتهم ضد الشركة مدعمة بالمستندات الثبوتية على العنوان المذكور أعلاه، خلال ستة أشهر من تاريخ نشر هذا الإعلان، وعلى كل من عليه حقوق للشركة أن يؤديها للمصفي على العنوان المشار إليه.

المصفي

عمر بن محمد بن علي الغيلاني

إعـــــلان

عن بدء أعمال التصفية لشركة شمس العيجة للتجارة ش.م.م

يعلن عمر بن محمد بن علي الغيلاني أنه يقوم بتصفية شركة شمس العيجة للتجارة ش.م.م، والمسجلة لدى أمانة السجل التجاري بالرقم ١٢٥٩٩٤٨، وفقا لاتفاق الشركاء المؤرخ ٢٥/٧/٢٠٢١م، وللمصفي وحده حق تمثيل الشركة في التصفية أمام الغير، وعلى الجميع مراجعة المصفي في كافة الأمور التي تتعلق بأعمال الشركة على العنوان الآتي:

ولاية صور - محافظة شمال الشرقية

هاتف رقم: ٩٦٩٩٩٣٦٦

كما يدعو المصفي بموجب هذا الإعلان دائني الشركة للتقدم بادعاءاتهم ضد الشركة مدعمة بالمستندات الثبوتية على العنوان المذكور أعلاه، خلال ستة أشهر من تاريخ نشر هذا الإعلان، وعلى كل من عليه حقوق للشركة أن يؤديها للمصفي على العنوان المشار إليه.

المصفي

حمد بن سالم بن حمود الشامسي

إعـــــلان

عن بدء أعمال التصفية لشركة خط الاتحاد التجارية - تضامنية

يعلن حمد بن سالم بن حمود الشامسي أنه يقوم بتصفية شركة خط الاتحاد التجارية - تضامنية، والمسجلة لدى أمانة السجل التجاري بالرقم ١٠٥٦٩٢٦، وللمصفي وحده حق تمثيل الشركة في التصفية أمام الغير، وعلى الجميع مراجعة المصفي في كافة الأمور التي تتعلق بأعمال الشركة على العنوان الآتي:

هاتف رقم: ٩٢٢٩٣٠٧٨

كما يدعو المصفي بموجب هذا الإعلان دائني الشركة للتقدم بادعاءاتهم ضد الشركة مدعمة بالمستندات الثبوتية على العنوان المذكور أعلاه، خلال ستة أشهر من تاريخ نشر هذا الإعلان، وعلى كل من عليه حقوق للشركة أن يؤديها للمصفي على العنوان المشار إليه.

المصفي

إبراهيم بن سعيد بن علي باعوين

إعـــــلان

عن بدء أعمال التصفية لشركة الكهف للتجارة والمقاولات - توصية

يعلن إبراهيم بن سعيد بن علي باعوين أنه يقوم بتصفية شركة الكهف للتجارة والمقاولات - توصية، والمسجلة لدى أمانة السجل التجاري بالرقم ٢٠١٨٧٧٢، وفقا لاتفاق الشركاء المؤرخ ٢٠٢١/٧/٢٧م، وللمصفي وحده حق تمثيل الشركة في التصفية أمام الغير، وعلى الجميع مراجعة المصفي في كافة الأمور التي تتعلق بأعمال الشركة على العنوان الآتي:

هاتف رقم: ٩٩٠٠٠٨٠٩

كما يدعو المصفي بموجب هذا الإعلان دائني الشركة للتقدم بادعاءاتهم ضد الشركة مدعمة بالمستندات الثبوتية على العنوان المذكور أعلاه، خلال ستة أشهر من تاريخ نشر هذا الإعلان، وعلى كل من عليه حقوق للشركة أن يؤديها للمصفي على العنوان المشار إليه.

المصفي

إعـــــلان
عن بدء أعمال التصفية
لشركة التجهيزات الدولية للتجهيزات الصناعية ش.م.م

يعلن إبراهيم بن سعيد بن علي باعوين أنه يقوم بتصفية شركة التجهيزات الدولية للتجهيزات الصناعية ش.م.م، والمسجلة لدى أمانة السجل التجاري بالرقم ١٠٢٤٩٨٢، وفقا لاتفاق الشركاء المؤرخ ٢٠٢١/٧/٢٧م، وللمصفي وحده حق تمثيل الشركة في التصفية أمام الغير، وعلى الجميع مراجعة المصفي في كافة الأمور التي تتعلق بأعمال الشركة على العنوان الآتي:

هاتف رقم: ٩٩٠٠٠٨٠٩

كما يدعو المصفي بموجب هذا الإعلان دائني الشركة للتقدم بادعاءاتهم ضد الشركة مدعمة بالمستندات الثبوتية على العنوان المذكور أعلاه، خلال ستة أشهر من تاريخ نشر هذا الإعلان، وعلى كل من عليه حقوق للشركة أن يؤديها للمصفي على العنوان المشار إليه.

المصفي

إعـــــلان
عن بدء أعمال التصفية لشركة ساهم العالمية للتجارة والمقاولات ش.ش.و

يعلن إبراهيم بن سعيد بن علي باعوين أنه يقوم بتصفية شركة ساهم العالمية للتجارة والمقاولات ش.ش.و، والمسجلة لدى أمانة السجل التجاري بالرقم ١٠٤١٨٦٥، وفقا لاتفاق الشركاء المؤرخ ٢٠٢١/٧/٢٧م، وللمصفي وحده حق تمثيل الشركة في التصفية أمام الغير، وعلى الجميع مراجعة المصفي في كافة الأمور التي تتعلق بأعمال الشركة على العنوان الآتي:

هاتف رقم: ٩٩٠٠٠٨٠٩

كما يدعو المصفي بموجب هذا الإعلان دائني الشركة للتقدم بادعاءاتهم ضد الشركة مدعمة بالمستندات الثبوتية على العنوان المذكور أعلاه، خلال ستة أشهر من تاريخ نشر هذا الإعلان، وعلى كل من عليه حقوق للشركة أن يؤديها للمصفي على العنوان المشار إليه.

المصفي

سعيد بن حشمت بن ريحان

إعـــــلان

عن بدء أعمال التصفية لشركة لجاشليون العالمية ش.م.م

يعلن سعيد بن حشمت بن ريحان أنه يقوم بتصفية شركة لجاشليون العالمية ش.م.م، والمسجلة لدى أمانة السجل التجاري بالرقم ١١٥٤٠٨٥، وفقا لاتفاق الشركاء المؤرخ ٢٠٢١/٧/٢٩م، وللمصفي وحده حق تمثيل الشركة في التصفية أمام الغير، وعلى الجميع مراجعة المصفي في كافة الأمور التي تتعلق بأعمال الشركة على العنوان الآتي:

هاتف رقم: ٩٢٢٢٩٠٣٣

كما يدعو المصفي بموجب هذا الإعلان دائني الشركة للتقدم بادعاءاتهم ضد الشركة مدعمة بالمستندات الثبوتية على العنوان المذكور أعلاه، خلال ستة أشهر من تاريخ نشر هذا الإعلان، وعلى كل من عليه حقوق للشركة أن يؤديها للمصفي على العنوان المشار إليه.

المصفي

أنور بن محمد بن عبدالعزيز الرواس

إعـــــلان

عن بدء أعمال التصفية لشركة مركز صلالة للترجمة والمعلومات ش.م.م

يعلن أنور بن محمد بن عبدالعزيز الرواس أنه يقوم بتصفية شركة مركز صلالة للترجمة والمعلومات ش.م.م، والمسجلة لدى أمانة السجل التجاري بالرقم ١٦٢٧٠٦٦، وفقا لاتفاق الشركاء المؤرخ ٢٠٢١/٧/٢٨م، وللمصفي وحده حق تمثيل الشركة في التصفية أمام الغير، وعلى الجميع مراجعة المصفي في كافة الأمور التي تتعلق بأعمال الشركة على العنوان الآتي:

هاتف رقم: ٩٩٥٨٥٤٣٢

كما يدعو المصفي بموجب هذا الإعلان دائني الشركة للتقدم بادعاءاتهم ضد الشركة مدعمة بالمستندات الثبوتية على العنوان المذكور أعلاه، خلال ستة أشهر من تاريخ نشر هذا الإعلان، وعلى كل من عليه حقوق للشركة أن يؤديها للمصفي على العنوان المشار إليه.

المصفي

مكتب الرباعي لتدقيق الحسابات والاستشارات المالية والإدارية

إعـــــلان

عن بدء أعمال التصفية لشركة السلامة المتكاملة للتجارة والمقاولات ش.م.م

يعلن مكتب الرباعي لتدقيق الحسابات والاستشارات المالية والإدارية أنه يقوم بتصفية شركة السلامة المتكاملة للتجارة والمقاولات ش.م.م، والمسجلة لدى أمانة السجل التجاري بالرقم ١١٢٢٢١١، وللمصفي وحده حق تمثيل الشركة في التصفية أمام الغير، وعلى الجميع مراجعة المصفي في كافة الأمور التي تتعلق بأعمال الشركة على العنوان الآتي:

ص.ب: ٢٣ ر.ب: ١٣٣

هاتف رقم: ٩٩٤٧٧٢٤٤

كما يدعو المصفي بموجب هذا الإعلان دائني الشركة للتقدم بادعاءاتهم ضد الشركة مدعمة بالمستندات الثبوتية على العنوان المذكور أعلاه، خلال ستة أشهر من تاريخ نشر هذا الإعلان، وعلى كل من عليه حقوق للشركة أن يؤديها للمصفي على العنوان المشار إليه.

المصفي

موسى بن محمد بن موسى

إعـــــلان

عن بدء أعمال التصفية لشركة مجوهرات لؤلؤة صحار ش.م.م

يعلن موسى بن محمد بن موسى أنه يقوم بتصفية شركة مجوهرات لؤلؤة صحار ش.م.م، والمسجلة لدى أمانة السجل التجاري بالرقم ١٠٥٧٩٢٥، وفقا لاتفاق الشركاء المؤرخ ٢٠٢١/٦/٢٩م، وللمصفي وحده حق تمثيل الشركة في التصفية أمام الغير، وعلى الجميع مراجعة المصفي في كافة الأمور التي تتعلق بأعمال الشركة على العنوان الآتي:

ص.ب: ٥٧٨ ر.ب: ١١٤

هاتف رقم: ٩٩٣٢٣٩١٤

كما يدعو المصفي بموجب هذا الإعلان دائني الشركة للتقدم بادعاءاتهم ضد الشركة مدعمة بالمستندات الثبوتية على العنوان المذكور أعلاه، خلال ستة أشهر من تاريخ نشر هذا الإعلان، وعلى كل من عليه حقوق للشركة أن يؤديها للمصفي على العنوان المشار إليه.

المصفي

إعـــــلان
عن بدء أعمال التصفية لشركة مجوهرات الدوحة ش.م.م

يعلن موسى بن محمد بن موسى أنه يقوم بتصفية شركة مجوهرات الدوحة ش.م.م، والمسجلة لدى أمانة السجل التجاري بالرقم ١٠٤٣٠٤٣، وفقا لاتفاق الشركاء المؤرخ ٢٠٢١/٦/٢٩م، وللمصفي وحده حق تمثيل الشركة في التصفية أمام الغير، وعلى الجميع مراجعة المصفي في كافة الأمور التي تتعلق بأعمال الشركة على العنوان الآتي:

ص.ب: ٥٧٨ ر.ب: ١١٤
هاتف رقم: ٩٩٣٢٣٩١٤

كما يدعو المصفي بموجب هذا الإعلان دائني الشركة للتقدم بادعاءاتهم ضد الشركة مدعمة بالمستندات الثبوتية على العنوان المذكور أعلاه، خلال ستة أشهر من تاريخ نشر هذا الإعلان، وعلى كل من عليه حقوق للشركة أن يؤديها للمصفي على العنوان المشار إليه.

المصفي

اتوسة داوود خان فتح محمد خان

إعـــــلان
عن بدء أعمال التصفية لشركة خانكو للمقاولات ش.م.م

تعلن اتوسة داوود خان فتح محمد خان أنها تقوم بتصفية شركة خانكو للمقاولات ش.م.م، والمسجلة لدى أمانة السجل التجاري بالرقم ١٠٨٦١٤٤، وفقا لاتفاق الشركاء المؤرخ ٢٠٢١/٨/٦م، وللمصفية وحدها حق تمثيل الشركة في التصفية أمام الغير، وعلى الجميع مراجعة المصفية في كافة الأمور التي تتعلق بأعمال الشركة على العنوان الآتي:

ولاية بوشر - محافظة مسقط
ص.ب: ١٥١ ر.ب: ١١٤
هاتف رقم: ٩٥١٧٤٩٩٩

كما تدعو المصفية بموجب هذا الإعلان دائني الشركة للتقدم بادعاءاتهم ضد الشركة مدعمة بالمستندات الثبوتية على العنوان المذكور أعلاه، خلال ستة أشهر من تاريخ نشر هذا الإعلان، وعلى كل من عليه حقوق للشركة أن يؤديها للمصفية على العنوان المشار إليه.

المصفية

عائشة بنت سالم بن غانم الصبحية
إعـــــلان
عن بدء أعمال التصفية لشركة شذى العبير للتجارة - تضامنية

تعلن عائشة بنت سالم بن غانم الصبحية أنها تقوم بتصفية شركة شذى العبير للتجارة - تضامنية، والمسجلة لدى أمانة السجل التجاري بالرقم ١١٤٠٠٧٢، وفقا لاتفاق الشركاء المؤرخ ٢٠٢١/٨/١م، وللمصفية وحدها حق تمثيل الشركة في التصفية أمام الغير، وعلى الجميع مراجعة المصفية في كافة الأمور التي تتعلق بأعمال الشركة على العنوان الآتي:

محافظة جنوب الباطنة
ص.ب: ١١٨ ر.ب: ٣٢٣
هاتف رقم: ٩٢٢٨٨٠٦٨

كما تدعو المصفية بموجب هذا الإعلان دائني الشركة للتقدم بادعاءاتهم ضد الشركة مدعمة بالمستندات الثبوتية على العنوان المذكور أعلاه، خلال ستة أشهر من تاريخ نشر هذا الإعلان، وعلى كل من عليه حقوق للشركة أن يؤديها للمصفية على العنوان المشار إليه.

المصفية

عطيات عطية محمد علي
إعـــــلان
عن بدء أعمال التصفية لشركة سهول البريمي للتجارة ش.م.م

تعلن عطيات عطية محمد علي أنها تقوم بتصفية شركة سهول البريمي للتجارة ش.م.م، والمسجلة لدى أمانة السجل التجاري بالرقم ١٢٦١٧٩١، وللمصفية وحدها حق تمثيل الشركة في التصفية أمام الغير، وعلى الجميع مراجعة المصفية في كافة الأمور التي تتعلق بأعمال الشركة على العنوان الآتي:

ص.ب: ٥١٢ ر.ب: ٥١٢
هاتف رقم: ٩٢٢٥٤٠٤٠

كما تدعو المصفية بموجب هذا الإعلان دائني الشركة للتقدم بادعاءاتهم ضد الشركة مدعمة بالمستندات الثبوتية على العنوان المذكور أعلاه، خلال ستة أشهر من تاريخ نشر هذا الإعلان، وعلى كل من عليه حقوق للشركة أن يؤديها للمصفية على العنوان المشار إليه.

المصفية

عبدالله بن حميد بن سليمان الناصري

إعـــــلان

عن بدء أعمال التصفية لشركة مشاريع الظفراء الوطنية - توصية

يعلن عبدالله بن حميد بن سليمان الناصري أنه يقوم بتصفية شركة مشاريع الظفراء الوطنية - توصية، والمسجلة لدى أمانة السجل التجاري بالرقم ١٠٥٩٧٩٩، وفقا لاتفاق الشركاء المؤرخ ٢٠٢١/٨/٣م، وللمصفي وحده حق تمثيل الشركة في التصفية أمام الغير، وعلى الجميع مراجعة المصفي في كافة الأمور التي تتعلق بأعمال الشركة على العنوان الآتي:

ولاية بهلاء - محافظة الداخلية

هاتف رقم: ٩٩٣٣١٧٨٩

كما يدعو المصفي بموجب هذا الإعلان دائني الشركة للتقدم بادعاءاتهم ضد الشركة مدعمة بالمستندات الثبوتية على العنوان المذكور أعلاه، خلال ستة أشهر من تاريخ نشر هذا الإعلان، وعلى كل من عليه حقوق للشركة أن يؤديها للمصفي على العنوان المشار إليه.

المصفي

شبيب بن سلطان بن مبارك الكلباني

إعـــــلان

عن بدء أعمال التصفية لشركة طالب البادي وشريكه ش.م.م

يعلن شبيب بن سلطان بن مبارك الكلباني أنه يقوم بتصفية شركة طالب البادي وشريكه ش.م.م، والمسجلة لدى أمانة السجل التجاري بالرقم ٧٠٧٧١٨١، وللمصفي وحده حق تمثيل الشركة في التصفية أمام الغير، وعلى الجميع مراجعة المصفي في كافة الأمور التي تتعلق بأعمال الشركة على العنوان الآتي:

ولاية ضنك - محافظة الظاهرة

هاتف رقم: ٩٦٠٠٧٩٩٦

كما يدعو المصفي بموجب هذا الإعلان دائني الشركة للتقدم بادعاءاتهم ضد الشركة مدعمة بالمستندات الثبوتية على العنوان المذكور أعلاه، خلال ستة أشهر من تاريخ نشر هذا الإعلان، وعلى كل من عليه حقوق للشركة أن يؤديها للمصفي على العنوان المشار إليه.

المصفي

حمد بن سالم بن حمد الرطيبي

إعـــــلان

عن بدء أعمال التصفية لشركة أرض الدريز للتجارة والمقاولات - تضامنية

يعلن حمد بن سالم بن حمد الرطيبي أنه يقوم بتصفية شركة أرض الدريز للتجارة والمقاولات - تضامنية، والمسجلة لدى أمانة السجل التجاري بالرقم ١١١٢٩٤٢، وفقا لاتفاق الشركاء المؤرخ ٢/٢/٢٠٢٠م، وللمصفي وحده حق تمثيل الشركة في التصفية أمام الغير، وعلى الجميع مراجعة المصفي في كافة الأمور التي تتعلق بأعمال الشركة على العنوان الآتي:

ولاية القابل - محافظة جنوب الشرقية

ص.ب: ٧٥ ر.ب: ٤١٩

هاتف رقم: ٩٢٤٠١٦١١

كما يدعو المصفي بموجب هذا الإعلان دائني الشركة للتقدم بادعاءاتهم ضد الشركة مدعمة بالمستندات الثبوتية على العنوان المذكور أعلاه، خلال ستة أشهر من تاريخ نشر هذا الإعلان، وعلى كل من عليه حقوق للشركة أن يؤديها للمصفي على العنوان المشار إليه.

المصفي

يونس بن مصبح بن سعيد الشبلي

إعـــــلان

عن بدء أعمال التصفية لشركة الأرضيات العصرية الحديثة - توصية

يعلن يونس بن مصبح بن سعيد الشبلي أنه يقوم بتصفية شركة الأرضيات العصرية الحديثة - توصية، والمسجلة لدى أمانة السجل التجاري بالرقم ١١٧٠٨٥٧، وللمصفي وحده حق تمثيل الشركة في التصفية أمام الغير، وعلى الجميع مراجعة المصفي في كافة الأمور التي تتعلق بأعمال الشركة على العنوان الآتي:

ولاية صحار - محافظة شمال الباطنة

ص.ب: ١٢٧٦ ر.ب: ٣١١

هاتف رقم: ٩١٣٤٠٢١١

كما يدعو المصفي بموجب هذا الإعلان دائني الشركة للتقدم بادعاءاتهم ضد الشركة مدعمة بالمستندات الثبوتية على العنوان المذكور أعلاه، خلال ستة أشهر من تاريخ نشر هذا الإعلان، وعلى كل من عليه حقوق للشركة أن يؤديها للمصفي على العنوان المشار إليه.

المصفي

عبدالله بن سيف بن عبدالله العدوي
إعـــــلان
عن بدء أعمال التصفية لشركة أزهار الصداقة - تضامنية

يعلن عبدالله بن سيف بن عبدالله العدوي أنه يقوم بتصفية شركة أزهار الصداقة - تضامنية، والمسجلة لدى أمانة السجل التجاري بالرقم ١٢٦٩٤٠٣، وفقا لاتفاق الشركاء المؤرخ ٢/٦/٢٠٢١م، وللمصفي وحده حق تمثيل الشركة في التصفية أمام الغير، وعلى الجميع مراجعة المصفي في كافة الأمور التي تتعلق بأعمال الشركة على العنوان الآتي:

محافظة جنوب الباطنة
ص.ب: ٥٤٧ ر.ب: ٣٢٠
هاتف رقم: ٩٩٦٢٣٢١٠

كما يدعو المصفي بموجب هذا الإعلان دائني الشركة للتقدم بادعاءاتهم ضد الشركة مدعمة بالمستندات الثبوتية على العنوان المذكور أعلاه، خلال ستة أشهر من تاريخ نشر هذا الإعلان، وعلى كل من عليه حقوق للشركة أن يؤديها للمصفي على العنوان المشار إليه.

المصفي

أحمد بن داود بن صومار الزدجالي
إعـــــلان
عن بدء أعمال التصفية لشركة النوق المتحدة ش.م.م

يعلن أحمد بن داود بن صومار الزدجالي أنه يقوم بتصفية شركة النوق المتحدة ش.م.م، والمسجلة لدى أمانة السجل التجاري بالرقم ١٠١٥١٠٥، وفقا لاتفاق الشركاء المؤرخ ٤/٧/٢٠٢١م، وللمصفي وحده حق تمثيل الشركة في التصفية أمام الغير، وعلى الجميع مراجعة المصفي في كافة الأمور التي تتعلق بأعمال الشركة على العنوان الآتي:

ولاية بوشر - محافظة مسقط
هاتف رقم: ٩٩٣١١٠٤٤

كما يدعو المصفي بموجب هذا الإعلان دائني الشركة للتقدم بادعاءاتهم ضد الشركة مدعمة بالمستندات الثبوتية على العنوان المذكور أعلاه، خلال ستة أشهر من تاريخ نشر هذا الإعلان، وعلى كل من عليه حقوق للشركة أن يؤديها للمصفي على العنوان المشار إليه.

المصفي

رستم بن عبدالرسول بن صالح الزدجالي

إعـــــلان

عن بدء أعمال التصفية لشركة مشاريع صحاري الصفا الفضية - تضامنية

يعلن رستم بن عبدالرسول بن صالح الزدجالي أنه يقوم بتصفية شركة مشاريع صحاري الصفا الفضية - تضامنية، والمسجلة لدى أمانة السجل التجاري بالرقم ١١١٣٥٧٥، وفقا لاتفاق الشركاء المؤرخ ٢٠٢١/٧/١م، وللمصفي وحده حق تمثيل الشركة في التصفية أمام الغير، وعلى الجميع مراجعة المصفي في كافة الأمور التي تتعلق بأعمال الشركة على العنوان الآتي:

ولاية العامرات - محافظة مسقط

ص.ب: ٦٣٤ ر.ب: ١١٩

هاتف رقم: ٩٢١٥٢٣٤٨

كما يدعو المصفي بموجب هذا الإعلان دائني الشركة للتقدم بادعاءاتهم ضد الشركة مدعمة بالمستندات الثبوتية على العنوان المذكور أعلاه، خلال ستة أشهر من تاريخ نشر هذا الإعلان، وعلى كل من عليه حقوق للشركة أن يؤديها للمصفي على العنوان المشار إليه.

المصفي

راشد بن مكتوم بن محمد الجابري

إعـــــلان

عن بدء أعمال التصفية لشركة موارد الحزم للتجارة والمقاولات ش.م.م

يعلن راشد بن مكتوم بن محمد الجابري أنه يقوم بتصفية شركة موارد الحزم للتجارة والمقاولات ش.م.م، والمسجلة لدى أمانة السجل التجاري بالرقم ٣٠٧٥٣١١، وللمصفي وحده حق تمثيل الشركة في التصفية أمام الغير، وعلى الجميع مراجعة المصفي في كافة الأمور التي تتعلق بأعمال الشركة على العنوان الآتي:

هاتف رقم: ٩٩٢٢٧٩٧٧

كما يدعو المصفي بموجب هذا الإعلان دائني الشركة للتقدم بادعاءاتهم ضد الشركة مدعمة بالمستندات الثبوتية على العنوان المذكور أعلاه، خلال ستة أشهر من تاريخ نشر هذا الإعلان، وعلى كل من عليه حقوق للشركة أن يؤديها للمصفي على العنوان المشار إليه.

المصفي

حمود بن عبدالله بن مراد البلوشي
إعـــــلان
عن بدء أعمال التصفية لشركة حلول الخليج للأغذية ش.م.م

يعلن حمود بن عبدالله بن مراد البلوشي أنه يقوم بتصفية شركة حلول الخليج للأغذية ش.م.م، والمسجلة لدى أمانة السجل التجاري بالرقم ١٢٠٤٥٥٣، وفقا لاتفاق الشركاء المؤرخ ٢٠٢١/٧/٢٦م، وللمصفي وحده حق تمثيل الشركة في التصفية أمام الغير، وعلى الجميع مراجعة المصفي في كافة الأمور التي تتعلق بأعمال الشركة على العنوان الآتي:

ولاية السيب - محافظة مسقط

هاتف رقم: ٩٩٤٢٣٢٣٠

كما يدعو المصفي بموجب هذا الإعلان دائني الشركة للتقدم بادعاءاتهم ضد الشركة مدعمة بالمستندات الثبوتية على العنوان المذكور أعلاه، خلال ستة أشهر من تاريخ نشر هذا الإعلان، وعلى كل من عليه حقوق للشركة أن يؤديها للمصفي على العنوان المشار إليه.

المصفي

مبارك بن سعيد بن مبارك البلوشي
إعـــــلان
عن بدء أعمال التصفية لشركة المهذب للتجارة - تضامنية

يعلن مبارك بن سعيد بن مبارك البلوشي أنه يقوم بتصفية شركة المهذب للتجارة - تضامنية، والمسجلة لدى أمانة السجل التجاري بالرقم ١٢٦٨٨٩٢، وفقا لاتفاق الشركاء المؤرخ ٢٠٢١/٧/٢٨م، وللمصفي وحده حق تمثيل الشركة في التصفية أمام الغير، وعلى الجميع مراجعة المصفي في كافة الأمور التي تتعلق بأعمال الشركة على العنوان الآتي:

ولاية عبري - محافظة الظاهرة

ص.ب: ٧٧٧ ر.ب: ٥١١

هاتف رقم: ٩٩٣٢٢٥٥٣

كما يدعو المصفي بموجب هذا الإعلان دائني الشركة للتقدم بادعاءاتهم ضد الشركة مدعمة بالمستندات الثبوتية على العنوان المذكور أعلاه، خلال ستة أشهر من تاريخ نشر هذا الإعلان، وعلى كل من عليه حقوق للشركة أن يؤديها للمصفي على العنوان المشار إليه.

المصفي

مكتب الدقة لتدقيق الحسابات

إعـــــلان

عن انتهاء أعمال التصفية لشركة مراحب الجزيرة للتجارة - تضامنية

يعلن مكتب الدقة لتدقيق الحسابات بصفتـه المصفـي لشركـة مراحب الجزيرة للتجارة - تضامنية، والمسجلة لـدى أمانة السجـل التجـاري بالرقـم ٢٢٣٢٥٤٥، عـن انتهاء أعمال التصفية وزوال الكيـان القانوني للشركة.

المصفـي

سيف بن مسعود بن مبارك السليماني

إعـــــلان

عن انتهاء أعمال التصفية لشركة ركن عبري المتميز ش.م.م

يعلن سيف بن مسعود بن مبارك السليماني بصفتـه المصفـي لشركـة ركن عبري المتميز ش.م.م، والمسجلة لـدى أمانة السجـل التجـاري بالرقـم ١٣٢٤٣٨٥، عـن انتهاء أعمال التصفية وزوال الكيـان القانوني للشركة.

المصفـي

إسحاق بن سيف بن سلوم الصلتي

إعـــــلان

عن انتهاء أعمال التصفية لمؤسسة أبو قصي الحديثة - توصية

يعلن إسحاق بن سيف بن سلوم الصلتي بصفتـه المصفـي لمؤسسة أبو قصي الحديثة - توصية، والمسجلة لـدى أمانة السجـل التجـاري بالرقـم ١٢١١٣٢٧، عـن انتهاء أعمال التصفية وزوال الكيـان القانوني للشركة.

المصفـي

مثيلة بنت محمد الجبلي الشعشعي

إعـــــلان

عن انتهاء أعمال التصفية لشركة مضي للصناعات الحرفية - تضامنية

تعلن مثيلة بنت محمد الجبلي الشعشعي بصفتـها المصفـية لشركـة مضي للصناعات الحرفية - تضامنية، والمسجلة لـدى أمانة السجـل التجـاري بالرقـم ١٣٠٠٤٥٩، عـن انتهاء أعمال التصفية وزوال الكيـان القانوني للشركة.

المصفـية

غانم بن سالم بن محمد الهنداسي

إعـــــلان

عن انتهاء أعمال التصفية لشركة مشاريع الهنداسي المتحدة ش.م.م

يعلن غانم بن سالم بن محمد الهنداسي بصفتـه المصفـي لشركة مشاريع الهنداسي المتحدة ش.م.م، والمسجلة لدى أمانة السجل التجاري بالرقم ١٨٠٢٠٠٣، عن انتهاء أعمال التصفية وزوال الكيان القانوني للشركة.

المصفـي

إعـــــلان

عن انتهاء أعمال التصفية لشركة مشاريع الهنداسي الوطنية - تضامنية

يعلن غانم بن سالم بن محمد الهنداسي بصفتـه المصفـي لشركة مشاريع الهنداسي الوطنية - تضامنية، والمسجلة لدى أمانة السجل التجاري بالرقم ٥١٣٩٣٧٦، عن انتهاء أعمال التصفية وزوال الكيان القانوني للشركة.

المصفـي

خالد بن سعيد بن حمود الوهيبي

إعـــــلان

عن انتهاء أعمال التصفية لشركة أمواج العامرات للتجارة ش.م.م

يعلن خالد بن سعيد بن حمود الوهيبي بصفته المصفي لشركة أمواج العامرات للتجارة ش.م.م، والمسجلة لدى أمانة السجل التجاري بالرقم ١٠٥٤٣٩٠، عن انتهاء أعمال التصفية وزوال الكيان القانوني للشركة.

المصفـي

موسـى بن محمـد بن موسـى

إعـــــلان

عن انتهاء أعمال التصفية لشركة مجوهرات الدوحة الجديدة ش.م.م

يعلن موسى بن محمد بن موسى بصفته المصفي لشركة مجوهرات الدوحة الجديدة ش.م.م، والمسجلة لدى أمانة السجل التجاري بالرقم ١٠٦١٧٣٨، عن انتهاء أعمال التصفية وزوال الكيان القانوني للشركة.

المصفـي

عبدالله بن سيف بن عبدالله العدوي

إعـــــلان

عن انتهاء أعمال التصفية لشركة أبو أنس العدوي وشريكه للتجارة - تضامنية

يعلن عبدالله بن سيف بن عبدالله العدوي بصفته المصفي لشركة أبو أنس العدوي وشريكه للتجارة - تضامنية، والمسجلة لدى أمانة السجل التجاري بالرقم ١٢٣١٠٢٩، عن انتهاء أعمال التصفية وزوال الكيان القانوني للشركة.

المصفـي

بدر بن ناصر بن راشد المطاعني

إعـــــلان

عن انتهاء أعمال التصفية لشركة الشرق الأوسط لخدمات الحفر ش.م.م

يعلن بدر بن ناصر بن راشد المطاعني بصفته المصفي لشركة الشرق الأوسط لخدمات الحفر ش.م.م، والمسجلة لدى أمانة السجل التجاري بالرقم ١٠٠٦٠٤١، عن انتهاء أعمال التصفية وزوال الكيان القانوني للشركة.

المصفـي

علي بن محمد بن علي الربيعي

إعـــــلان

عن انتهاء أعمال التصفية لشركة التواصل المستمر للاستثمار ش.م.م

يعلن علي بن محمد بن علي الربيعي بصفته المصفي لشركة التواصل المستمر للاستثمار ش.م.م، والمسجلة لدى أمانة السجل التجاري بالرقم ١١٩٩٢٩٠، عن انتهاء أعمال التصفية وزوال الكيان القانوني للشركة.

المصفـي

موزة بنت عامر بن حميد العبرية

إعـــــلان

عن انتهاء أعمال التصفية لشركة الملاك الشاملة ش.م.م

تعلن موزة بنت عامر بن حميد العبرية بصفتها المصفية لشركة الملاك الشاملة ش.م.م، والمسجلة لدى أمانة السجل التجاري بالرقم ١٠١٨٦٢٨، عن انتهاء أعمال التصفية وزوال الكيان القانوني للشركة.

المصفـية

شركة مـور ستيفنز

إعـــــلان

عن انتهاء أعمال التصفية لشركة التنمية الهندسية ش.م.م

تعلن شركة مور ستيفنز بصفتها المصفية لشركة التنمية الهندسية ش.م.م، والمسجلة لدى أمانة السجل التجاري بالرقم ١٥٢٥٥١٤، عن انتهاء أعمال التصفية وزوال الكيان القانوني للشركة.

المصفـية

إعـــــلان

عن انتهاء أعمال التصفية لشركة أم سمارة الحديثة ش.م.م

تعلن شركة مور ستيفنز بصفتها المصفية لشركة أم سمارة الحديثة ش.م.م، والمسجلة لدى أمانة السجل التجاري بالرقم ١١٥٥١٢٨، عن انتهاء أعمال التصفية وزوال الكيان القانوني للشركة.

المصفـية

محمد بن سيف بن ربيع الخميسي

إعـــــلان

عن انتهاء أعمال التصفية لشركة الشموخ للإنشاءات وخدمات النفط ش.م.م

يعلن محمد بن سيف بن ربيع الخميسي بصفته المصفي لشركة الشموخ للإنشاءات وخدمات النفط ش.م.م، والمسجلة لدى أمانة السجل التجاري بالرقم ١٠٥٦٦٤٩، عن انتهاء أعمال التصفية وزوال الكيان القانوني للشركة.

المصفـي

إعـــــلان

عن انتهاء أعمال التصفية لشركة سعيد ومحمد للمشاريع ش.م.م

يعلن محمد بن سيف بن ربيع الخميسي بصفته المصفي لشركة سعيد ومحمد للمشاريع ش.م.م، والمسجلة لدى أمانة السجل التجاري بالرقم ٥١٣٣١٣٠، عن انتهاء أعمال التصفية وزوال الكيان القانوني للشركة.

المصفـي

مكتب المرهوبي لتدقيق الحسابات والاستشارات الاقتصادية

إعـــــلان

عن انتهاء أعمال التصفية لشركة الذهبية للشحن والتفريغ ش.م.م

يعلن مكتب المرهوبي لتدقيق الحسابات والاستشارات الاقتصادية بصفته المصفي لشركة الذهبية للشحن والتفريغ ش.م.م، والمسجلة لدى أمانة السجل التجاري بالرقم ١٢٤٠٩٥٤، عن انتهاء أعمال التصفية وزوال الكيان القانوني للشركة.

المصفي

مكتب الإتقان لتدقيق الحسابات

إعـــــلان

عن انتهاء أعمال التصفية لشركة خط البداية المتحدة للتجارة - تضامنية

يعلن مكتب الإتقان لتدقيق الحسابات بصفته المصفي لشركة خط البداية المتحدة للتجارة - تضامنية، والمسجلة لدى أمانة السجل التجاري بالرقم ١١٦٥٢٨٦، عن انتهاء أعمال التصفية وزوال الكيان القانوني للشركة.

المصفي

إعـــــلان

عن انتهاء أعمال التصفية لشركة عمر عبدالرحمن النزواني للتجارة - تضامنية

يعلن مكتب الإتقان لتدقيق الحسابات بصفته المصفي لشركة عمر عبدالرحمن النزواني للتجارة - تضامنية ، والمسجلة لدى أمانة السجل التجاري بالرقم ١٢١٠٧٣٩، عن انتهاء أعمال التصفية وزوال الكيان القانوني للشركة.

المصفي

مكتب أضواء الباطنة لتدقيق الحسابات

إعـــــلان

عن انتهاء أعمال التصفية لشركة مسار الشمس الحديثة للتجارة - تضامنية

يعلن مكتب أضواء الباطنة لتدقيق الحسابات بصفته المصفي لشركة مسار الشمس الحديثة للتجارة - تضامنية، والمسجلة لدى أمانة السجل التجاري بالرقم ١١٥٢٥٠٤، عن انتهاء أعمال التصفية وزوال الكيان القانوني للشركة.

المصفي