بسم الله الرحمن الرحيم

سلطنة عمان
الجريدة الرسمية
تصدرها
وزارة الشؤون القانونية

العدد (١٢٥٩) السنة السابعة والأربعون

الأحد ٢٩ ذو الحجة ١٤٣٩هـ الموافق ٩ سبتمبر ٢٠١٨م

المحتويات

رقم الصفحة

قرارات

هيئة المنطقة الاقتصادية الخاصة بالدقم

قرار رقم ٢٠١٨/٤٥ صادر في ٢٠١٨/٨/٢٦ بإصدار لائحة تنظيم وإدارة المعارض والفعاليات في المنطقة الاقتصادية الخاصة بالدقم . ١١

مجلس الخدمة المدنية

قرار رقم ٢٠١٨/٧ صادر في ٢٠١٨/٩/٣ بتعديل بعض أحكام اللائحة التنفيذية لقانون الخدمة المدنية . ٢١

إعلانات رسمية

وزارة القوى العاملة

إعلان بشأن طلبات تسجيل نقابات عمالية . ٢٥

وزارة التجارة والصناعة

إعلان بشأن طلبات براءات الاختراع الممنوحة . ٢٦

الإعلانات الخاصة بالنشر عن طلبات تسجيل العلامات التجارية . ٥٧

إعلان بشأن تجديد مدة حماية علامات تجارية مسجلة . ٩٤

رقم
الصفحة

إعـــــــلانات تجاريـــــــــة

إعلان عن بدء أعمال التصفية لشركة أكستران انرجي الشرق الأوسط ش.م.م . ٩٨
إعلان عن بدء أعمال التصفية لشركة مشاريع نيتي التجارية ش.م.م . ٩٨
إعلان عن بدء أعمال التصفية لشركة سالم أحمد سالم الجعدي وأخوانه للتجارة . ٩٩
إعلان عن بدء أعمال التصفية لشركة سيناء للتعمير والخدمات ش.م.م . ٩٩
إعلان عن بدء أعمال التصفية لشركة المخطط الشاملة - تضامنية . ١٠٠
إعلان عن بدء أعمال التصفية لشركة بشائر الفيقين للتجارة والمقاولات - تضامنية . ١٠٠
إعلان عن بدء أعمال التصفية لشركة مشاريع الإسماعيلي الرفيعة - تضامنية . ١٠١
إعلان عن بدء أعمال التصفية لشركة روابي الروس للتجارة ش.م.م . ١٠١
إعلان عن بدء أعمال التصفية لشركة الرواسم للتجارة والمقاولات - تضامنية . ١٠٢
إعلان عن بدء أعمال التصفية لشركة الورقة الرباعية للتجارة - تضامنية . ١٠٢
إعلان عن بدء أعمال التصفية لشركة أبو مصعب الخاطري وشريكه للتجارة - تضامنية . ١٠٣
إعلان عن بدء أعمال التصفية لشركة ساحل فيلكا للتجارة ش.م.م . ١٠٣
إعلان عن بدء أعمال التصفية لشركة القواعد الماسية للتجارة - تضامنية . ١٠٤
إعلان عن بدء أعمال التصفية لشركة سليل اليمن للتجارة - تضامنية . ١٠٤
إعلان عن بدء أعمال التصفية لشركة خليل بن إبراهيم بن هلال البوسعيدي وشريكه للتجارة - تضامنية . ١٠٥
إعلان عن بدء أعمال التصفية لشركة صحوة الداخلية للتجارة والمقاولات ش.م.م . ١٠٥
إعلان عن بدء أعمال التصفية لشركة مشاريع الأسس العالمية - توصية . ١٠٦
إعلان عن بدء أعمال التصفية لشركة طيف المعبيلة - تضامنية . ١٠٦
إعلان عن بدء أعمال التصفية لشركة عبير سمائل للتجارة - تضامنية . ١٠٧
إعلان عن بدء أعمال التصفية لشركة مشاريع السعيد الحديثة - تضامنية . ١٠٧
إعلان عن بدء أعمال التصفية لشركة أضواء القريتين للتجارة - تضامنية . ١٠٨
إعلان عن بدء أعمال التصفية لشركة مشاريع البقاع الغربية ش.م.م . ١٠٨

رقم
الصفحة

إعلان عن بدء أعمال التصفية لشركة مشاريع أبو عمران الخميسي وشريكه - تضامنية . ١٠٩
إعلان عن بدء أعمال التصفية لشركة بيت المستشار للتجارة والمقاولات - توصية . ١٠٩
إعلان عن بدء أعمال التصفية لشركة دانة بهلاء للتجارة ش.م.م . ١١٠
إعلان عن بدء أعمال التصفية لشركة الخميسي وأولاده للتجارة - توصية . ١١٠
إعلان عن بدء أعمال التصفية لشركة الحمراء الأهلية ش.م.م . ١١١
إعلان عن بدء أعمال التصفية لشركة ناصر العلوي وأولاده - توصية . ١١١
إعلان عن بدء أعمال التصفية لشركة فيدة الخليج للمشاريع والطاقة ش.م.م . ١١٢
إعلان عن بدء أعمال التصفية لشركة مركز المستقبل التجاري ش.م.م . ١١٢
إعلان عن بدء أعمال التصفية لشركة محمد بن خميس بن سنجور وشركاه ش.م.م . ١١٣
إعلان عن بدء أعمال التصفية لشركة أبو فهد العلوي وولده للتجارة - توصية . ١١٣
إعلان عن بدء أعمال التصفية لشركة الطلعة اللامعة للتجارة - توصية . ١١٤
إعلان عن بدء أعمال التصفية لشركة الماسة للحاسب الآلي ش.م.م . ١١٤
إعلان عن بدء أعمال التصفية لشركة مارية للتسويق ش.م.م . ١١٥
إعلان عن بدء أعمال التصفية لشركة الأسس للتصاميم الفنية ش.م.م . ١١٥
إعلان عن بدء أعمال التصفية لشركة أفضل لخدمات الألمنيوم ش.م.م . ١١٦
إعلان عن بدء أعمال التصفية لشركة دبي للإلكترونيات ش.م.م . ١١٦
إعلان عن بدء أعمال التصفية لشركة الثلاثي الدولية للتجارة والمقاولات ش.م.م . ١١٧
إعلان عن بدء أعمال التصفية لشركة الماجد للمشاريع الهندسية والتجارة والمقاولات ش.م.م . ١١٧
إعلان عن بدء أعمال التصفية لشركة حسين عبدالرضا علي العبدواني للتجارة ش.م.م . ١١٨
إعلان عن بدء أعمال التصفية لشركة أزياء صحم ش.م.م . ١١٨
إعلان عن بدء أعمال التصفية لشركة الأفضل لإطارات السيارات ش.م.م . ١١٩
إعلان عن بدء أعمال التصفية لشركة مطعم الأصدقاء ش.م.م . ١١٩
إعلان عن بدء أعمال التصفية لشركة رمز العرب للتجارة ش.م.م . ١٢٠
إعلان عن بدء أعمال التصفية لشركة الوطنية لخدمات الطاقة الحديثة ش.م.م . ١٢٠

رقم الصفحة

إعلان عن بدء أعمال التصفية لشركة سحائب مزون للتجارة - تضامنية . ١٢١

إعلان عن بدء أعمال التصفية لشركة الأنوار المشعة ش.م.م . ١٢١

إعلان عن بدء أعمال التصفية لشركة فتيلة للتقنية ش.م.م . ١٢٢

إعلان عن بدء أعمال التصفية لشركة البحري واللواتي الشاملة ش.م.م . ١٢٢

إعلان عن بدء أعمال التصفية لشركة مسار المضيبي للتجارة والمقاولات - تضامنية . ١٢٣

إعلان عن بدء أعمال التصفية لشركة زهور السيب الأرجوانية ش.م.م . ١٢٣

إعلان عن بدء أعمال التصفية لشركة تلال منح الحديثة ش.م.م . ١٢٤

إعلان عن بدء أعمال التصفية لشركة منتزه الوادي للتجارة والمقاولات - تضامنية . ١٢٤

إعلان عن بدء أعمال التصفية لشركة أبو فارس السليماني - توصية . ١٢٥

إعلان عن بدء أعمال التصفية لشركة الشرق الأوسط للأمن والسلامة ش.م.م . ١٢٥

إعلان عن بدء أعمال التصفية لشركة العالمية للتوريدات الحديثة ش.م.م . ١٢٦

إعلان عن بدء أعمال التصفية لشركة فيافي الكامل الحديثة للتجارة - توصية . ١٢٦

إعلان عن بدء أعمال التصفية لشركة المدينة الرائدة للتجارة والمقاولات - تضامنية . ١٢٧

إعلان عن بدء أعمال التصفية لشركة صقور الجبال للتجارة ش.م.م . ١٢٧

إعلان عن بدء أعمال التصفية لشركة سهول الرمثاء للتجارة والمقاولات - تضامنية . ١٢٨

إعلان عن بدء أعمال التصفية لشركة مشاريع عطاء بدية للتجارة - تضامنية . ١٢٨

إعلان عن بدء أعمال التصفية لشركة مشاريع مرتفعات حولي للتجارة - تضامنية . ١٢٩

إعلان عن بدء أعمال التصفية لشركة سعيد وصقر للتجارة والمقاولات - تضامنية . ١٢٩

إعلان عن بدء أعمال التصفية لشركة أنوار ينبع للتجارة - توصية . ١٣٠

إعلان عن بدء أعمال التصفية لشركة أسوار مجيس الحديثة للتجارة والمقاولات - تضامنية . ١٣٠

إعلان عن بدء أعمال التصفية لشركة أسرار الغيل للتجارة - تضامنية . ١٣١

إعلان عن بدء أعمال التصفية لشركة ميابين للمقاولات وأعمال الصيانة العامة ش.م.م . ١٣١

رقم الصفحة

إعلان عن بدء أعمال التصفية لشركة ساعد بن عبدالله بن سعيد البلوشي وأولاده للتجارة - توصية . ١٣٢
إعلان عن بدء أعمال التصفية لشركة جوهرة نخل للتجارة ش.م.م . ١٣٢
إعلان عن بدء أعمال التصفية لشركة الزاوية الذهبية للمقاولات ش.م.م . ١٣٣
إعلان عن بدء أعمال التصفية لشركة إعمار السلام العالمية ش.م.م . ١٣٣
إعلان عن بدء أعمال التصفية لشركة مشاريع الأخوة الدولية ش.م.م . ١٣٤
إعلان عن بدء أعمال التصفية لشركة الشمال العربي ش.م.م . ١٣٤
إعلان عن بدء أعمال التصفية لشركة مرتفعات الضاحية للتجارة - تضامنية . ١٣٥
إعلان عن بدء أعمال التصفية لشركة ضواحي الديل للتجارة - تضامنية . ١٣٥
إعلان عن بدء أعمال التصفية لشركة تواصل شناص للتجارة والمقاولات - تضامنية . ١٣٦
إعلان عن بدء أعمال التصفية لشركة الموارد الخليجية المتحدة للتجارة والمقاولات ش.م.م . ١٣٦
إعلان عن بدء أعمال التصفية لشركة مشاريع البهجة المتميزة ش.م.م . ١٣٧
إعلان عن بدء أعمال التصفية لشركة فاطمة بنت محمد بن سعيد المعمري وأولادها للتجارة - توصية . ١٣٧
إعلان عن بدء أعمال التصفية لشركة قمم مرتفعات المعمورة ش.م.م . ١٣٨
إعلان عن بدء أعمال التصفية لشركة أبو يحيى الغسيني للتجارة والمقاولات - توصية. ١٣٨
إعلان عن بدء أعمال التصفية لشركة الأقطار العربية الوطنية ش.م.م . ١٣٩
إعلان عن بدء أعمال التصفية لشركة الرواحي الهندسية ش.م.م . ١٣٩
إعلان عن بدء أعمال التصفية لشركة حسين للمواد الغذائية ش.م.م . ١٤٠
إعلان عن بدء أعمال التصفية لشركة أزياء السيب ش.م.م . ١٤٠
إعلان عن بدء أعمال التصفية لشركة السلاحة لخدمات الألمنيوم ش.م.م . ١٤١
إعلان عن بدء أعمال التصفية لشركة الأفضل للمواد الغذائية ش.م.م . ١٤١
إعلان عن بدء أعمال التصفية لشركة مقهى السلاحة ش.م.م . ١٤٢
إعلان عن بدء أعمال التصفية لشركة مشاريع دار السيب للتجارة والمقاولات ش.م.م . ١٤٢

رقم الصفحة

إعلان عن بدء أعمال التصفية لشركة الشارفة لمقاولات البناء ش.م.م . ١٤٣
إعلان عن بدء أعمال التصفية لشركة السماء للإلكترونيات والتكنولوجيا ش.م.م . ١٤٣
إعلان عن بدء أعمال التصفية لشركة الشارفة للمواد الصحية ومواد البناء ش.م.م . ١٤٤
إعلان عن بدء أعمال التصفية لشركة السلاحة لخدمات الزراعية ش.م.م . ١٤٤
إعلان عن بدء أعمال التصفية لشركة مقهى المبهاج ش.م.م . ١٤٥
إعلان عن بدء أعمال التصفية لشركة مشاريع الكتيني الوطنية ش.م.م. ١٤٥
إعلان عن بدء أعمال التصفية لشركة غزال الدقم للتجارة والمقاولات - تضامنية . ١٤٦
إعلان عن بدء أعمال التصفية لشركة التكنولوجيا الحقيقية ش.م.م . ١٤٦
إعلان عن بدء أعمال التصفية لشركة عقيل وحسين للخدمات التجارية ش.م.م . ١٤٧
إعلان عن بدء أعمال التصفية لشركة رذاذ للخدمات الهندسية ش.م.م . ١٤٧
إعلان عن بدء أعمال التصفية لشركة محور المنتصر للتجارة ش.م.م . ١٤٨
إعلان عن بدء أعمال التصفية لشركة شرق الصويريج ش.م.م . ١٤٨
إعلان عن بدء أعمال التصفية لشركة جسر العرب للتجارة والمقاولات - تضامنية . ١٤٩
إعلان عن بدء أعمال التصفية لشركة الأضواء المشرقة - توصية . ١٤٩
إعلان عن بدء أعمال التصفية لشركة أمينة بنت علي بن عبيد الفارسي وشريكتها للتجارة - تضامنية . ١٥٠
إعلان عن بدء أعمال التصفية لشركة الكيومي والحبسي للتجارة - تضامنية . ١٥٠
إعلان عن بدء أعمال التصفية لشركة ينابيع الصحراء للتجارة والمقاولات - توصية . ١٥١
إعلان عن بدء أعمال التصفية لشركة عيون الأصائل للتجارة - توصية . ١٥١
إعلان عن بدء أعمال التصفية لشركة عاصم وحسن أبناء طارش بن حسين للتجارة - تضامنية . ١٥٢
إعلان عن بدء أعمال التصفية لشركة إطلالة صحار العالمية - توصية . ١٥٢
إعلان عن انتهاء أعمال التصفية لشركة ديكرا عمان ش.م.م . ١٥٣
إعلان عن انتهاء أعمال التصفية لشركة ام تي دي عمان للبنية التحتية ش.م.م . ١٥٣
إعلان عن انتهاء أعمال التصفية لشركة دبليو سي تي طرق عمان ش.م.م . ١٥٣

رقم الصفحة

إعلان عن انتهاء أعمال التصفية لشركة مشاريع الرفعة التجارية ش.م.م . ١٥٤
إعلان عن انتهاء أعمال التصفية لشركة مشاريع الدرعي الوطنية ش.م.م . ١٥٤
إعلان عن انتهاء أعمال التصفية لشركة العمانية للخدمات الخرسانية ش.م.م . ١٥٤
إعلان عن انتهاء أعمال التصفية لشركة روائع الإبداع العالمية ش.م.م . ١٥٥
إعلان عن انتهاء أعمال التصفية لشركة مناهل الجبيل التجارية - توصية . ١٥٥
إعلان عن انتهاء أعمال التصفية لشركة مشاريع بدر اليعقوبي للتجارة - توصية . ١٥٥
إعلان عن انتهاء أعمال التصفية لشركة سراج صحار المتحدة - توصية . ١٥٦
إعلان عن انتهاء أعمال التصفية لشركة شواطئ الرباط للتجارة - تضامنية . ١٥٦
إعلان عن انتهاء أعمال التصفية لشركة مشاريع الحكيم المتميزة - تضامنية . ١٥٦
إعلان عن انتهاء أعمال التصفية لشركة سما العاصمة الماسية للتجارة والمقاولات - تضامنية . ١٥٧
إعلان عن انتهاء أعمال التصفية لشركة جداول وادي الجزي للتجارة والمقاولات - تضامنية . ١٥٧
إعلان عن انتهاء أعمال التصفية لشركة الخبرة الخليجية للتجارة ش.م.م . ١٥٧
إعلان عن انتهاء أعمال التصفية لشركة قناديل الشرق للتجارة ش.م.م . ١٥٨
إعلان عن انتهاء أعمال التصفية لشركة ملتقى الطرق للحلول التجارية ش.م.م . ١٥٨
إعلان عن انتهاء أعمال التصفية لشركة جومز الفنية ش.م.م . ١٥٨
إعلان عن انتهاء أعمال التصفية لشركة محمد بن عبدالرسول بن علي ساجواني وشريكه للتجارة - تضامنية . ١٥٩
إعلان عن انتهاء أعمال التصفية لشركة ساحل مجز الذهبي للتجارة والمقاولات - توصية . ١٥٩
إعلان عن انتهاء أعمال التصفية لشركة الأيام المتحدة السبعة للتجارة - توصية . ١٥٩
إعلان عن انتهاء أعمال التصفية لشركة شاطئ المدينة للتجارة والمقاولات - تضامنية . ١٦٠
إعلان عن انتهاء أعمال التصفية لشركة لمسات الباطنة المتحدة - تضامنية . ١٦٠
إعلان عن انتهاء أعمال التصفية لشركة صروح الطريف للتجارة والمقاولات - تضامنية . ١٦٠

رقم الصفحة

إعلان عن انتهاء أعمال التصفية لشركة ينابيع المحافظة للتجارة - تضامنية . ١٦١

إعلان عن انتهاء أعمال التصفية لشركة محمد بن عبدالله بن محمد الحوسني وأولاده للتجارة - توصية . ١٦١

إعلان عن انتهاء أعمال التصفية لشركة جرناس الفلج المتحدة ش.م.م . ١٦١

إعلان عن انتهاء أعمال التصفية لشركة معالم صحم للتجارة - تضامنية . ١٦٢

إعلان عن انتهاء أعمال التصفية لشركة مشاريع آفاق الحضارة - تضامنية . ١٦٢

إعلان عن انتهاء أعمال التصفية لشركة مشاريع آفاق الحضارة - تضامنية . ١٦٢

إعلان عن انتهاء أعمال التصفية لشركة الكندي والذهلي للتجارة - تضامنية . ١٦٣

إعلان عن انتهاء أعمال التصفية لشركة بساتين مجيس للتجارة ش.م.م . ١٦٣

إعلان عن انتهاء أعمال التصفية لشركة سواحل الخليج المتحدة ش.م.م . ١٦٣

إعلان عن انتهاء أعمال التصفية لشركة مشاريع أبو عبدالعزيز للمقاولات - توصية . ١٦٤

إعلان عن انتهاء أعمال التصفية لشركة المحاربي للتجارة - توصية . ١٦٤

إعلان عن انتهاء أعمال التصفية لشركة آفاق التعاون الوطنية - تضامنية . ١٦٤

إعلان عن انتهاء أعمال التصفية لشركة رمال رأس مدركة - توصية . ١٦٥

إعلان عن انتهاء أعمال التصفية لشركة الوهيبي للتطوير والتعمير ش.م.م . ١٦٥

إعلان عن انتهاء أعمال التصفية لشركة الشفافية الصادقة ش.م.م . ١٦٥

إعلان عن انتهاء أعمال التصفية لشركة درة صحار العالمية ش.م.م . ١٦٦

إعلان عن انتهاء أعمال التصفية لشركة معالي العز للتجارة ش.م.م . ١٦٦

إعلان عن انتهاء أعمال التصفية لشركة شعاع الكوثر ش.م.م . ١٦٦

قـــــــــــــرارات

هيئة المنطقة الاقتصادية الخاصة بالدقم

قـــرار

رقم ٤٥ /٢٠١٨

بإصدار لائحة تنظيم وإدارة المعارض والفعاليات في المنطقة الاقتصادية الخاصة بالدقم

استنادا إلى المرسوم السلطاني رقم ٢٠١١/١١٩ بإنشاء هيئة المنطقة الاقتصادية الخاصة بالدقم ، وإصدار نظامها ،

وإلى نظام المنطقة الاقتصادية الخاصة بالدقم الصادر بالمرسوم السلطاني رقم ٢٠١٣/٧٩ ،

وإلى موافقة مجلس إدارة هيئة المنطقة الاقتصادية الخاصة بالدقم ،

وبناء على ما تقتضيه المصلحة العامة ،

تقـــرر

المـادة الأولـــى

يعمل في شأن تنظيم وإدارة المعارض والفعاليات في المنطقة الاقتصادية الخاصة بالدقم ، بأحكام اللائحة المرفقة .

المـادة الثانيـــة

يلتزم كل من يمارس نشاط تنظيم وإدارة المعارض والفعاليات في المنطقة الاقتصادية الخاصة بالدقم بتوفيق أوضاعه وفقا لأحكام اللائحة المرفقة خلال مدة لا تزيد على (٦) ستة أشهر من تاريخ العمل بها .

المـادة الثالثـــة

ينشر هذا القرار في الجريدة الرسمية ، ويعمل به من اليوم التالي لتاريخ نشره .

صدر في : ١٥ /١٢/ ١٤٣٩هـ

الموافـــق : ٢٦ / ٨ / ٢٠١٨م

يحيى بن سعيد بن عبدالله الجابري

رئيـــس مجلـــس الإدارة

لائحة تنظيم وإدارة المعارض
والفعاليات في المنطقة الاقتصادية الخاصة بالدقم

الفصل الأول

تعريفات

المادة (١)

في تطبيق أحكام هذه اللائحة ، يكون للكلمات والعبارات الآتية المعنى المبين قرين كل منها ، ما لم يقتض سياق النص معنى آخر :

الهيئة :

هيئة المنطقة الاقتصادية الخاصة بالدقم .

المنطقة :

المنطقة الاقتصادية الخاصة الكائنة بولاية الدقم .

المجلس :

مجلس إدارة الهيئة .

الرئيس :

رئيس المجلس .

المعرض الاستهلاكي التخصصي :

كل معرض تجاري تعرض ، وتباع فيه منتجات تخصصية أو خدمات ذات طبيعة متشابهة أو متجانسة .

معرض الدولة الواحدة :

كل معرض تجاري خاص بدولة معينة تعرض فيه منتجات أو خدمات تنتج أو تقدم في تلك الدولة .

معرض المنتجات والصناعات الوطنية :

كل معرض تجاري تعرض ، وتباع فيه منتجات عمانية الصنع .

المعـرض الخيـري :

كل معرض تجاري تعرض ، وتباع فيه منتجات أو خدمات مختلفة ، ويعود دخله بالكامل للأعمال الخيرية .

المعرض الثقافي :

كل معرض تجاري تعرض ، وتباع فيه منتجات وخدمات متخصصة بالأنشطة العلمية والتعليمية والثقافية والفنية .

معرض العيد :

كل معرض تجاري تعرض ، وتباع فيه منتجات مختلفة ، ويتم تنظيمه قبل ، وفي أثناء الأعياد ، لشراء احتياجات الأعياد .

الفعاليات :

مناسبات يتم تنظيمها للتواصل وتبادل الخبرات والمعلومات والنقاش والتوعية وتقديم نتائج الأبحاث ، كالمؤتمرات ، والمنتديات ، والندوات ، والمحاضرات ، والأمسيات ، وحلقات العمل .

الترخيص :

الموافقة الكتابية الصادرة عن الهيئة للمنشأة التجارية بشأن تنظيم وإدارة المعارض والفعاليات .

المرخص له :

كل منشأة تجارية (شركة أو مؤسسة) الصادر لها الترخيص .

الفصـل الثانـي

شروط وإجراءات الترخيص

المـادة (٢)

يجب على كل من يرغب في تنظيم وإدارة المعارض والفعاليات في المنطقة الحصول على الترخيص .

المـادة (٣)

يشترط للحصول على الترخيص تقديم طلب إلى الهيئة على النموذج المعد لهذا الغرض قبل التاريخ المحدد للمعرض أو الفعالية بمدة لا تقل عن (٣٠) ثلاثين يوما ، على أن يرفق به - بحسب كل طلب - المستندات ، والبيانات الآتية :

١ - صورة من عقد التأسيس أو النظام الأساسي لطالب الترخيص ، والسجل التجاري .

٢ - بيان بأسماء المنشآت التجارية : العمانية ، والأجنبية التي ستشارك في المعرض وعناوينها ، والنشاط الذي ستشارك به .

٣ - قائمة بأسماء المنتجات والخدمات التي سيتم عرضها وبيعها ، واسم العارض ، وبياناته ، مصحوبة بالمستندات الدالة على صحتها .

٤ - صورة من وثيقة التأمين الخاصة بالعارضين إن كانوا أجانب .

٥ - ما يفيد الحصول على موافقة الجهات المعنية بحسب نوع المعرض أو الفعالية .

٦ - إيصال سداد الرسم المقرر لدراسة الطلب .

المـادة (٤)

لا يجوز النظر في طلب الترخيص والبت فيه إلا إذا كان مستوفيا جميع المستندات والبيانات المنصوص عليها في هذه اللائحة .

ولا يجوز لطالب الترخيص استرداد الرسم المدفوع أو المستندات المقدمة منه في حالة حفظ أو رفض الطلب .

المـادة (٥)

في حالة عدم استيفاء طلب الترخيص الشروط والمتطلبات المنصوص عليها في هذه اللائحة ، تقوم الهيئة بإخطار طالب الترخيص بأوجه النقص في طلبه ، ومنحه مهلة لا تجاوز (١٥) خمسة عشر يوما من تاريخ إخطاره لاستكمال أوجه النقص ، وإلا حفظ الطلب .

المـادة (٦)

يبت في طلب الترخيص خلال مدة لا تتجاوز (١٠) عشرة أيام عمل ، تبدأ من تاريخ استيفاء الطلب جميع المستندات والبيانات المنصوص عليها في هذه اللائحة ، وفي حالة الرفض يجب أن يكون القرار مسببا .

ويجوز لمقدم الطلب التظلم من قرار الرفض إلى الرئيس خلال (٦٠) ستين يوما من تاريخ إخطاره ، أو من تاريخ انقضاء المدة المشار إليها ، ويعتبر القرار الصادر في التظلم نهائيا . وفي حالة موافقة الهيئة على طلب الترخيص ، يجب على طالب الترخيص سداد الرسم المقرر لإصدار الترخيص خلال مدة لا تجاوز (١٥) خمسة عشر يوما من تاريخ الموافقة ، وإلا اعتبر طلب الترخيص كأن لم يكن ، ولا يترتب على ذلك أي آثار في مواجهة الهيئة .

المادة (٧)

يجوز للهيئة طرح مزايدة بشأن تنظيم المعارض الاستهلاكية وفقا للحالات والشروط التي يحددها المجلس .

المادة (٨)

يشترط للحصول على ترخيص لإقامة معارض المجوهرات ، والمشغولات الذهبية ، والأحجار الكريمة تقديم موافقة مسبقة من المديرية العامة للمواصفات والمقاييس بوزارة التجارة والصناعة .

المادة (٩)

يشترط للحصول على ترخيص لإقامة معارض لترويج وبيع المنتجات الصيدلانية والدوائية والأعشاب الطبيعية التي تستخدم للأغراض الطبية والعلاجية ، تقديم موافقة مسبقة من وزارة الصحة .

المادة (١٠)

يجوز للمنظمات الإقليمية والدولية التي لها علاقات مع السلطنة ، إقامة معرض تسويقي سنوي ، وذلك بعد الحصول على موافقة وزارة الخارجية ، شريطة أن ينظم بواسطة المرخص له .

المادة (١١)

يجوز الترخيص للجمعيات الأهلية أو الهيئات والمؤسسات الخيرية المحلية بإقامة معرض خيري بذاتها ، أو بواسطة المرخص له .

المادة (١٢)

يجوز الترخيص للجهات الحكومية والجمعيات الأهلية بإقامة معرض للمنتجات والصناعات الوطنية .

المـادة (١٣)

يجوز الترخيص للمراكز أو المجمعات التجارية بإقامة معارض تنشيطية وتسويقية للمنشآت التجارية التي لها مقار داخل هذه المراكز أو المجمعات التجارية فقط ، وذلك بذاتها ، أو بواسطة المرخص له .

المـادة (١٤)

تكون مدة الترخيص بإقامة المعارض والفعاليات على النحو الآتي :

١ - لا تزيد على (١٠) عشرة أيام للمعرض الاستهلاكي التخصصي ، ومعرض الدولة الواحدة .

٢ - لا تزيد على (٧) سبعة أيام للمعرض الخيري ، والمعرض الثقافي ، ومعرض العيد .

٣ - لا تزيد على (٥) خمسة أيام للفعاليات ، والمعارض الأخرى .

وفي جميع الأحوال ، يجوز للهيئة - بناء على طلب المرخص له - تمديد مدة إقامة المعرض والفعالية إذا دعت الحاجة إلى ذلك .

المـادة (١٥)

يحظر على المرخص له التنازل عن الترخيص الصادر له طبقا لأحكام هذه اللائحة إلى الغير أو التنازل عن الحقوق والالتزامات الناشئة عنه دون موافقة كتابية من الهيئة ، وسداد الرسوم المقررة .

المـادة (١٦)

يقدم طلب التنازل عن الترخيص على النموذج المعد لذلك مرفقا به البيانات والمستندات الآتية :

١ - أصل الترخيص .

٢ - أسباب ومبررات تقديم الطلب .

٣ - ما يفيد استيفاء المتنازل إليه للشروط والمتطلبات ذاتها المنصوص عليها في هذه اللائحة للحصول على الترخيص .

٤ - إيصال سداد الرسم المقرر لدراسة الطلب .

ويبت في الطلب خلال مدة لا تتجاوز (٥) خمسة أيام عمل تبدأ من تاريخ استيفاء الطلب البيانات والمستندات المنصوص عليها في الفقرة السابقة ، وفي حالة الرفض يجب أن يكون القرار مسببا .

ويجوز لمقدم الطلب التظلم من قرار الرفض إلى الرئيس خلال (٦٠) ستين يوما من تاريخ إخطاره ، أو من تاريخ انقضاء المدة المشار إليها ، ويعتبر القرار الصادر في التظلم نهائيا .

الفصل الثالث

التزامات المرخص له

المادة (١٧)

يجب أن يقدم المرخص له إلى الهيئة خريطة للمعرض ، توضح موقع كل مشارك فيه حسب توزيع المنصات المعتمدة منه .

المادة (١٨)

يلتزم المرخص له بإخطار الهيئة كتابيا بتأجيل أو إلغاء تنظيم أي معرض أو فعالية مرخص بها قبل يومين على الأقل من التاريخ المحدد لإقامة المعرض أو الفعالية .

المادة (١٩)

يجب أن يقوم المرخص له بإصدار بطاقات تعريفية لجميع العارضين توضح بيانات العارض والمنشأة التجارية التي ينتمي إليها ، ويكون مثبتا بها صورة ملونة حديثة للعارض ، على أن تعتمد هذه البطاقات من قبل الهيئة قبل افتتاح المعرض ، ويلتزم العارضون بارتدائها طوال فترة إقامة المعرض .

المادة (٢٠)

يلتزم المرخص له بتوفير أفراد أمن طوال فترة إقامة المعرض ، أو الفعالية .

المادة (٢١)

يجب على المرخص له تعيين ممثل له يوجد في مقر إقامة المعرض أو الفعالية طوال فترة الانعقاد .

المـادة (٢٢)

يلتزم المرخص له بأن يقدم إلى الهيئة تقريرا تفصيليا عن كل معرض رخص له بإقامته ، وذلك خلال مدة أقصاها (٣٠) ثلاثون يوما من تاريخ انتهائه .

الفـصل الرابـع

ضوابـط إقامـة المعـارض والفعاليـات وتقييمها

المـادة (٢٣)

تقام المعارض والفعاليات في القاعات التابعة للفنادق أو في أي قاعة عرض مماثلة تتوفر فيها الشروط اللازمة لإقامة المعارض والفعاليات والتي تحددها الهيئة ، ما عدا المعارض المصاحبة للمهرجانات والملتقيات ، فتقام في مواقع المهرجانات ، والملتقيات .

وفي جميع الأحوال ، يلتزم المرخص له بمساحة المعرض أو الفعالية وفق ما تراه الهيئة .

المـادة (٢٤)

لا يجوز إقامة أي معرض أو فعالية أو الترويج لها أو الإعلان عنها بمختلف وسائل الإعلام أو عبر برامج التواصل الاجتماعي إلا بعد الحصول على الترخيص اللازم بذلك من الهيئة .

المـادة (٢٥)

تكون اللغة العربية هي اللغة المستخدمة في الإعلان والترويج عن مختلف المعارض والفعاليات ، ويجوز استخدام لغات أخرى ، بالإضافة إليها .

المـادة (٢٦)

يجوز أن تشتمل المعارض على تنظيم بعض الفعاليات ذات الصلة ، وذلك بعد الحصول على موافقات الجهات المعنية .

المـادة (٢٧)

يجوز أن يصاحب المعرض إقامة عروض ترويجية لتوزيع هدايا للجمهور ، أو توزيع كوبونات يتم إجراء السحب عليها للحصول على جوائز أو هدايا ، شريطة أخذ الموافقات اللازمة بذلك من الهيئة ، والجهات المعنية .

المـادة (٢٨)

يجوز للمرخص له تحصيل مقابل مالي من الجمهور نظير دخول المعارض أو الفعاليات بعد أخذ موافقة الهيئة .

المـادة (٢٩)

يحظر عند إقامة معرض للمنتجات والصناعات الوطنية ، عرض أي معروضات أو منتجات أجنبية ، ويجب أن يكون جميع العارضين المشاركين في المعرض ، وكذلك من يقوم بالعرض عمانيين .

المـادة (٣٠)

يحظر على المراكز أو المجمعات التجارية عند تنظيم معارض تنشيطية وتسويقية للمنشآت التجارية القيام بما يأتي :

١ - أن تتم مشاركات تجارية من خارج المركز ، أو المجمع التجاري .

٢ - عرض أي منتجات تكون صلاحيتها على وشك الانتهاء .

٣ - عرض أي منتجات غذائية سريعة التلف مثل منتجات الألبان ، ومشتقاتها .

٤ - عرض أي مواد تالفة أو قديمة بغرض التخلص منها من خلال الترويج لها تمهيدا لبيعها .

٥ - عرض السلع المقلدة ، والمنتجات والمعدات والأجهزة والآلات غير المطابقة للمواصفات والمقاييس المعتمدة .

ولا يجوز إجراء تخفيضات أو عروض ترويجية في المعرض أو الإعلان عنها إلا بعد الحصول على موافقة الهيئة ، وموافقات الجهات المعنية .

المـادة (٣١)

يجوز للهيئة إجراء تقييم للمعرض بعد انتهاء مدته ، ولها أن تكلف الغير في إجراء ذلك نيابة عنها ، وفي جميع الأحوال يتحمل المرخص له نفقات التقييم .

المـادة (٣٢)

يجب أن يشتمل تقييم المعارض على الآتي :

١ - عدد الأيام الفعلية لإقامة المعرض .

٢ - المساحة الفعلية للمعرض عدا الممرات .

٣ - عدد المشاركات المحلية ، وعدد المشاركات الأجنبية .

٤ - نوعية ومستوى المعروضات ، ومدى تجانسها مع بعضها .

٥ - مدى إقبال الجمهور على زيارة المعرض ، وانطباعهم بشأنه .

٦ - مستوى التنظيم ، ومدى التزام المرخص له بشروط الترخيص وأحكام هذه اللائحة .

٧ - حجم مشاركة أصحاب المؤسسات الصغيرة والمتوسطة ورواد الأعمال والحرفيين من أصحاب المهن وأصحاب الأعمال المنزلية بالمعرض ، ونسبة المساحة المخصصة لهم .

٨ - مستوى التسويق للمعرض والإعلانات الترويجية المصاحبة له والوسائل المستخدمة في التسويق ، ونوعية الجوائز والهدايا التي تمنح لزوار المعرض ، إن وجدت .

٩ - مدى وجود ممثل المرخص له بشكل دائم طوال فترة إقامة المعرض ، ومدى تعاونه مع العارضين ، والجهة المقام فيها المعرض ، وموظفي الهيئة .

الفصل الخامس

الجزاءات الإدارية

المادة (٣٣)

يفرض على كل من يخالف أحكام هذه اللائحة غرامة إدارية مقدارها (٥٠٠٠) خمسة آلاف ريال عماني .

وتتضاعف هذه الغرامة في حالة تكرار المخالفة مع وقف النشاط لمدة (٣) ثلاثة أشهر ، وإلغاء جميع التصاريح الصادرة للمخالف لإقامة أي نوع من المعارض خلال فترة الإيقاف .

وفي جميع الأحوال ، يجب اتخاذ الإجراءات المقررة قانونا لغلق (المعرض) المخالف ، أو المقام بدون ترخيص من قبل الهيئة .

مجلس الخدمة المدنية

قرار

رقم ٢٠١٨/٧

بتعديل بعض أحكام اللائحة التنفيذية لقانون الخدمة المدنية

استنادا إلى قانون الخدمة المدنية الصادر بالمرسوم السلطاني رقم ٢٠٠٤/١٢٠ ،
وإلى اللائحة التنفيذية لقانون الخدمة المدنية الصادرة بالقرار رقم ٢٠١٠/٩ ،
وإلى موافقة مجلس الخدمة المدنية في اجتماعه رقم ٢٠١٨/١ المنعقد بتاريخ ٢٠١٨/٢/٢٥م ،
وبناء على ما تقتضيه المصلحة العامة ،

تقرر

المادة الأولى

يستبدل بنص المادة (١٤) من اللائحة التنفيذية لقانون الخدمة المدنية المشار إليها ، النص الآتي :

" يكون اختيار المرشحين للتعيين على النحو الآتي :

أولا : بالنسبة للوظائف التي تشغل بامتحان :

يكون الاختيار بين المرشحين حسب أسبقية الترتيب النهائي لنتائج الامتحان ، وعند التساوي تكون الأولوية للأكبر سنا ، فالأسبق قيدا في سجل القوى العاملة .

ثانيا : بالنسبة للوظائف التي تشغل دون امتحان :

يكون الاختيار بين المرشحين على أساس الأكثر في الخبرة العملية ، سواء أكان التعيين بناء على المؤهل بدون اشتراط الخبرة ، أم بناء على مؤهل وخبرة ، أم بناء على الخبرة بدون اشتراط المؤهل ، وعند التساوي في إحدى هذه الحالات تكون الأولوية للأكبر سنا ، فالأسبق قيدا في سجل القوى العاملة .

وفي جميع الأحوال ، يشترط أن تكون الخبرة تالية للحصول على المؤهل المطلوب لشغل الوظيفة ، وأن تكون متفقة مع طبيعة عمل هذه الوظيفة " .

المادة الثانية

ينشر هذا القرار في الجريدة الرسمية ، ويعمل به من اليوم التالي لتاريخ نشره .

صدر في : ٢٣ من ذي الحجة ١٤٣٩هـ
الموافق : ٣ من سبتمبر ٢٠١٨م

خالد بن هلال بن سعود البوسعيدي
رئيس مجلس الخدمة المدنية

إعــلانــات رسميـــــة

إعــلانــات تجاريـــــة

وزارة القوى العاملة

إعـــــلان

بشـأن طلـب تسجيـل نقابـة عماليـة

تعلن وزارة القوى العاملة استنادا إلى القرار الوزاري رقم ٢٠١٢/٥٧٠ بشأن نظام تشكيل وعمل وتسجيل النقابات العمالية والاتحادات العمالية والاتحاد العام لعمال سلطنة عمان ، أن عمال (الشركة العالمية للأعمال الخشبية) تقدموا إلى المديرية العامة للرعاية العمالية بالوزارة بطلب تسجيل نقابة عمالية ، ولكل متضرر الحق في الاعتراض على هذا الطلب ، على أن يكون اعتراضه مسببا وأن يتقدم به إلى لجنة بحث الاعتراضات المشكلة بالوزارة لهذا الغرض ، وذلك خلال ثلاثين يوما من تاريخ نشر هذا الإعلان .

إعـــــلان

بشـأن طلـب تسجيـل نقابـة عماليـة

تعلن وزارة القوى العاملة استنادا إلى القرار الوزاري رقم ٢٠١٢/٥٧٠ بشأن نظام تشكيل وعمل وتسجيل النقابات العمالية والاتحادات العمالية والاتحاد العام لعمال سلطنة عمان ، أن عمال (الشركة العمانية الأوروبية) تقدموا إلى المديرية العامة للرعاية العمالية بالوزارة بطلب تسجيل نقابة عمالية ، ولكل متضرر الحق في الاعتراض على هذا الطلب ، على أن يكون اعتراضه مسببا وأن يتقدم به إلى لجنة بحث الاعتراضات المشكلة بالوزارة لهذا الغرض ، وذلك خلال ثلاثين يوما من تاريخ نشر هذا الإعلان .

وزارة التجارة والصناعة

إعـــلان

تعلن دائرة الملكية الفكرية عن البراءات الممنوحة ، وذلك وفقا للمادة (١٠) من أحكام قانون حقوق الملكية الصناعية الصادر بالمرسوم السلطاني رقم ٢٠٠٨/٦٧ والمادة (٣٦) من لائحته التنفيذية الصادرة بالقرار الوزاري رقم ٢٠٠٨/١٠٥ .

رموز البيانات الببليوجرافية

البيان الببليوجرافي	الرمـــز
رقم البراءة	١١
نوع البراءة	١٢
رقم الطلب	٢١
تاريخ تقديم الطلب	٢٢
بيانات الأسبقية	٣٠
تاريخ النشر عن قبول الطلب	٤٤
تاريخ النشر عن البراءة	٤٥
التصنيف الدولي	٥١
تسمية الاختراع	٥٤
الوصف المختصر	٥٧
اسم طالب البراءة	٧١
اسم المخترع	٧٢
اسم الممنوح له الحق في الملكية	٧٣
اسم الوكيل	٧٤

الوصف المختصر باللغة العربية لبراءة الاختراع

سلطنـــة عمـــان وزارة التجـارة والصناعـة المديريـة العامـة للتجـارة دائـرة الملكيـة الفكريـة		(٢٢) ٢٠١٠/٥/٢٤
		(٢١) OM/P/2010/00086
		(٤٤) ٢٠١٨/٣/٤ الجريدة الرسمية رقم : ١٢٣٣
		(٤٥)
		(١١) ٠٠٠١٤٨

(51)	Int.Cl.	C25D 5/00

(٧١)	١	يونايتد ستيتس بايب آند فاوندري كومبني ال ال سي (الولايات المتحدة الأمريكية)
	٢	
	٣	
(٧٢)	١	أوين ويليام (الولايات المتحدة الأمريكية)
	٢	هورتون ايه مايكل (الولايات المتحدة الأمريكية)
	٣	ويبر جيمس (الولايات المتحدة الأمريكية)
(٧٣)	١	
	٢	
(٧٤)	١	أبو غزالة للملكية الفكرية
	٢	
	٣	
(٣٠)		PCT/US2008/013348 4.12.2008 60/992,143 4.12.2007 US
(١٢)		براءة اختراع
(٥٤)		غلاف مضاد لتآكل الأسطح المعدنية تبدأ الحماية من تاريخ ٢٠٠٨/١٢/٤ وتنتهي بتاريخ ٢٠٢٨/١٢/٤

(٥٧) يتعلق الاختراع الحالي بتوفير غلاف واق لركيزة معدنية خفيفة ، وقابلة للتحمل وواقية جلفانيا ، وسهلة الاستخدام عند مكان التصنيع . يشتمل الغلاف على طبقتين على الأقل ، إحداهما عبارة عن طبقة جلفنة والأخرى عبارة عن مادة مركبة دقيقة من المعدن المجلفن ومن المادة غير الموصلة ، مثل البوليمر. تفيد تلك الأغلفة على سبيل المثال في وقاية المواسير أو غيرها من الأسطح المعدنية الأخرى التي تكون في أوساط تآكل . يتم توفير طرق إنتاج الغلاف ، بما في ذلك الطرق التي تستخدم تقنيات الرش المتقدمة لتوفير طبقات رفيعة ولكن متماسكة . من خلال استخدام طرق الرش المتقدمة فإنه يمكن إنشاء طبقة مركبة بواسطة الرش المشترك للمعدن المجلفن والمادة غير الموصلة على سطح الغلاف المجلفن . ويمكن اختياريا وضع غلاف خارجي من مادة عازلة لتوفير المزيد من الوقاية للسطح .

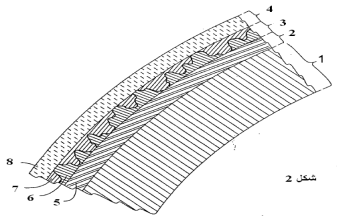

شكل 2

Patent / English Abstract

Sultanate Of Oman Ministry Of Commerce & Industry Directorate General Of Commerce Intellectual Property Department		(22)	May 24, 2010
		(21)	OM/P/2010/00086
		(44)	March 04, 2018 Official Gazette No.: 1233
		(45)	
		(11)	000148

(51)	Int. Cl.	*C25D 5/00*
(71)	1	UNITED STATES PIPE AND FOUNDRY COMPANY LLC (US)
	2	
	3	
(72)	1	OWEN, William (US)
	2	HORTON, A. Michael (US)
	3	WEBER, James (US)
(73)	1	
	2	
(74)	1	Abu-Ghazaleh Intellectual Property
	2	
	3	
(30)		PCT/US2008/013348 04.12.2008 60/992,143 04.12.2007 US
(12)		Patent

(54) **ANTI-CORROSIVE COATING FOR METAL SURFACES**

Protection starting from 04.12.2008 to 04.12.2028

(57) A protective coating for a metal substrate is provided that is light, durable, galvanically protective, and easily applied at the site of manufacture. The coating has at least two layers, one of which is a galvanizing layer and one of which is a micro-composite of a galvanic metal and a non-conducting material, such as polymer. Such coatings are useful for example to protect pipes or other metal surfaces in corrosive environments. Methods of producing the coating are provided, including methods that use advanced spraying techniques to provide very thin but consistent layers. Using the advanced spraying methods the composite layer can be created by co-spraying the galvanic metal and the nonconductive material onto the surface of the galvanic coating. Optionally, an outer coat of insulating material can be applied to provide further protection to the surface.

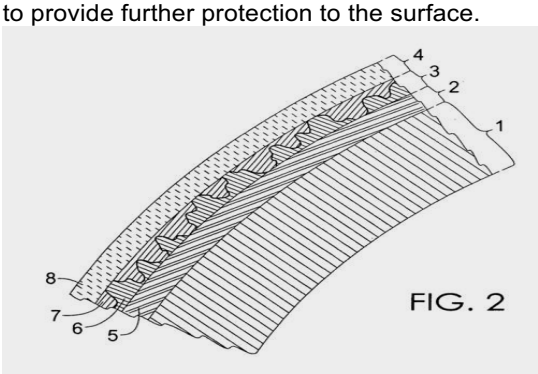

FIG. 2

الوصف المختصر باللغة العربية لبراءة الاختراع / نموذج المنفعة

سلطنـــة عمـــان وزارة التجـارة والصناعـة المديريـة العامـة للتجـارة دائـرة الملكيـة الفكريـة		(٢٢) ٢٠١٣/٣/٣١
		(٢١) OM/P/2013/00070
		(٤٤) ٢٠١٨/٣/٤ الجريدة الرسمية رقم : ١٢٣٣
		(٤٥)
		(١١) ٠٠٠١٤٩

(51) Int.Cl. H02B 1/36 (2006.01), H02B 11/127 (2006.01)

(٧١)	١	ويبر إيه جي ، شركة سويسرية في : سيديلشتراسه ٢ ، ٦٠٢٠ إيمينبروكه سويسرا
(٧٢)	١	والتر بيترونجولو ، سويسري في : ماتهوف ٢٠ ، ٦٠١٤ لوزيرن سويسرا
(٧٣)	١	
(٧٤)	١	سابا وشركاؤهم للملكية الفكرية
(٣٠)		سويسرا رقم : 1662/10 بتاريخ : 8/10/2010 (وفقا للطلب الدولي رقم :PCT/EP2011/067217 بتاريخ 3/10/2011)
(١٢)		
(٥٤)		تسمية الاختراع : جهاز إقفال لملاحق لخزائن مجموعة المفاتيح الكهربائية تبدأ الحماية من تاريخ ٢٠١١/١٠/٣ وتنتهي بتاريخ ٢٠٣١/١٠/٣

(٥٧) الوصف المختصر :

يتعلق الاختراع بجهاز إقفال لملحق (٦) ، وبالأخص لملحق خزانة مجموعة مفاتيح كهربائية و/أو إلكترونية و/أو بصرية ، التي يتم تركيبها بحيث يمكن أن تتحرك بأداة للتوجيه (٣ ، ٤) له تعداد من فتحات زلج (١٨) ، في تلك الحالة يمكن تشغيل جهاز الإقفال بواسطة زر ضغط ممكن الوصول إليه خارجيا (٨) أو منزلق . ووفقا للاختراع ، يتسم جهاز إقفال كهذا في أنه يتم ترتيب عنصر إقفال (٢٩) على الملحق (٦) ، حيث يتم وصل ملحق الإقفال (٢٩) بشكل فعال إلى زر الضغط (٨) عن طريق عنصر ازدواج (٢٠) ، يتم تركيبه على الملحق (٦) بحيث يمكن أن يتحرك على طول اتجاه الحركة الأول (ع) ، الذي يسير بشكل أساسي بزوايا قائمة إلى اتجاه إدراج (ص) ، ويمكن جعله يتعشق بأسلوب إقفال مع فتحات زلج ثابتة (١٨) في وضعيات إقفال مختلفة ، مع كون الملحق (٦) متحركا على طول اتجاه الإدراج (ص) . يتسم جهاز الإقفال أيضا في أنه يتم تركيب عنصر الإقفال الأول (٢٩) في مزلاج محرر (٢٧) بحيث يمكن أن يتحرك على طول اتجاه الحركة (ع) ، حيث يتم تركيب المزلاج المحرر (٢٧) بحد ذاته على الملحق (٦) على طول اتجاه حركة ثان (س) ، الذي يسير بزوايا قائمة إلى اتجاه الإدراج (ص) وبزوايا قائمة إلى اتجاه الحركة الأول (ع) . بهذه الطريقة فإنه يتم تحريك عنصر الإقفال (٢٩) إلى خارج تعشق الإقفال عندما يتم تشغيل زر الضغط (٨) أو المزلاج ، ويتم تحرير عنصر الإقفال (٢٩) مرة ثانية بواسطة عناصر حركة ثابتة (١٦) ، التي يتم تزويدها على أداة للتوجيه (٣ ، ٤) وتسبب في تحريك المزلاج المحرر (٢٧) على طول اتجاه الحركة الثاني (س) ، بحيث إنه ، عندما يتحرك الملحق (٦) على طول اتجاه الحركة (ص) ، فإن عنصر الإقفال (٢٩) يتثبت بمزلاج في فتحة الزلج التالية (١٨) عندما يتم الوصول إلى وضعية الإقفال الثانية بينما يتم إزاحة الملحق(٦) على طول اتجاه الإدراج (ص) .

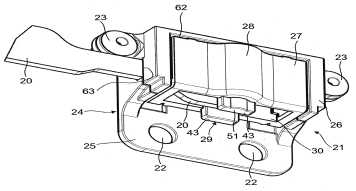

FIG. 3

Patent / Utility Model English Abstract

Sultanate Of Oman Ministry Of Commerce & Industry Directorate General Of Commerce Intellectual Property Department		(22)	31/03/2013
		(21)	OM/P/2013/00070
		(44)	Gaz. 1233 04/03/2018
		(45)	
		(11)	000149

(51)	**Int. Cl.**	***H02B 1/36*** (2006.01), ***H02B 11/127*** (2006.01)
(71)	1	**Weber AG, Swiss Company of Sedelstrasse 2, 6020 Emmenbrucke Switzerland**
(72)	1	**Walter PETRONGOLO, Swiss Citizen of Matthof 20, 6014 Luzern Switzerland**
(73)		
(74)	1	**SABA & CO.- T.M.P.**
(30)		**Switzerland 01662/10 08/10/2010** **Based on PCT/EP2011/067217 dated 03/10/2011**
(12)		

(54) Title

Locking apparatus for inserts for electrical switchgear cabinets
Protection starting from 03.10.2011 to 03.10.2031

(57) Abstract

The invention relates to a locking apparatus for an insert (6), in particular for an insert of an electrical and/or electronic and/or optical switchgear cabinet, which is mounted such that it can move in a guide (3, 4) having a plurality of latching openings (18), in which case the locking apparatus can be operated via an externally accessible push button (8) or slide. According to the invention, a locking apparatus such as this is characterized in that a locking element (29) is arranged on the insert (6), which locking element (29) is operatively connected to the push button (8) via a coupling element (20), is mounted on the insert (6) such that it can move along a first movement direction (Y), which runs essentially at right angles to an insertion direction (Z), and can be made to engage in a locking manner with stationary latching openings (18) in different locking positions, with the insert (6) being moved along the insertion direction (Z). The locking apparatus is further characterized in that the first locking element (29) is mounted in an unlocking slide (27) such that it can move along the movement direction (Y), which unlocking slide (27) is itself mounted on the insert (6) along a second movement direction (X), which runs at right angles to the insertion direction (Z) and at right angles to the first movement direction (Y). In this way the locking element (29) is moved out of the locking engagement when the push button (8) or slide is operated, and the locking element (29) is released again via stationary movement elements (16), which are provided on the guide (3, 4) and cause the unlocking slide (27) to move along the second movement direction (X), such that, when the insert (6) is moved along the insertion direction (Z), the locking element (29) latches in the next latching opening (18) when the next locking position is reached as the insert (6) is displaced along the insertion direction (Z).

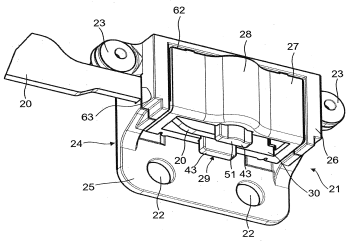

FIG. 3

الوصف المختصر باللغة العربية لبراءة الاختراع

سلطنـــة عمـــان وزارة التجـارة والصناعـة المديريـة العامـة للتجـارة دائـرة الملكيـة الفكريـة		(٢٢) ٢٠١٣/٥/١٥
		(٢١) OM/P/2013/00110
		(٤٤) ٢٠١٨/٣/٤ الجريدة الرسمية رقم : ١٢٣٣
		(٤٥)
		(١١) ٠٠٠١٥٠

(51)	Int.Cl.	B01D 53/26 & E03B 3/28

(٧١)	١	ليكي ، بافيل (سويسرا)
	٢	ليكي ، جان مارك (سويسرا)
	٣	ليكي هاجين ، مونيك (سويسرا)
	٤	
(٧٢)	١	ليكي ، بافيل (سويسرا)
	٢	
	٣	
(٧٣)	١	
	٢	
(٧٤)	١	أبو غزالة للملكية الفكرية
	٢	
	٣	
(٣٠)		PCT/IB2011/002738 9.11.2011 0197510 25.11.2010 CH
(١٢)		براءة اختراع
(٥٤)		استخراج الماء من الهواء تبدأ الحماية من تاريخ ٢٠١١/١١/٩ وتنتهي بتاريخ ٢٠٣١/١١/٩

(٥٧) يتم استخراج بخار الماء من الهواء في عملية يتم فيها تركيز بخار الماء من كميات كبيرة من الهواء عن طريق امتصاصه داخل كمية صغيرة من سائل استرطابي (١٤) ، حيث يتم الاسترداد عن طريق المرور عبر طبقة انتقائية (١٢) .

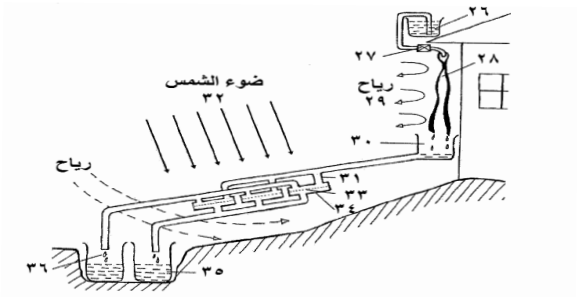

Patent / English Abstract

Sultanate Of Oman Ministry Of Commerce & Industry Directorate General Of Commerce Intellectual Property Department		(22)	May 15, 2013
		(21)	OM/P/2013/00110
		(44)	March 04, 2018 Official Gazette No.: 1233
		(45)	
		(11)	000150

(51)	Int. Cl.	*B01D 53/26 & E03B 3/28*
(71)	1	**LEHKY, Pavel** [CH/CH]
	2	**LEHKY, Jan Marc** [CH/CH]
	3	**LEHKY HAGEN, Monique** [CH/CH]
	4	
(72)	1	**LEHKY, Pavel** [CH/CH]
	2	
	3	
(73)	1	
	2	
(74)	1	**ABU-GHAZALEH INTELLECTUAL PROPERTY**
	2	
	3	
(30)		**PCT/IB2011/002738 09.11.2011** **0197510 25.11.2010 CH**
(12)		**Patent**

(54) **EXTRACTION OF WATER FROM AIR.**

Protection starting from 09.11.2011 to 09.11.2031

(57) Water vapor is extracted from air in a process in which water vapor from large volumes of air is concentrated by absorption into a small volume of hygroscopic liquid (14), from which it is recovered by passage through a selective layer (12).

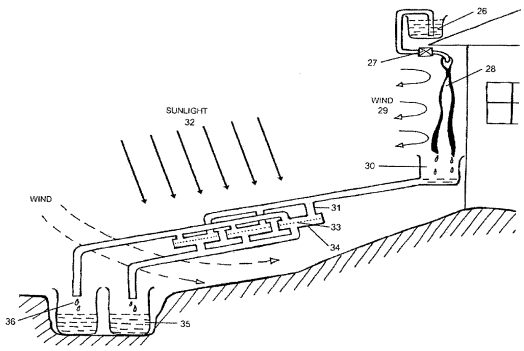

الوصف المختصر باللغة العربية لبراءة الاختراع / نموذج المنفعة

سلطنـــة عمـــان وزارة التجـارة والصناعـة المديريـة العامـة للتجـارة دائـرة الملكيـة الفكريـة		(٢٢)	٢٠١٤/٤/٢٩
		(٢١)	OM/P/2014/00092
		(٤٤)	٢٠١٨/١/٢١ الجريدة الرسمية رقم : ١٢٢٧
		(٤٥)	
		(١١)	٠٠٠١٥١

(51)	Int.Cl.	A01G 31/04 (2006.01), A01G 9/14 (2006.01)

(٧١)	١	بلانتاغون انترناشيونال أيه بي ، السويد
	٢	
	٣	
(٧٢)	١	هاسل ، هانس ، السويد
	٢	
	٣	
(٧٣)	١	
	٢	
(٧٤)	١	سماس للملكية الفكرية / عمان
	٢	
	٣	
(٣٠)		طلب الأسبقية المودع بالسويد برقم : 4- 1151029 ، 2011/11/2 PCT/SE2012 /051181 ، المودعة بتاريخ ٣١ أكتوبر ٢٠١٢
(١٢)		
(٥٤)		تسمية الاختراع : طريقة وترتيبة لزراعة النباتات تبدأ الحماية من تاريخ ٢٠١٢/١٠/٣١ وتنتهي بتاريخ ٢٠٣٢/١٠/٣١

(٥٧) الوصف المختصر :

يتعلق الاختراع الحالي بطريقة لزراعة النباتات . وتشتمل الطريقة على الخطوات التالية : بذر بذور في وسط الزراعة في أصص معقمة (١٧) باستخدام جهاز بذر (٧) ، السماح بإنبات البذور في جهاز إنبات (٨) ، نقل الأصص أوتوماتيا خلال الدفيئة (٢) للسماح بنمو البذور المنبتة في صورة نباتات (٤٣) ، حصد النباتات النامية باستخدام آلة حاصدة (٥) ، وتعقيم الأصص مع وسط الزراعة في جهاز تعقيم (٦) بعد الحصاد من أجل تزويد أصص معقمة (١٧) مع وسط زراعة . ويتعلق الاختراع كذلك بترتيبة لإجراء الطريقة .

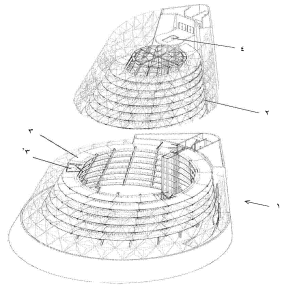

الشكل ١

Patent / Utility Model English Abstract

Sultanate Of Oman **Ministry Of Commerce & Industry** **Directorate General Of Commerce** **Intellectual Property Department**		**(22)**	29/04/2014
		(21)	OM/P/2014/00092
		(44)	January 21, 2018 Official Gazette No. 1227
		(45)	
		(11)	000151

(51)	**Int. Cl.**	***A01G 31/04*** (2006.01); A01G 9/14 (2006.01)
(71)	1	PLANTAGON INTERNATIONAL AB (SE).
	2	
	3	
(72)	1	HASSLE, Hans; (SE)
	2	
	3	
(73)	1	
	2	
(74)	1	SMAS Intellectual Property /Oman
	2	
	3	
(30)		SE Priority No. 1151029-4 dated 02.11.2011 PCT/SE2012/051181; dated 31.10.2012
(12)		

(54)Title: METHOD AND ARRANGEMENT FOR GROWING PLANTS

Protection starting from 31.10.2012 to 31.10.2032

(57) Abstract:
A method for cultivating plants is described. The method comprises the steps of sowing seeds in the growing medium in sterilised pots (17) using a sowing device (7), allowing the seeds to germinate in a germination device (8), automatically moving the pots through a greenhouse (2) to allow the germinated seeds to grow into plants (43), harvesting the grown plants using a harvester (5), and sterilising the pots with the growing medium in a sterilisation device (6) after harvest in order to provide sterilised pots (17) with a growing medium. An arrangement for performing the method is also described.

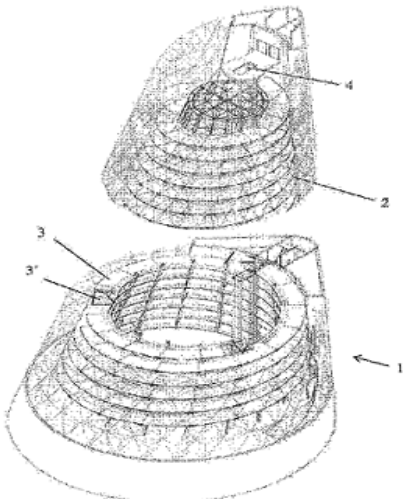

الوصف المختصر باللغة العربية لبراءة الاختراع

سلطنـــة عمـــان وزارة التجـارة والصناعـة المديريـة العامـة للتجـارة دائـرة الملكيـة الفكريـة		(٢٢) ٢٠١٤/٥/٢١
		(٢١) OM/P/2014/00110
		(٤٤) ٢٠١٨/٣/٤ الجريدة الرسمية رقم : ١٢٣٣
		(٤٥)
		(١١) ٠٠٠١٥٢

(51) Int.Cl. E21B 31/08

(٧١)	١	ثرو تيوبينج سوليوشنز ، إنك (الولايات المتحدة الأمريكية)
	٢	
(٧٢)	١	بريتون ، مارك إس (الولايات المتحدة الأمريكية)
	٢	هاميلتون ، رايموند سي (الولايات المتحدة الأمريكية)
	٣	
(٧٣)	١	
	٢	
(٧٤)	١	أبو غزالة للملكية الفكرية
	٢	
(٣٠)		PCT/US2012/060717 18.10.2012 13/337,994 27.12.2011 US
(١٢)		براءة اختراع
(٥٤)		جهاز وطريقة لإزالة الحطام من بئر تبدأ الحماية من تاريخ ٢٠١٢/١٠/١٨ وتنتهي بتاريخ ٢٠٣٢/١٠/١٨

(٥٧) يتعلق الاختراع الحالي بجهاز وطريقة لاسترجاع الحطام من حفرة بئر من آبار النفط أو الغاز . ويتألف الجهاز من سلة نفايات لها قناة تدفق تسمح بضخ المائع من طرف نهاية الأداة في الوقت الذي يتم فيه دفع عمود أنبوب الحفر لتحريك الحطام في موائع البئر بشكل جيد وتسهيل التقاط الحطام في سلة المصفاة . الأهم من ذلك ، عند مواجهة سدادة من رمل أو أي حطام آخر في حفرة البئر ، يمكن زيادة تدفق المائع عبر الأداة للضغط على السدادة حتى تنهار . يمكن إيقاف أو استئناف دفع عمود أنبوب الحفر، حسب الحاجة ، جنبا إلى جنب مع التحكم في تدفق المائع عبر الأداة لحين امتلاء سلة النفايات أو جمع الحطام المستهدف ، وعندها يتم سحب سلة النفايات . يمكن نشر سلة النفايات في الأنابيب الملفوفة أو عمود أنابيب حفر .

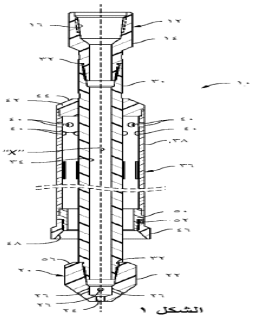

الشكل ١

Patent / English Abstract

Sultanate Of Oman Ministry Of Commerce & Industry Directorate General Of Commerce Intellectual Property Department		(22)	May 21, 2014
		(21)	OM/P/2014/00110
		(44)	March 04, 2018 Official Gazette No.: 1233
		(45)	
		(11)	000152

(51)	Int. Cl.	*E21B 31/08*
(71)	1	**THRU TUBING SOLUTIONS, INC.** [US/US]
	2	
(72)	1	**BRITTON, Mark S.** [US/US]
	2	**HAMILTON, Raymond C.** [US/US]
	3	
(73)	1	
	2	
(74)	1	**ABU-GHAZALEH INTELLECTUAL PROPERTY**
	2	
(30)		**PCT/US2012/060717 18.10.2012** **13/337,994 27.12.2011 US**
(12)		**Patent**

(54) **APPARATUS AND METHOD FOR REMOVING DEBRIS FROM A WELL.**

Protection starting from 18.10.2012 to 18.10.2032

(57) An apparatus and method for retrieving debris from the well bore of an oil or gas well. The apparatus comprises a junk basket 36 with a flow passage 34 that allows fluid to be jetted out end 24 of the tool 10 while the tubing string is advanced to stir up the debris in the well fluids and facilitate capture of the debris in the strainer basket 36. Importantly, upon encountering a plug of sand or other debris in the well bore, fluid flow through the tool can be increased to work on the plug until it breaks apart. Advancement of the tubing string can be halted and resumed, as needed, in combination with control of the fluid flow through the tool until the junk basket 36 is full or the targeted debris is collected, whereupon the junk basket 36 is withdrawn. The junk basket 36 may be deployed on coiled tubing or string of drill pipe.

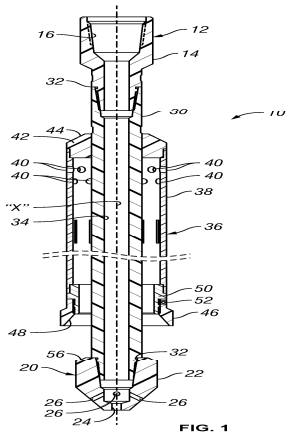

FIG. 1

الوصف المختصر باللغة العربية لبراءة الاختراع

سلطنـــة عمـــان وزارة التجـارة والصناعـة المديريـة العامـة للتجـارة دائـرة الملكيـة الفكريـة		(٢٢) ٢٠١٤/٨/٣
		(٢١) OM/P/2014/00156
		(٤٤) ٢٠١٨/٢/١١ الجريدة الرسمية رقم : ١٢٣٠
		(٤٥)
		(١١) ٠٠٠١٥٣

(51) Int.Cl. C22B 47/00

(٧١)	١	درينكارد ريسيرتش آند ديفيلوبمينت كوربوريشن (الولايات المتحدة الأمريكية)
	٢	
(٧٢)	١	درينكارد ، ويليام ، إف (الولايات المتحدة الأمريكية)
	٢	فورنر ، هانس ، جيه (ألمانيا)
	٣	نيكسون ، ويليام ، إم (الولايات المتحدة الأمريكية)
(٧٣)	١	ديبجرين إنجينيرينج بي تي إي.إل تي دي (سنغافورة)
	٢	
(٧٤)	١	أبو غزالة للملكية الفكرية
	٢	
(٣٠)		PCT/US2013/023777 30.1.2013 61/593,107 31.1.2012 US 61/681,193 9.8.2012 US
(١٢)		براءة اختراع
(٥٤)		معالجة مواد تحتوي على منجنيز تبدأ الحماية من تاريخ ٢٠١٣/١/٣٠ وتنتهي بتاريخ ٢٠٣٣/١/٣٠

(٥٧) يتعلق الاختراع الحالي بطريقة محسنة لعلاج مواد تحتوي على منجنيز، مثل عقد منجنيز بقاع البحر، وبنضها بـ HNO_3 مائي وغاز NO . ويتعلق الاختراع بمزيد من التحديد بطرق لاستخلاص مكونات قيمة من مثل هذه العقد ، وخصوصا المنجنيز ، والكوبالت ، والنيكل ، والحديد ، والنحاس . كما يقدم طريقة لنض مادة المنجنيز لإطلاق التيتانيوم ، والفاناديوم ، والسيريوم ، والموليبدينيوم والفلزات الأخرى من أكاسيد المنجنيز ولجعلها متاحة للاستخلاص .

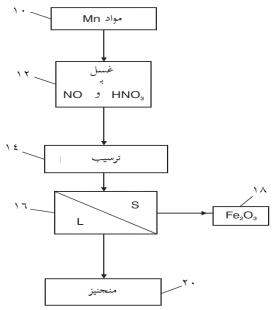

شكل ١

Patent / English Abstract

Sultanate Of Oman Ministry Of Commerce & Industry Directorate General Of Commerce Intellectual Property Department		(22)	August 03, 2014
		(21)	OM/P/2014/00156
		(44)	February 11, 2018 Official Gazette No.: 1230
		(45)	
		(11)	000153

(51)	Int. Cl.	*C22B 47/00*
(71)	1	**DRINKARD RESEARCH AND DEVELOPMENT CORPORATION** [US/US]
	2	
(72)	1	**DRINKARD, William, F.** [US/US]
	2	**WOERNER, Hans, J.** [DE/US]
	3	**NIXON, William, M.** [US/US]
(73)	1	**DEEPGREEN ENGINEERING PTE. LTD.** [SG/SG]
	2	
(74)	1	**ABU-GHAZALEH INTELLECTUAL PROPERTY**
	2	
(30)		**PCT/US2013/023777 30.01.2013** **61/593,107 31.01.2012 US** **61/681,193 09.08.2012 US**
(12)		**Patent**

(54) **TREATMENT OF MANGANESE-CONTAINING MATERIALS.**

Protection starting from 30.01.2013 to 30.01.2033

(57) An improved method for treating manganese-containing materials, such as seafloor manganese nodules, by leaching with aqueous HNO3 and NO gas, and more particularly to methods for recovering valuable constituents from such nodules, especially manganese, cobalt, nickel, iron, and copper. It also provides a method to leach manganese material to release the titanium, vanadium, cerium, molybdenum and other metals from the manganese oxides and to make them available to be recovered.

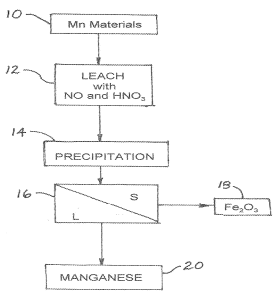

Fig. 1

الوصف المختصر باللغة العربية لبراءة الاختراع

سلطنـــة عمـــان وزارة التجـارة والصناعـة المديريـة العامـة للتجـارة دائـرة الملكيـة الفكريـة		(٢٢) ٢٠١٤/١٠/١٣
		(٢١) OM/P/2014/00219
		(٤٤) ٢٠١٨/٢/١١ الجريدة الرسمية رقم : ١٢٣٠
		(٤٥)
		(١١) ٠٠٠١٥٤

(51)	Int.Cl.	C04B 28/02

(٧١)	١	هانتسمان بتروكيميكال إل إل سي (الولايات المتحدة الأمريكية)
	٢	
	٣	
(٧٢)	١	سالازار ، لويس ، سي
	٢	لويس ، ديفيد ، سي
	٣	بايسمانس ، جاي
	٤	جودافارثي ، سرينيفاسا ، إس
	٥	ميلير ، فارون ، دبليو
(٧٣)	١	
	٢	
(٧٤)	١	أبو غزالة للملكية الفكرية
	٢	
	٣	
(٣٠)		PCT/US2013/059350 12.9.2013 61/708,268 1.10.2012 US 61/816,253 26.4.2013 US
(١٢)		براءة اختراع
(٥٤)		صيغة خافض توتر سطحي لإطلاق موائع حفرية جوفية تبدأ الحماية من تاريخ ٢٠١٣/٩/١٢ وتنتهي بتاريخ ٢٠٣٣/٩/١٢

(٥٧) يتعلق الاختراع الحالي بتوفير صيغة لخافض توتر سطحي للاستخدام في علاج واستخلاص مائع حفري من تكوين جوفي . وتشتمل صيغة خافض التوتر السطحي على خافض توتر سطحي أولي ، وعامل تثبيت صيغة وماء حقن . ويمكن حقن صيغة خافض التوتر السطحي في واحدة أو أكثر من آبار الحقن الموضوعة داخل تكوين جوفي ثم يمكن بعد ذلك استخلاص موائع حفرية جوفية في وقت لاحق من واحدة أو أكثر من الآبار المنتجة .

Patent / English Abstract

Sultanate Of Oman Ministry Of Commerce & Industry Directorate General Of Commerce Intellectual Property Department		(22)	October 13, 2014
		(21)	OM/P/2014/00219
		(44)	February 11, 2018 Official Gazette No.: 1230
		(45)	
		(11)	000154

(51)	Int. Cl.	*C04B 28/02*
(71)	1	**HUNTSMAN PETROCHEMICAL LLC** [US/US]
	2	
	3	
(72)	1	**SALAZAR, Luis, C.**; (US)
	2	**LEWIS, David, C.**; (US)
	3	**BIESMANS, Guy**; (BE)
	4	**GODAVARTHY, Srinivasa, S.**; (US)
	5	**MILLER, Farron, W.**; (US)
(73)	1	
	2	
(74)	1	**ABU-GHAZALEH INTELLECTUAL PROPERTY**
	2	
	3	
(30)		**PCT/US2013/059350 12.09.2013** **61/708,268 01.10.2012 US** **61/816,253 26.04.2013 US**
(12)		**Patent**

(54) **SURFACTANT FORMULATION FOR RELEASE OF UNDERGROUND FOSSIL FLUIDS.**

Protection starting from 12.09.2013 to 12.09.2033

(57) The present disclosure provides a surfactant formulation for use in treating and recovering fossil fluid from a subterranean formation. The surfactant formulation includes a primary surfactant, a formulation stability agent and injection water. The surfactant formulation may be injected into one or more injection wells located within the subterranean formation and fossil fluids can then be subsequently recovered from one or more producing wells.

الوصف المختصر باللغة العربية لبراءة الاختراع

سلطنـــة عمـــان وزارة التجـارة والصناعـة المديريـة العامـة للتجـارة دائـرة الملكيـة الفكريـة		(٢٢) ٢٠١٤/١/٢٠
		(٢١) OM/P/2014/00016
		(٤٤) ٢٠١٨/٢/١١ الجريدة الرسمية رقم : ١٢٣٠
		(٤٥)
		(١١) ٠٠٠١٥٥

(51) Int.Cl. C22B 1/242

(٧١)	١	كلاريانت فاينانس (بي في آي) ليمتد (الجزر العذراء البريطانية)
	٢	كلاريانت إس.إيه (البرازيل)
	٣	
(٧٢)	١	ديلسكي ، ستيفان (ألمانيا)
	٢	توجي ، كارلوس ، أوجوستو ، بلاسكويس (البرازيل)
	٣	آرياس ميدينا ، جورجي ، أنتونيو (البرازيل)
	٤	بارتاليني ، نيلسون ، مار (البرازيل)
	٥	سانتوس ، ألمير، تي (البرازيل)
	٦	دا سيلفا ، واجنر ، كلاوديو (البرازيل)
	٧	سبيك كاسولا ، مونيكا (البرازيل)
(٧٣)	١	
	٢	
(٧٤)	١	أبو غزالة للملكية الفكرية
	٢	
(٣٠)		PCT/EP2012/002785 3.7.2012 11005970.6 21.7.2011 EP
(١٢)		براءة اختراع
(٥٤)		تركيبة رابطة لتكتيل معادن دقيقة وعملية تشكيل حبيبات تبدأ الحماية من تاريخ ٢٠١٢/٧/٣ وتنتهي بتاريخ ٢٠٣٢/٧/٣

(٥٧) يتعلق الاختراع الحالي بتركيبة رابطة لتشكيل حبيبات من جسيمات معدنية دقيقة تشتمل على (أ) عامل غرواني واحد على الأقل يسلط قوة تماسكية على الجسيمات المعدنية لتشكيل الحبيبات ، و(ب) بوليمر تخليقي واحد على الأقل يشتت الجسيمات المعدنية بانتظام في الحبيبات .

Patent / English Abstract

Sultanate Of Oman Ministry Of Commerce & Industry Directorate General Of Commerce Intellectual Property Department		(22)	January 20, 2014
		(21)	OM/P/2014/00016
		(44)	February 11, 2018 Official Gazette No.: 1230
		(45)	
		(11)	000155

(51)	Int. Cl.	*C22B 1/242*
(71)	1	**CLARIANT FINANCE (BVI) LIMITED** [VG]
	2	**CLARIANT S. A.** [BR/BR]
	3	
(72)	1	**DILSKY, Stefan** [DE/DE]
	2	**TOOGE, Carlos, Augusto, Blasques** [BR/BR]
	3	**ARIAS MEDINA, Jorge, Antonio** [BR/BR]
	4	**BARTALINI, Nilson, Mar** [BR/BR]
	5	**SANTOS, Almir, T.** [BR/BR]
	6	**DA SILVA, Wagner, Claudio** [BR/BR]
	7	**SPECK CASSOLA, Monica** [BR/BR]
(73)	1	
	2	
(74)	1	**ABU-GHAZALEH INTELLECTUAL PROPERTY**
	2	
(30)		**PCT/EP2012/002785 03.07.2012** **11005970.6 21.07.2011 EP**
(12)		**Patent**

(54) BINDER COMPOSITION FOR AGGLOMERATION OF FINE MINERALS AND PELLETIZING PROCESS.

Protection starting from 03.07.2012 to 03.07.2032

(57) The instant invention relates to a binder composition for pelletization of fine mineral particles comprising a) at least one colloid agent which exerts a cohesive force on the mineral particles forming the pellets, and b) at least one synthetic polymer which disperses mineral particles evenly in the pellets.

الوصف المختصر باللغة العربية لبراءة الاختراع / نموذج المنفعة

سلطنـــة عمـــان وزارة التجـارة والصناعـة المديريـة العامـة للتجـارة دائـرة الملكيـة الفكريـة		(٢٢)	٢٠١٤/٧/١٥
		(٢١)	OM/P/2014/00147
		(٤٤)	٢٠١٨/٣/٤ الجريدة الرسمية رقم : ١٢٣٣
		(٤٥)	
		(١١)	٠٠٠١٥٦

(51)	Int.Cl.	B63B 25/16 (2006.01), F17C 3/02 (2006.01)

(٧١)	١	إل إن جي نيو تيكنولوجيز إيه إس ، شركة نرويجية في : أوسيبيرج كومبيتانس إيه إس ، دانهولمن ٢١ ، إن - ٣١٢٨ ، نوتيروي ، النرويج
(٧٢)	١	كيتيل ، سيولي ستراند ، نرويجي في : لورينتزينسفي ٩، إن-٣٤٠٠ لبير ، النرويج
	٢	يورن ماجنس جوناس ، نرويجي في : نيدري فيارهولمفي ٢١ ، إن-٣١٣٢ هوسوسيوند ، النرويج
	٣	آندرياس نوربيرج ، نرويجي في : دامفيين ٤٦، إن-٣١٢١ نوتيروي ، النرويج
(٧٣)	١	
(٧٤)	١	سابا وشركاؤهم للملكية الفكرية
	٢	
	٣	
(٣٠)		النرويج رقم : 20120167 بتاريخ : 17/2/2012 (وفقا للطلب الدولي رقم : PCT/NO2012/050143 بتاريخ 24/7/2012)
(١٢)		
(٥٤)		تسمية الاختراع : نظام لاحتواء غاز طبيعي سائل تبدأ الحماية من تاريخ ٢٠١٢/٧/٢٤ وتنتهي بتاريخ ٢٠٣٢/٧/٢٤

(٥٧) الوصف المختصر :

يتعلق الاختراع الحالي بنظام لاحتواء غاز طبيعي سائل في غرفة مجوفة في منشأة بحرية تحتوي على حاجز أساسي ذاتي التثبيت ، وحاجز ثانوي يحيط بالحاجز الرئيسي ذاتي التثبيت ، وفراغ للمرور بين الحاجز الأساسي ذاتي التثبيت والحاجز الثانوي ، حيث الحاجز الأساسي ذاتي التثبيت عبارة عن خزان غاز طبيعي سائل ذاتي التثبيت محكم للسوائل ويتصل بالغرفة المفرغة عن طريق أجهزة داعمة تخترق الحاجز الثانوي. والحاجز الثانوي هو عازل حراري محكم للسوائل يتصل بالسطح الداخلي للفراغ ويثبت بالأجهزة الداعمة عن طريق رباط مرن محكم للسوائل بحيث إن الحاجز الأساسي ذاتي التثبيت والحاجز الثانوي يتصلان منفصلين بالغرفة المفرغة لمنع نقل القوى بين الحاجز الأساسي والحاجز الثانوي .

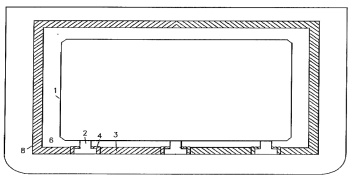

الشكل رقم (١)

Patent / Utility Model English Abstract

Sultanate Of Oman **Ministry Of Commerce & Industry** **Directorate General Of Commerce** **Intellectual Property Department**		**(22)**	15/07/2014
		(21)	OM/P/2014/00147
		(44)	1233 04/03/2018
		(45)	
		(11)	000156

(51)	**Int. Cl.**	***B63B 25/16*** (2006.01), ***F17C 3/02*** (2006.01)
(71)	1	LNG NEW TECHNOLOGIES AS, Norwegian (None) of c/o Oseberg Kompetanse AS Danholmen 21, N-3128, Notteroy Norway
(72)	1	SJØLIE STRAND, Kjetil, Norwegian Citizen of Lorentzensvei 9, N-3400 Lier Norway
	2	JONAS, Jørn Magnus, Norwegian Citizen of Nedre Fjaerholmvei 21, N-3132 Husoysund Norway
	3	NORBERG, Andreas, Norwegian Citizen of Damveien 46, N-3121 Notteroy Norway
(73)		
(74)	1	**SABA & CO.- T.M.P.**
	2	
	3	
(30)		Norway 20120167 2012/02/17 Based on PCT/NO2012/050143 dated 24/07/2012
(12)		

(54) Title

ARRANGEMENT FOR CONTAINMENT OF LIQUID NATURAL GAS (LNG)

Protection starting from 24.07.2012 to 24.07.2032

(57) Abstract

The present invention relates to an arrangement for containment of liquid natural gas (LNG) in a hull compartment of a marine construction, comprising a self-supporting primary barrier, a secondary barrier surrounding the self-supporting primary barrier, and an access space between the self-supporting primary barrier and the secondary barrier, wherein the self-supporting primary barrier is a liquid-tight self-supporting LNG tank and is connected with the hull compartment by support devices penetrating the secondary barrier, the secondary barrier is a liquid-tight thermal insulation connected with the interior surface of the hull nd is sealed to the support devices by a flexible liquid tight seal, so that the self-supporting primary barrier and the secondary barrier are separately connected with the hull compartment to prevent transfer of forces between the primary barrier and the secondary barrier

FIG. 1

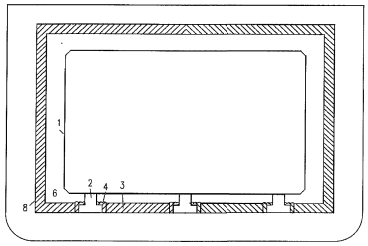

الوصف المختصر باللغة العربية لبراءة الاختراع / نموذج المنفعة

سلطنـــة عمـــان وزارة التجـارة والصناعـة المديريـة العامـة للتجـارة دائـرة الملكيـة الفكريـة		(٢٢) ٢٠١٤/١/٦
		(٢١) OM/P/2014/00006
		(٤٤) ٢٠١٨/٣/٤ الجريدة الرسمية رقم : ١٢٣٣
		(٤٥)
		(١١) ٠٠٠١٥٧

(51)	Int.Cl.	C23C 8/48 (2006.01),C23C 8/54 (2006.01),C23C 8/80 (2006.01)

(٧١)	١	إتش.إي.إف ، شركة فرنسية في : رو بينواه فورنيرون ، ٤٢١٦٠ آندريزيو بوتيون سيدكس ، فرنسا
(٧٢)	١	ميشالوت ، بيرنارد ، فرنسي في : ١١ رو جونين ، اف -٤٢١٧٠ سينت جست سينت رامبرت ، فرنسا
	٢	زابنسكي ، بيرنارد ، فرنسي في : ٨ شمين دي دي برونيلي ، اف -٤٢١٧٠ سينت جست سينت رامبرت ، فرنسا
	٣	هادج رباح ، حوسين ، فرنسي في : ٦٣ رو مارينغو ، اف -٤٢٠٠٠ سينت اتيني ، فرنسا
(٧٣)	١	
(٧٤)	١	سابا وشركاؤهم للملكية الفكرية
(٣٠)		فرنسا رقم : 1156459 بتاريخ : 15/7/2011 (وفقا للطلب الدولي رقم : PCT/FR2012/051651 بتاريخ 12/7/2012)
(١٢)		
(٥٤)		تسمية الاختراع : طريقة لتبريد أجزاء معدن تم تعريضها لمعالجة نيتريدية/ نيتروكربوريزية في حمام ملح مصهور، والوسيلة الخاصة بتنفيذ الطريقة وأجزاء المعدن المعالجة تبدأ الحماية من تاريخ ٢٠١٢/٧/١٢ وتنتهي بتاريخ ٢٠٣٢/٧/١٢

(٥٧) الوصف المختصر وفقا للطريقة :

- قبل نهاية المعالجة ، يتم تعبئة غرفة (١) ، مجهزة بحيث يمكن تفريغ الأكسجين المحتوى في الغرفة المذكورة لكي يتم تكوين جو خامل ، باستخدام مادة تبريد في صورة سائلة وبقدرة قوية على التوسع الحجمي مع تبخرها ،
- يتم نقل كل الأجزاء المعالجة داخل الغرفة (١) ،
- يتم غلق الغرفة (١) ،
- يتم ترك الأجزاء في الغرفة لفترة زمنية محددة مسبقا للوصول إلى درجة حرارة عندها يتحجر الملح ويشكل حاجزا حاميا ،
- يتم إزالة الأجزاء وتعريضها إلى عملية شطف .

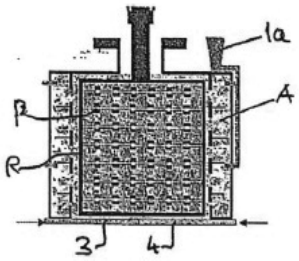

شكل 4

Patent / Utility Model English Abstract

Sultanate Of Oman Ministry Of Commerce & Industry Directorate General Of Commerce Intellectual Property Department		(22)	06/01/2014
		(21)	OM/P/2014/00006
		(44)	1233 04/03/2018
		(45)	
		(11)	000157

(51)	Int. Cl.	*C23C 8/48* (2006.01) ,*C23C 8/54* (2006.01) ,*C23C 8/80* (2006.01)
(71)	1	H.E.F., French Company of Rue Benoit Fourneyron, 42160Andrezieux Boutheon Cedex France
(72)	1	MICHALOT, Bernard, French Citizen of 11 Rue Gonyn, F-42170 Saint Just Saint Rambert France
	2	ZABINSKI, Bernard, French Citizen of 8 Chemin des Prunelles, F-42170 Saint Just Saint Rambert France
	3	HADJ RABAH, Houcine, French Citizen of 63 rue Marengo, F-42000 Saint Etienne France
(73)		
(74)	1	SABA & CO.- T.M.P.
(30)		France 1156459 2011/07/15 Based on PCT/FR2012/051651 dated 12/07/2012
(12)		

(54) Title

METHOD FOR COOLING METAL PARTS HAVING UNDERGONE A NITRIDING/NITROCARBURISING TREATMENT IN A MOLTEN SALT BATH, UNIT FOR IMPLEMENTING SAID METHOD AND THE TREATED METAL PARTS

Protection starting from 12.07.2012 to 12.07.2032

(57) Abstract

According to the method:

- before the end of the treatment, a chamber (1), arranged so that the oxygen contained in said chamber can be discharged in order to create an inert atmosphere, is filled with a refrigerant in liquid form and with a strong capacity for volume expansion as it evaporates,
- all the parts treated are transferred into the chamber (1),
- the chamber is closed (1),
- the parts are left in the chamber for a preset length of time to reach a temperature at which the salt congeals and forms a protective barrier,
- the parts are removed and subjected to a rinsing operation.

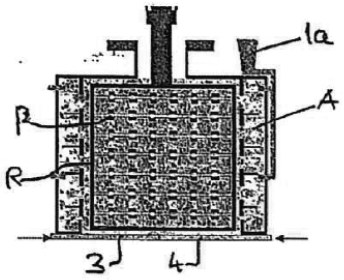

FIG.4

الوصف المختصر باللغة العربية لبراءة الاختراع / نموذج المنفعة

سلطنـــة عمـــان وزارة التجـارة والصناعـة المديريـة العامـة للتجـارة دائـرة الملكيـة الفكريـة		(٢٢) ٢٠١٥/٣/٤
		(٢١) OM/P/2015/00054
		(٤٤) ٢٠١٨/٣/٤ الجريدة الرسمية رقم : ١٢٣٣
		(٤٥)
		(١١) ٠٠٠١٥٨

(51)	Int.Cl.	B04B 1/20 (2006.01)

(٧١)	١	الفا لافال كوربوريت آ ب ، شركة سويدية في : ص.ب : ٧٣ ، إس - ٢٢١ ٠٠ مدينة لوند ، السويد
(٧٢)	١	بينت مادسن ، دانماركي في : سنوجيجاردسفيج ٢٩ ، ٢٨٢٠ جينتوفتي ، الدانمارك
(٧٣)	١	
(٧٤)	١	سابا وشركاؤهم للملكية الفكرية
(٣٠)		الدانمارك رقم : PA 2012 70567 بتاريخ : 14/9/2012 (وفقا للطلب الدولي رقم : PCT/EP2013/068891 بتاريخ 12/9/2013)
(١٢)		
(٥٤)		تسمية الاختراع : ناقل ملولب لفاصل بالطرد المركزي، وبخاصة جهاز طرد مركزي للتصفية بالترويق ، وفاصل بالطرد المركزي تبدأ الحماية من تاريخ ٢٠١٣/٩/١٢ وتنتهي بتاريخ ٢٠٣٣/٩/١٢

(٥٧) الوصف المختصر :

يتعلق الاختراع الحالي بناقل ملولب لفاصل بالطرد المركزي تتضمن مركز ناقل (١٩) يحمل انتقال ناقل حلزوني (٢١) ويوفر قناة حلزونية (٢٢) بين الدورات المتجاورة لانتقال ناقل حلزوني (٢١) . الناقل الملولب له طرف قبلي (٧) وطرف بعدي (١١) . تم تجهيز اثنين على الأقل من جدران التقسيم (٤١ ، ٤٣) جنبا إلى جنب لتقسيم على الأقل جزء قطري من طول القناة الحلزونية (٢٢) إلى ثلاث قنوات فرعية (٣٦ ، ٣٧ ، ٣٩) مجهزين جنبا إلى جنب لجعل سائل متدفق في القناة الحلزونية (٢٢) يتدفق في اتجاه قبلي (٣٥) في اتجاه الطرف القبلي (٧) في قناة فرعية وسيطة (٣٧) وفي اتجاه بعدي مقابل (٣٤) في اتجاه الطرف البعدي (١١) في اثنين من القنوات الفرعية المتجاورة (٣٦، ٣٩) على أحد جانبي القناة الفرعية الوسيطة (٣٧) .

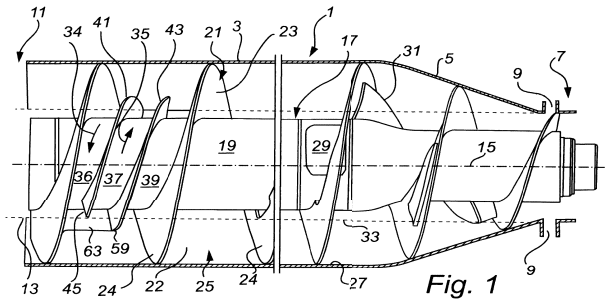

Fig. 1

Patent / Utility Model English Abstract

Sultanate Of Oman Ministry Of Commerce & Industry Directorate General Of Commerce Intellectual Property Department	2462	**(22)**	04/03/2015
		(21)	OM/P/2015/00054
		(44)	1233 04/03/2018
		(45)	
		(11)	000158

(51)	**Int. Cl.**	***B04B 1/20*** (2006.01)
(71)	1	**Alfa Laval Corporate AB, Swedish Company of P.O.Box 73, S-221 00 Lund Sweden**
(72)	1	**MADSEN, Bent, Danish Citizen of Snogegaardsvej 29, 2820 Gentofte, Denmark**
(73)		
(74)	1	**SABA & CO.- T.M.P.**
(30)		**Denmark PA 2012 70567 dated 2012/09/14** **Based on PCT/EP2013/068891 dated 12/09/2013**
(12)		

(54) Title

A SCREW CONVEYOR FOR A CENTRIFUGAL SEPARATOR, ESPECIALLY A DECANTER CENTRIFUGE, AND A CENTRIFUGAL SEPARATOR

Protection starting from 12.09.2013 to 12.09.2033

(57) Abstract

A screw conveyor for a centrifugal separator comprises a conveyor hub (19) carrying a helical conveyor flight (21) and providing a helical channel (22) between adjacent turns of helical conveyor flight (21). The screw conveyor has an up-stream end (7) and a down-stream end (11). At least two partition walls (41, 43) are arranged in a side-by-side relation to divide at least a radial part of a length of the helical channel (22) into three sub-channels (36, 37, 39) arranged in a side-by-side relation to cause a liquid flowing in the helical channel (22) to flow in an up-stream direction (35) towards the up-stream end (7) in an intermediate sub-channel (37) and in an opposite down-stream direction (34) towards the down-stream end (11) in two adjacent sub-channels (36, 39) on either side of the intermediate sub-channel (37).

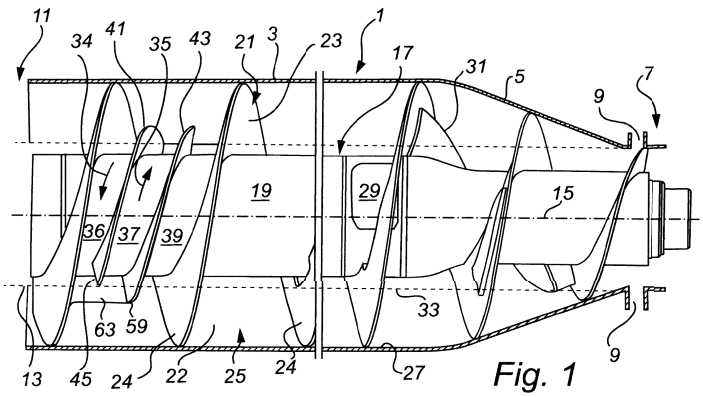

Fig. 1

الوصف المختصر باللغة العربية لبراءة الاختراع / نموذج المنفعة

سلطنـــة عمـــان وزارة التجـارة والصناعـة المديريـة العامـة للتجـارة دائـرة الملكيـة الفكريـة		(٢٢)	٢٠١٥/١/٧
		(٢١)	OM/P/2015/00005
		(٤٤)	٢٠١٨/٢/١١ الجريدة الرسمية رقم : ١٢٣٠
		(٤٥)	
		(١١)	٠٠٠١٥٩

(51) Int.Cl. C10J 3/54 (2006.01)

(٧١)	١	سذيرن كومبني ، أمريكا ، ٦٠٠ نورث إيتينث ستريت ، بين ٧إن - ٨٣٧٤ ، برمنغهام ، إيه إل ٣٥٢٠٣-٢٢٠٦ ، أمريكا
(٧٢)	١	بانالال فيمالشاند ، أمريكا ، ٦٨٩ هايلاند لاكس كوف ، برمنغهام ، إيه إل ٣٥٢٤٢ ، أمريكا
	٢	وانوانج بنغ ، أمريكا ، ٩٤٤، تالون واي ، برمنغهام ، إيه إل ٣٥٢٤٢ ، أمريكا
	٣	غوهاي ليو ، أمريكا ، ١٢٤٨ إيغل بارك رود ، برمنغهام ، إيه إل ٣٥٢٤٢ ، أمريكا
(٧٣)	١	سذيرن كومبني ، أمريكا ، ٦٠٠ نورث إيتينث ستريت ، بين ٧إن - ٨٣٧٤ ، برمنغهام ، إيه إل ٣٥٢٠٣-٢٢٠٦ ، أمريكا
	٢	
(٧٤)	١	سماس للملكية الفكرية /عمان
	٢	
(٣٠)		61/669,451 ، أمريكا ، 9/7/2012 PCT/US2013/049566 ، أمريكا ، 8/7/2013
(١٢)		
(٥٤)		تسمية الاختراع : تغويز فحم بتيوميني كثير الرماد ، ذي درجة حرارة مرتفعة لاندماج الرماد تبدأ الحماية من تاريخ ٢٠١٣/٧/٨ وتنتهي بتاريخ ٢٠٣٣/٧/٨

(٥٧) الوصف المختصر : يتعلق هذا الاختراع بتغويز فحم بتيوميني كثير الرماد ذي درجات حرارة مرتفعة لاندماج الرماد. ويمكن أن يتراوح محتوى الرماد من ١٥ إلى ٤٥٪ وزنا وقد تتراوح درجات حرارة اندماج الرماد من ١١٥٠°م إلى ١٥٠٠°م بالإضافة إلى ما يزيد على ١٥٠٠°م . وفي تجسيد مفضل ، يتم التعامل مع الفحم هذا باستخدام عملية تغويز من مرحلتين - خطوة تغويز أولية منخفضة الحرارة نسبيا في جهاز تغويز ناقل ذي طبقة مميعة دائرة تليها خطوة أكسدة جزئية مرتفعة الحرارة للكربون المتفحم المتبقي وكميات قليلة من القار . كما يتضمن النظام الخاص بمعالجة هذا الفحم طبقة مميعة دائرة داخليا لتبريد غاز التصنيع مرتفع الحرارة بشكل فعال بمساعدة وسط خامل ودون ملامسة غاز التصنيع لأسطح نقل الحرارة . وتعمل فرازة دوامية مزودة بعد جهاز تبريد غاز التصنيع ، تحت درجات حرارة منخفضة نسبيا ، على خفض حمل وحدة ترشيح الغبار بشكل فعال . ويمكن باستخدام العملية ، الجهاز والطرق المفضلة المذكورة في هذا الاختراع التوصل إلى غاز تصنيع خال تقريبا من الغبار والقار لإنتاج المواد الكيميائية أو توليد الطاقة وبتحول إجمالي للكربون يزيد على ٩٠٪، ويفضل أن يزيد على حوالي ٩٨٪ .

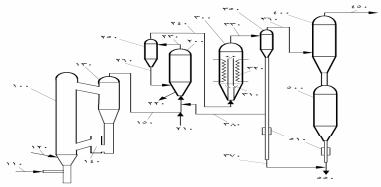

الشكل ٢

Patent / Utility Model English Abstract

Sultanate Of Oman **Ministry Of Commerce & Industry** **Directorate General Of Commerce** **Intellectual Property Department**		**(22)**	07/01/2015
		(21)	OM/P/2015/00005
		(44)	February 11, 2018 Official Gazette No. 1230
		(45)	
		(11)	000159

(51) Int. Cl. **C10J 3/54 (2006.01)**

(71)	1	**SOUTHERN COMPANY; US; 600 North 18th Street Bin 7n-8374 Birmingham, AL 35203-2206, US**
(72)	1	**LIU, Guohai; US; 1248 Eagle Park Road Birmingham, AL 35242, US**
	2	**VIMALCHAND, Pannalal; US; 689 Highland Lakes Cove Birmingham, AL 35242, US**
	3	**PENG, Wanwang; US; 944 Talon Way Birmingham, AL 35242, US**
(73)	1	**SOUTHERN COMPANY; US; 600 North 18th Street Bin 7n-8374 Birmingham, AL 35203-2206, US**
	2	
(74)	1	SMAS Intellectual Property /Oman
	2	
	3	

(30)	**61/669,451;US; 09.07.2012** **PCT/US2013/049566; US; 08.07.2013**
(12)	

(54)Title:

GASIFICATION OF HIGH ASH, HIGH ASH FUSION TEMPERATURE BITUMINOUS COALS

Protection starting from 08.07.2013 to 08.07.2033

(57) Abstract

This invention relates to gasification of high ash bituminous coals that have high ash fusion temperatures. The ash content can be in 15 to 45 weight percent range and ash fusion temperatures can be in 1150°C to 1500°C range as well as in excess of 1500°C. In a preferred embodiment, such coals are dealt with a two stage gasification process - a relatively low temperature primary gasification step in a circulating fluidized bed transport gasifier followed by a high temperature partial oxidation step of residual char carbon and small quantities of tar. The system to process such coals further includes an internally circulating fluidized bed to effectively cool the high temperature syngas with the aid of an inert media and without the syngas contacting the heat transfer surfaces

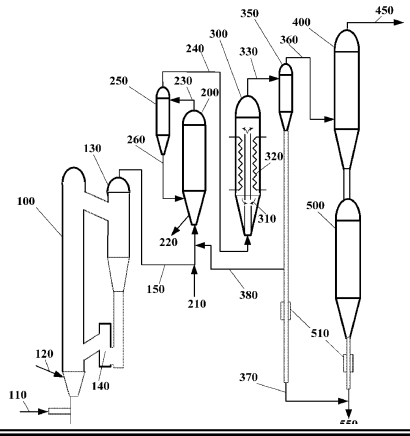

الوصف المختصر باللغة العربية لبراءة الاختراع / نموذج المنفعة

سلطنـــة عمـــان وزارة التجـارة والصناعـة المديريـة العامـة للتجـارة دائـرة الملكيـة الفكريـة		(٢٢) ٢٠١٥/٦/١٧
		(٢١) OM/P/2015/00157
		(٤٤) ٢٠١٨/٣/٤ الجريدة الرسمية رقم : ١٢٣٣
		(٤٥)
		(١١) ٠٠٠١٦٠

(51)	Int.Cl.	B01D 17/02 (2006.01), B01D 19/00 (2006.01), B01D 49/00 (2006.01), E21B 43/34(2006.01)

(٧١)	١	سي بيد سيبارايشنز إيه إس ، شركة نرويجية في : بيدينجين ١٤، إن-٧٠١٤ تروندهايم ، النرويج
(٧٢)	١	أوتو سكوفهولت ، نرويجي في : هومشوجدا ١٤دي ، إن-٧٠٢٣، تروندهايم ، النرويج
(٧٣)	١	
(٧٤)	١	سابا وشركاؤهم للملكية الفكرية
(٣٠)		مكتب البراءات الأوروبي رقم : 12198846.3 بتاريخ : 21/12/2012 (وفقا للطلب الدولي رقم : PCT/EP2013/077627 بتاريخ 20/12/2013)
(١٢)		
(٥٤)		تسمية الاختراع : جهاز فصل مائل لفصل مواد بئر النفط تبدأ الحماية من تاريخ ٢٠١٣/١٢/٢٠ وتنتهي بتاريخ ٢٠٣٣/١٢/٢٠

(٥٧) الوصف المختصر :

يتعلق الاختراع الحالي بجهاز فصل نفط أنبوبي يوفر فصل مكونات المائع المناظرة المخلوطة في الموائع من آبار النفط ، حيث يتم تجهيز جهاز فصل النفط الأنبوبي لتخفيف المشاكل المتعلقة بالاضطراب والسلوكيات غير النيوتونية للمائع المحتملة لمكونات المائع المخلوطة في الموائع من آبار النفط في جهاز فصل النفط . يتعلق الاختراع أيضا بطريقة تشغيل جهاز فصل . علاوة على ذلك يتعلق الاختراع بنظام أجهزة فصل متعددة . تتضمن الجوانب الابتكارية لجهاز الفصل قطاعا أنبوبيا خارجيا مغلقا مطولا وقطاعا أنبوبيا داخليا مطولا ، والذي يتم إغلاق أحد أطرافه وفتح الطرف الآخر له ، حيث القطاع الأنبوبي الداخلي مجهز داخل القطاع الأنبوبي الخارجي ، وحيث يتم إدخال مواد بئر النفط في الطرف المفتوح للقطاع الأنبوبي الداخلي عبر قطاع أنبوب تغذية يمر خلال القطاع الأنبوبي الخارجي وفي القطاع الأنبوبي الداخلي ، وحيث القطاع الأنبوبي الداخلي يتضمن الشقوق العديدة المطولة والمتوازية المجهزة في اتجاه طولي للقطاع الأنبوبي الداخلي بطريقة محيطية ، حيث يسهل ميل جهاز الفصل فصل مواد بئر النفط إلى مواد أقل كثافة ومواد أعلى كثافة ، حيث تنحرف المواد الأقل كثافة بواسطة الطفو إلى الأعلى عبر الشقوق وتخرج عبر مخرج علوي في القطاع الأنبوبي الخارجي وتغرق المواد ذات الكثافة الأعلى إلى الأسفل عبر الشقوق وبواسطة الجاذبية تخرج عبر مخرج سفلي في القطاع الأنبوبي الخارجي .

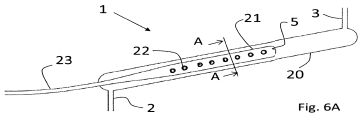

Fig. 6A

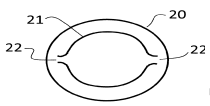

Fig. 6B

Patent / Utility Model English Abstr act

Sultanate Of Oman **Ministry Of Commerce & Industry** **Directorate General Of Commerce** **Intellectual Property Department**		**(22)**	17/06/2015
		(21)	OM/P/2015/00157
		(44)	1233 04/03/2018
		(45)	
		(11)	000160

(51)	**Int. Cl.**	***B01D 17/02*** (2006.01), ***B01D 19/00*** (2006.01), ***B01D 49/00*** (2006.01), ***E21B 43/34***(2006.01)
(71)	1	**Seabed Separation AS, Norwegian Company of Beddingen 14 , N-7014 Trondheim Norway**
(72)	1	**SKOVHOLT, Otto, Norwegian Citizen of Hoemshogda 14D, N-7023, Trondheim Norway**
(73)	1	
(74)	1	**SABA & CO.- T.M.P.**
(30)		**European (E.P.O.) 12198846.3 21/12/2012** **Based on PCT/EP2013/077627 dated 20/12/2013**
(12)		

(54) Title

INCLINED TUBULAR SEPARATOR FOR SEPARATING OIL WELL SUBSTANCES

Protection starting from 20.12.2013 to 20.12.2033

(57) Abstract

The present invention relates to a tubular oil separator providing separation of respective fluid components mixed in fluids from oil wells, wherein the tubular oil separator is arranged to mitigate problems related to turbulence and possible non-Newtonian fluid behaviors of fluid components mixed in the fluids from the oil wells in the oil separator. The invention further relates to a method of operating a separator. Moreover the invention relates to a system of multiple separators. Inventive aspects of the separator comprises an elongated outer, closed tubular section and an elongated, inner tubular section, which is closed in one end and open in another end, - where the inner tubular section is arranged inside the outer tubular section, - and where oil well substances are introduced into the open end of the inner tubular section via a tube feed section passing through the outer tubular section and into the inner tubular section, - and where the inner tubular section comprises multiple, elongated and parallel slots arranged in a longitudinal direction of the inner tubular section in a circumferential manner, - where the inclination of the separator facilitates separation of the oil well substances into lower density substances and higher density substances, - where the lower density substances by buoyancy drift upward through the slots and exit via an upper outlet in the outer tubular section and higher density substances sink downward through the slots and by gravitation exit via a lower outlet in the outer tubular section.

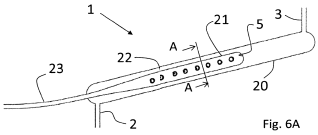

Fig. 6A

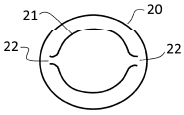

Fig. 6B

الوصف المختصر باللغة العربية لبراءة الاختراع

سلطنـــة عمـــان وزارة التجـارة والصناعـة المديريـة العامـة للتجـارة دائـرة الملكيـة الفكريـة		(٢٢) ٢٠١٦/٥/٢٩
		(٢١) OM/P/2016/00165
		(٤٤) ٢٠١٨/٢/١١ الجريدة الرسمية رقم : ١٢٣٠
		(٤٥)
		(١١) ٠٠٠١٦١

(51) Int.Cl. E21B 15/00 , 41/00 , F21V 21/00 , 33/00

(٧١)	١	أبولو إنيرجي سيرفيسس كورب (كندا)
	٢	
	٣	
(٧٢)	١	جو وانلوك ، ماثيو
	٢	دوبويس ، دارسي كيه
	٣	
(٧٣)	١	
	٢	
(٧٤)	١	أبو غزالة للملكية الفكرية
	٢	
	٣	
(٣٠)		PCT/CA2014/050681 17.7.2014 14/093,097 29.11.2013 US
(١٢)		براءة اختراع
(٥٤)		نظام إضاءة لبريمة حفر تبدأ الحماية من تاريخ ٢٠١٤/٧/١٧ وتنتهي بتاريخ ٢٠٣٤/٧/١٧

(٥٧) يتعلق الاختراع الحالي بنظام إضاءة لبريمة حفر يحتوي على إطار إضاءة متصل بالجزء العلوي من بريمة الحفر، حيث يحتوي إطار الإضاءة على جزء إطار قابل للضبط مرفق بالجزء العلوي من بريمة الحفر وجزء إطار حامل لمصابيح الإضاءة مدعم بواسطة جزء الإطار القابل للضبط . كما يتم توفير عمود واحد على الأقل عمود حامل لمصابيح الإضاءة متصل بجزء الإطار الحامل لمصابيح الإضاءة لتثبيت وسيلة الإضاءة وتركيبة إضاءة واحدة على الأقل متصلة بكل عمود حامل لمصابيح الإضاءة .

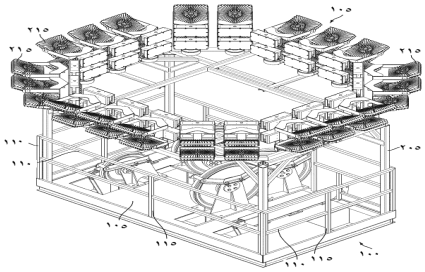

شكل رقم ١

Patent / English Abstract

Sultanate Of Oman Ministry Of Commerce & Industry Directorate General Of Commerce Intellectual Property Department		(22)	May 29, 2016
		(21)	OM/P/2016/00165
		(44)	February 11, 2018 Official Gazette No.: 1230
		(45)	
		(11)	000161

(51)	Int. Cl.	E21B 15/00 , 41/00 , F21V 21/00 , 33/00
(71)	1	APOLLO ENERGY SERVICES CORP. [CA/CA]
	2	
	3	
(72)	1	GOWANLOCK, Matthew
	2	DUPUIS, Darcy K.
	3	
(73)	1	
	2	
(74)	1	ABU-GHAZALEH INTELLECTUAL PROPERTY
	2	
	3	
(30)		PCT/CA2014/050681 17.07.2014 14/093,097 29.11.2013 US
(12)		Patent

(54) **LIGHTING SYSTEM FOR DRILLING RIG.**

Protection starting from 17.07.2014 to 17.07.2034

(57) A lighting system for a drilling rig including a lighting frame attached to a crown of the drilling rig, wherein the lighting frame includes an adjustable frame portion attached to the crown of the drilling rig and a light bearing frame portion supported by the adjustable frame portion. Also provided is at least one light support post attached to the light bearing frame portion for holding a lighting fixture and at least one lighting fixture attached to each light support post.

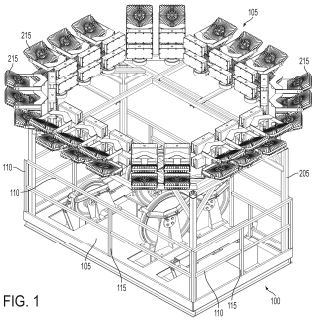

FIG. 1

الوصف المختصر باللغة العربية لبراءة الاختراع

سلطنـــة عمـــان وزارة التجـارة والصناعـة المديريـة العامـة للتجـارة دائـرة الملكيـة الفكريـة		(٢٢) ٢٠١٦/٤/٥
		(٢١) OM/P/2016/00097
		(٤٤) ٢٠١٨/٢/١١ الجريدة الرسمية رقم : ١٢٣٠
		(٤٥)
		(١١) ٠٠٠١٦٢

(51)	Int.Cl.	E21B 47/008, 47/12

(٧١)	١	هاليبورتون اينيرجي سيرفيسز ، إنك (الولايات المتحدة الأمريكية)
	٢	
	٣	
(٧٢)	١	موك ، جوردون إل
	٢	
	٣	
(٧٣)	١	
	٢	
(٧٤)	١	أبو غزالة للملكية الفكرية
	٢	
	٣	
(٣٠)		PCT/US2013/070106 14.11.2013
(١٢)		براءة اختراع
(٥٤)		أنظمة أسفل البئر لتوصيل البيانات تبدأ الحماية من تاريخ ٢٠١٣/١١/١٤ وتنتهي بتاريخ ٢٠٣٣/١١/١٤

(٥٧) يتعلق الاختراع الحالي بأنظمة وطرق لتوصيل بيانات تمثل خواصا مهيأة لثقب حفر من موقع أسفل البئر إلى موقع عند السطح . تنتج مصفوفة مستشعر أسفل البئر مجموعة بيانات أولى يتم منها تحديد مجموعة من المعاملات للاستخدام في دالة زاوية أحادية البعد . يتم إرسال المعاملات إلى السطح للسماح بتحضير مجموعة بيانات ثانية تمثل مجموعة البيانات الأولى . يتم عرض أنظمة وطرق أخرى.

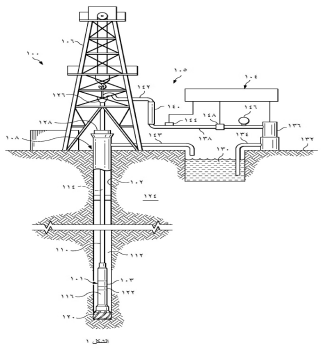

Patent / English Abstract

Sultanate Of Oman Ministry Of Commerce & Industry Directorate General Of Commerce Intellectual Property Department		(22)	April 05, 2016
		(21)	OM/P/2 016/00097
		(44)	February 11, 2018 Official Gazette No.: 1230
		(45)	
		(11)	000162

(51)	Int. Cl.	*E21B 47/008 , 47/12*
(71)	1	**HALLIBURTON ENERGY SERVICES, INC.** [US/US]
	2	
	3	
(72)	1	**MOAKE, Gordon L.**
	2	
	3	
(73)	1	
	2	
(74)	1	**ABU-GHAZALEH INTELLECTUAL PROPERTY**
	2	
	3	
(30)		**PCT/US2013/070106 14.11.2013**
(12)		**Patent**

(54) **DOWNHOLE SYSTEMS FOR COMMUNICATING DATA.**

Protection starting from 14.11.2013 to 14.11.2033

(57) Systems and methods are presented for communicating data representing formatted characteristics of a borehole from a downhole location to a surface location. A sensor array downhole produces a first data set from which a plurality of coefficients for use in a one-dimensional angular function are determined. The coefficients are transmitted to the surface to allow a second data set to be prepared representing the first data set. Other systems and methods are presented.

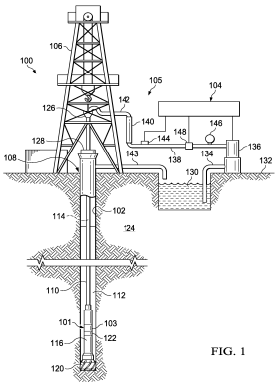

FIG. 1

إعـــــلان

تعلن دائرة الملكية الفكرية عن طلبات تسجيل العلامات التجارية المقبولة وفقا لأحكام قانون (نظام) العلامات التجارية لدول مجلس التعاون لدول الخليج العربية الصادر بالمرسوم السلطاني رقم ٢٠١٧/٣٣ .

طلب تسجيل العلامة التجارية رقم : ٨٧٢٥٢

في الفئة ٤٣ من أجل السلع/الخدمات :

خدمات المطاعم .

باســـــــــــــم : دار الرواد للتجارة

الجنسيـــــــــــة : عمانية

العنـــــــــــوان : ص.ب : ٥٠٩ ر.ب : ١١٤ جبروه ، محافظة مسقط ، سلطنة عمان

تاريخ تقديم الطلب : ٢٠١٤/٤/٢٧

طلب تسجيل العلامة التجارية رقم : ١٠٦٠١٦

في الفئة ٤٢ من أجل السلع/الخدمات :

تصميم وبرمجة البرمجيات الخاصة .

باســـــــــــــم : تطبيقات الخليج

الجنسيـــــــــــة : عمانية

العنـــــــــــوان : ص.ب : ١٠٢٥ ر.ب : ١١٢ ، سلطنة عمان

تاريخ تقديم الطلب : ٢٠١٦/١١/٢١

طلب تسجيل العلامة التجارية رقم : ١٠٨٦٢١

في الفئة ٣٥ من أجل السلع/الخدمات :

بيع الأبواب والنوافذ .

باســــــــــــم : أبو أحمد الحارثي الحديثة

الجنسيـــــــــــة : عمانية

العنـــــــــــوان : ص.ب : ٧٧٦ ر.ب : ١٣٠ ، سلطنة عمان

تاريخ تقديم الطلب : ٢٠١٧/٣/١٩

طلب تسجيل العلامة التجارية رقم : ١١١٤٩٠

في الفئة ٤٤ من أجل السلع/الخدمات :

العيادات الطبية .

باســــــــــــم : مركز مجان للعيون ش.م.م

الجنسيـــــــــــة : عمانية

العنـــــــــــوان : ص.ب : ١٢١ ر.ب : ١١٢ ، سلطنة عمان

تاريخ تقديم الطلب : ٢٠١٧/٧/١٨

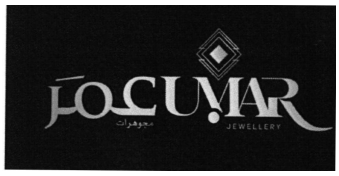

طلب تسجيل العلامة التجارية رقم : ١١١٧٥١

في الفئة ٣٥ من أجل السلع/الخدمات :

تجارة المجوهرات والمصوغات .

باســـــــــــم : مجوهرات صحار ش.م.م

الجنسيـــــــــة : عمانية

العنـــــــــوان : ولاية صحار ، سلطنة عمان

تاريخ تقديم الطلب : ٢٠١٧/٧/٢٧

طلب تسجيل العلامة التجارية رقم : ١١٢٨٠٨

في الفئة ٣٥ من أجل السلع/الخدمات :

بيع الألعاب واللعب بالتجزئة في المتاجر المتخصصة .

باســـــــــــم : إطلالة الموضة

الجنسيـــــــــة : عمانية

العنـــــــــوان : ص.ب : ١٢٩ ر.ب : ٣٢٠ ، سلطنة عمان

تاريخ تقديم الطلب : ٢٠١٧/٩/١٧

طلب تسجيل العلامة التجارية رقم : ١١٣١٧٠

في الفئة ٣٧ من أجل السلع/الخدمات :

مقاولات البناء والتشييد .

باســــــــــــم : تسكين العقارية ش.م.م

الجنسيـــــــــــة : عمانية

العنـــــــــــوان : ص.ب : ٥٤٤ ر.ب : ١١٩ ، سلطنة عمان

تاريخ تقديم الطلب : ٢٠١٧/١٠/١

طلب تسجيل العلامة التجارية رقم : ١١٥١٠٦

في الفئة ٤٣ من أجل السلع/الخدمات :

مقاهي .

باســــــــــــم : النور للتنمية المتميزة

الجنسيـــــــــــة : عمانية

العنـــــــــــوان : ص.ب : ١١١ ر.ب : ٢٣٤ ، سلطنة عمان

تاريخ تقديم الطلب : ٢٠١٧/١٢/١٢

طلب تسجيل العلامة التجارية رقم : ١١٨٠١٣

في الفئة ٣٥ من أجل السلع/الخدمات :

تجارة العطور ومستحضرات التجميل .

باســــــــــــم : شمس الخليج العربية للتجارة ش.م.م

الجنسيـــــــــــة : عمانية

العنـــــــــــوان : بوشر ، سلطنة عمان

تاريخ تقديم الطلب : ٢٠١٨/٣/٢٧

طلب تسجيل العلامة التجارية رقم : ١١٨٣٨٧

في الفئة ٣٥ من أجل السلع/الخدمات :

البيع بالتجزئة في المتاجر المتخصصة للذهب والمجوهرات (بيع الذهب والمجوهرات) .

باســــــــــــم : نسيم العرائس للتجارة - توصية

الجنسيـــــــــــة : عمانية

العنـــــــــــوان : ص.ب : ٨٥٢ ر.ب : ١٠٠ ، سلطنة عمان ، سلطنة عمان

تاريخ تقديم الطلب : ٢٠١٨/٤/١٠

طلب تسجيل العلامة التجارية رقم : ١١٩٠٧٥

في الفئة ٣٢ من أجل السلع/الخدمات :

البيرة ، شراب شعير والمياه المعدنية والغازية وغيرها من المشروبات غير الكحولية .

باســــــــــــم : الرامتان الدولية ش.م.ع.م

الجنسيـــــــــــة : عمانية

العنـــــــــــوان : ص.ب : ٤٦٤ ر.ب : ١٣٣ ، سلطنة عمان

تاريخ تقديم الطلب : ٢٠١٨/٥/٧

طلب تسجيل العلامة التجارية رقم : ١١٩٢٢٥

في الفئة ٤٤ من أجل السلع/الخدمات :

عيادة أسنان .

باســــــــــــم : حواء الشمالية للتجارة

الجنسيـــــــــــة : عمانية

العنـــــــــــوان : ص.ب : ٤١٣ ر.ب : ٥٠٠ ، سلطنة عمان

تاريخ تقديم الطلب : ٢٠١٨/٥/١٠

طلب تسجيل العلامة التجارية رقم : ١١٩٢٩١

في الفئة ٣٧ من أجل السلع/الخدمات :

تنظيف وتلميع السيارات .

باســــــــــــم : النجوم العشرة للتجارة

الجنسيـــــــــــة : عمانية

العنـــــــــــوان : ص.ب : ٦٨٩ ر.ب : ١٣٣ ، سلطنة عمان

تاريخ تقديم الطلب : ٢٠١٨/٥/١٣

طلب تسجيل العلامة التجارية رقم : ١١٩٣٢٣

في الفئة ٤٠ من أجل السلع/الخدمات :

نسخ المفاتيح .

باســــــــــــم : حدود الشفق للتجارة

الجنسيـــــــــــة : عمانية

العنـــــــــــوان : ص.ب : ١٠٥٦ ر.ب : ١٣٠ ، سلطنة عمان

تاريخ تقديم الطلب : ٢٠١٨/٥/١٤

طلب تسجيل العلامة التجارية رقم : ١١٩٣٣٤

في الفئة ٤٣ من أجل السلع/الخدمات :

مطعم .

باســــــــــــم : روعة السويق الدولية ش.م.م

الجنسيـــــــــــة : عمانية

العنـــــــــــوان : ولاية الرستاق ، محافظة جنوب الباطنة ، سلطنة عمان

تاريخ تقديم الطلب : ٢٠١٨/٥/١٥

طلب تسجيل العلامة التجارية رقم : ١١٩٣٨١

في الفئة ٣٧ من أجل السلع/الخدمات :

ورش الألمنيوم ، مقاولات البناء والتشييد ، الإصلاح والتركيب .

باســــــــــــم : رعد الخليج المتحدة

الجنسيـــــــــــة : عمانية

العنـــــــــــوان : ص.ب : ٢٢٠ ر.ب : ٣٢٥ ، سلطنة عمان

تاريخ تقديم الطلب : ٢٠١٨/٥/١٥

طلب تسجيل العلامة التجارية رقم : ١١٩٤٨٣

في الفئة ٣٦ من أجل السلع/الخدمات :

أنشطة خاصة بالأنشطة العقارية في الممتلكات المملوكة أو المؤجرة .

حيوت المتحدة
HUYOOT UNITED

باســــــــــــم : حيوت المتحدة

الجنسيـــــــــــة : عمانية

العنـــــــــــوان : ص.ب : ٨٤ ر.ب : ١١١، سلطنة عمان

تاريخ تقديم الطلب : ٢٠١٨/٥/٢١

طلب تسجيل العلامة التجارية رقم : ١١٩٤٨٦

في الفئة ٣٧ من أجل السلع/الخدمات :

صيانة وغسيل وتلميع السيارات .

مركز صور لصيانة وغسيل وتلميع السيارات

باســــــــــــم : مشاريع عيون مجان ش.م.م

الجنسيـــــــــــة : عمانية

العنـــــــــــوان : ص.ب : ٧٥٥ ر.ب : ٤١١ ، سلطنة عمان

تاريخ تقديم الطلب : ٢٠١٨/٥/٢١

طلب تسجيل العلامة التجارية رقم : ١١٩٥٤٣

في الفئة ٣٥ من أجل السلع/الخدمات :

مكاتب الاستيراد والتصدير ، البيع بالتجزئة في المتاجر المتخصصة لمواد البناء ، وكالة الأعمال التجارية .

باســــــــــــم : بناء الجودة للتوريدات والتجارة ش.م.م

الجنسيـــــــــــة : عمانية

العنـــــــــــوان : غلا ، بوشر ، سلطنة عمان

تاريخ تقديم الطلب : ٢٠١٨/٥/٢٣

طلب تسجيل العلامة التجارية رقم : ١١٩٥٥٣

في الفئة ٣٥ من أجل السلع/الخدمات :

الخناجر والسيوف ، مستلزمات الأفراح ، التذكارات والتحف واللواحات على المحلات التجارية فقط .

باســــــــــــم : شذى الشرقية للتجارة

الجنسيـــــــــــة : عمانية

العنـــــــــــوان : ص.ب : ٢٤٠٣ ر.ب : ١١٢ ، سلطنة عمان

تاريخ تقديم الطلب : ٢٠١٨/٥/٢٣

طلب تسجيل العلامة التجارية رقم : ١١٩٧٠٠

في الفئة ٣٥ من أجل السلع/الخدمات :

بيع الموز الطازج .

باســــــــــــم : الباطنة الدولية ش.م.ع.م

الجنسيـــــــــــة : عمانية

العنـــــــــــوان : ص.ب : ١٧٧ ر.ب : ٣١٦ ، سلطنة عمان

تاريخ تقديم الطلب : ٢٠١٨/٥/٣٠

طلب تسجيل العلامة التجارية رقم : ١١٩٧٤٠

في الفئة ٢٤ من أجل السلع/الخدمات :

الأقمشة والمنسوجات .

MAIN

باســــــــــــم : الرزنامة للمشاريع والتجارة

الجنسيـــــــــــة : عمانية

العنـــــــــــوان : ص.ب : ٦٥٢ ر.ب : ١٣١ ، سلطنة عمان

تاريخ تقديم الطلب : ٢٠١٨/٥/٣١

طلب تسجيل العلامة التجارية رقم : ١١٩٧٤٤

في الفئة ٣٧ من أجل السلع/الخدمات :

تركيب وتمديد وإصلاح الأعمال الكهربائية ، نظم الإنذار .

الوجود المتكامل
AL WUJOOD INTEGRATED

باســــــــــــم : شركة جنة الغدير الشاملة ش.م.م

الجنسيـــــــــــة : عمانية

العنـــــــــــوان : ص.ب : ٢١٠ ر.ب : ١١٤ ، سلطنة عمان

تاريخ تقديم الطلب : ٢٠١٨/٥/٣١

طلب تسجيل العلامة التجارية رقم : ١١٩٧٦٣

في الفئة ٣٥ من أجل السلع/الخدمات :

إصلاح وصيانة الدراجات النارية وما يتصل بها من توابع .

باســــــــــــم : بشائر الشمال للتجارة

الجنسيـــــــــــة : عمانية

العنـــــــــــوان : ص.ب : ٢٤٨ ر.ب : ١١٥ ، سلطنة عمان

تاريخ تقديم الطلب : ٢٠١٨/٦/٣

طلب تسجيل العلامة التجارية رقم : ١١٩٧٦٥

في الفئة ٤٣ من أجل السلع/الخدمات :

المقاهي التي تقدم الوجبات والمشروبات .

باســــــــــــم : بشائر الشمال

الجنسيـــــــــــة : عمانية

العنـــــــــــوان : ص.ب : ٢٤٨ ر.ب : ١١٥ ، سلطنة عمان

تاريخ تقديم الطلب : ٢٠١٨/٦/٣

طلب تسجيل العلامة التجارية رقم : ١١٩٧٦٩

في الفئة ٣٥ من أجل السلع/الخدمات :

عطـــور .

باســــــــــــم : الفخامة المستقبلية ش.م.م

الجنسيـــــــــــة : عمانية

العنـــــــــــوان : ص.ب : ٨٥ ر.ب : ١١١ ، سلطنة عمان

تاريخ تقديم الطلب : ٢٠١٨/٦/٣

طلب تسجيل العلامة التجارية رقم : ١١٩٨١٠

في الفئة ٣٥ من أجل السلع/الخدمات :

البيع بالتجزئة في المتاجر المتخصصة للعطور ومستحضرات التجميل وصابون الزينة والبخور .

باســــــــــــم : العماد العصرية للهدايا والعطور ش.م.م

الجنسيـــــــــــة : عمانية

العنـــــــــــوان : الخوير ، بوشر ، محافظة مسقط ، سلطنة عمان

تاريخ تقديم الطلب : ٢٠١٨/٦/٤

طلب تسجيل العلامة التجارية رقم : ١١٩٨٤٧

في الفئة ٣ من أجل السلع/الخدمات :

صنع الصابون والعطور ومستحضرات التجميل .

باســــــــــــم : جســر التواصل للأعمال ش.م.م

الجنسيـــــــــــة : عمانية

العنـــــــــــوان : ص.ب : ١٧٠٤ ر.ب : ١٣٢ ، سلطنة عمان

تاريخ تقديم الطلب : ٢٠١٨/٦/٦

طلب تسجيل العلامة التجارية رقم : ١١٩٨٩٦

في الفئة ٣ من أجل السلع/الخدمات :

منتجات العناية بالبشرة والجسم ومستحضرات التجميل والأعشاب الطبيعية .

باســــــــــــم : لطافة ش.م.م

الجنسيـــــــــــة : عمانية

العنـــــــــــوان : ص.ب : ٢٢٥٥ ر.ب : ١٣٠ ، سلطنة عمان

تاريخ تقديم الطلب : ٢٠١٨/٦/٧

طلب تسجيل العلامة التجارية رقم : ١١٩٩٠٠

في الفئة ٣٠ من أجل السلع/الخدمات :

صنع الحساء بكافة أشكاله وصنع التوابل ومرق التوابل والخفل الخميرة .

باســــــــــــم : مشاريع حمد المسروري للتجارة والمقاولات

الجنسيـــــــــــة : عمانية

العنـــــــــــوان : ص.ب : ٢٦٦٨ ر.ب : ١١١ ، سلطنة عمان

تاريخ تقديم الطلب : ٢٠١٨/٦/٧

طلب تسجيل العلامة التجارية رقم : ١١٩٩٣٣

في الفئة ٤٣ من أجل السلع/الخدمات :

المقاهي التي تقدم وجبات الطعام بشكل أساسي .

باســــــــــــم : مشاريع العينين المتطورة - تضامنية

الجنسيـــــــــــة : عمانية

العنـــــــــــوان : عبري ، محافظة الظاهرة ، سلطنة عمان

تاريخ تقديم الطلب : ٢٠١٨/٦/١١

طلب تسجيل العلامة التجارية رقم : ١١٩٩٣٦

في الفئة ٤٣ من أجل السلع/الخدمات :

البارات والحانات .

باســــــــــــم : الدائرة الذهبية المتكاملة ش.م.م

الجنسيـــــــــــة : عمانية

العنـــــــــــوان : ص.ب : ٢٠٤١ ر.ب : ١١١ ، سلطنة عمان

تاريخ تقديم الطلب : ٢٠١٨/٦/١١

طلب تسجيل العلامة التجارية رقم : ١١٩٩٥٣

في الفئة ٣٥ من أجل السلع/الخدمات :

ترويج وتسويق البضائع .

باســــــــــــم : الطامي المتحدة للتجارة العامة

الجنسيـــــــــــة : عمانية

العنـــــــــــوان : ص.ب : ١٤٦ ر.ب : ١٠٢ ، سلطنة عمان

تاريخ تقديم الطلب : ٢٠١٨/٦/١٢

طلب تسجيل العلامة التجارية رقم : ١٢٠١٠٦

في الفئة ٣٩ من أجل السلع/الخدمات :

أنشطة وكالات السفر .

باســــــــــــم : طريق الحرير للسفر والسياحة ش.م.م

الجنسيـــــــــــة : عمانية

العنـــــــــــوان : سلطنة عمان

تاريخ تقديم الطلب : ٢٠١٨/٦/٢١

طلب تسجيل العلامة التجارية رقم : ١٢٠١١٨

في الفئة ٤٣ من أجل السلع/الخدمات :

المقاهي التي تقدم المشروبات الأساسية .

باســــــــــــم : كيان المستقبل للتجارة ش.م.م

الجنسيـــــــــــة : عمانية

العنـــــــــــوان : سلطنة عمان

تاريخ تقديم الطلب : ٢٠١٨/٦/٢١

طلب تسجيل العلامة التجارية رقم : ١٢٠١٥٢

في الفئة ٤٣ من أجل السلع/الخدمات :

مطعم ومقهى .

باســــــــــــم : شركة المرزبان الدولية ش.م.م

الجنسيـــــــــــة : عمانية

العنـــــــــــوان : سلطنة عمان

تاريخ تقديم الطلب : ٢٠١٨/٦/٢٤

طلب تسجيل العلامة التجارية رقم : ١٢٠١٦١

في الفئة ٤٢ من أجل السلع/الخدمات :

تصاميم .

باســــــــــــم : دار المجد الحديثة

الجنسيـــــــــــة : عمانية

العنـــــــــــوان : سلطنة عمان

تاريخ تقديم الطلب : ٢٠١٨/٦/٢٤

طلب تسجيل العلامة التجارية رقم : ١٢٠١٦٣

في الفئة ٤٣ من أجل السلع/الخدمات :

مطعم ومقهى .

باســــــــــــم : بن ميرزا الدولية ش.م.م

الجنسيـــــــــــة : عمانية

العنـــــــــــوان : ص.ب : ٢٩٠١ ر.ب : ١١٢ ، سلطنة عمان

تاريخ تقديم الطلب : ٢٠١٨/٦/٢٤

طلب تسجيل العلامة التجارية رقم : ١٢٠٢٠٠

في الفئة ٤٣ من أجل السلع/الخدمات :

مطعم .

باســــــــــــم : مشاريع سواحل الشامخية المتحدة

الجنسيـــــــــــة : عمانية

العنـــــــــــوان : ص.ب : ٥٠ ر.ب : ٤١٤ ، سلطنة عمان

تاريخ تقديم الطلب : ٢٠١٨/٦/٢٥

طلب تسجيل العلامة التجارية رقم : ١٢٠٢٥٣

في الفئة ٤٣ من أجل السلع/الخدمات :

مطعم .

باســــــــــــم : مشاريع رواسي المجد الحديثة

الجنسيـــــــــــة : عمانية

العنـــــــــــوان : ص.ب : ٣٦٣ ر.ب : ٦١١ ، سلطنة عمان

تاريخ تقديم الطلب : ٢٠١٨/٦/٢٦

طلب تسجيل العلامة التجارية رقم : ١٢٠٢٦٢

في الفئة ٣٥ من أجل السلع/الخدمات :

بيع الملابس الجاهزة .

باســــــــــــم : وادي الشام للتجارة والمقاولات

الجنسيـــــــــــة : عمانية

العنـــــــــــوان : ص.ب : ٢٠٨ ر.ب : ١٣٠ العذيبة ، سلطنة عمان

تاريخ تقديم الطلب : ٢٠١٨/٦/٢٧

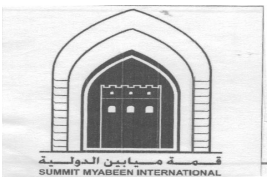

طلب تسجيل العلامة التجارية رقم : ١٢٠٢٧٣

في الفئة ٣٥ من أجل السلع/الخدمات :

مكتب إداري .

باســــــــــــم : قمة ميابين الدولية ش.م.م

الجنسيـــــــــــة : عمانية

العنـــــــــــوان : ص.ب : ٢٨٨ ر.ب : ١٢٣ ، سلطنة عمان

تاريخ تقديم الطلب : ٢٠١٨/٦/٢٧

طلب تسجيل العلامة التجارية رقم : ١٢٠٢٧٨

في الفئة ٤٣ من أجل السلع/الخدمات :

المطاعم .

باســــــــــــم : الاتحاد للأغذية ش.م.م

الجنسيـــــــــــة : عمانية

العنـــــــــــوان : ص.ب : ٢٠١٠ ر.ب : ١١١ ، سلطنة عمان

تاريخ تقديم الطلب : ٢٠١٨/٦/٢٧

طلب تسجيل العلامة التجارية رقم : ١٢٠٢٨٩

في الفئة ٤٠ من أجل السلع/الخدمات :

تفصيل العبايات النسائية والأزياء .

باســــــــــــم : ركن عالم الإبداع

الجنسيـــــــــــة : عمانية

العنـــــــــــوان : ص.ب : ٢٤ ر.ب : ٥١٥ ، سلطنة عمان

تاريخ تقديم الطلب : ٢٠١٨/٦/٢٨

طلب تسجيل العلامة التجارية رقم : ١٢٠٣١٢

في الفئة ٣٥ من أجل السلع/الخدمات :

البيع بالتجزئة عن طريق الإنترنت ، صيانة برمجيات وتصميم صفحات المواقع .

باســــــــــــم : أيان المستقبل الدولية

الجنسيـــــــــــة : عمانية

العنـــــــــــوان : ص.ب : ١٨٩٧ ر.ب : ١١٢ ، سلطنة عمان

تاريخ تقديم الطلب : ٢٠١٨/٦/٢٨

طلب تسجيل العلامة التجارية رقم : ١٢٠٣١٥

في الفئة ٣٥ من أجل السلع/الخدمات :

أثاث منزلي والصوفات .

باســــــــــــم : التصميم الحديث المبتكر ش.م.م

الجنسيـــــــــــة : عمانية

العنـــــــــــوان : ص.ب : ٣٣٤٩ ر.ب : ١١٢ ، سلطنة عمان

تاريخ تقديم الطلب : ٢٠١٨/٦/٢٨

طلب تسجيل العلامة التجارية رقم : ١٢٠٣١٦

BAYTAK بيتك

في الفئة ٣٥ من أجل السلع/الخدمات :

سيراميك وأدوات صحية .

باســــــــــــم : شركة النجار العالمية

الجنسيـــــــــــة : عمانية

العنـــــــــــوان : ص.ب : ٩١٥ ر.ب : ١١٧ ، سلطنة عمان

تاريخ تقديم الطلب : ٢٠١٨/٦/٢٨

طلب تسجيل العلامة التجارية رقم : ١٢٠٣١٧

سيراميك القطب

ALQUTIB CERAMIC

في الفئة ٣٥ من أجل السلع/الخدمات :

السيراميك والأدوات الصحية .

باســــــــــــم : شركة النجار العالمية

الجنسيـــــــــــة : عمانية

العنـــــــــــوان : ص.ب : ٩١٥ ر.ب : ١١٧ ، سلطنة عمان

تاريخ تقديم الطلب : ٢٠١٨/٦/٢٨

طلب تسجيل العلامة التجارية رقم : ١٢٠٣٧٤

في الفئة ٤١ من أجل السلع/الخدمات :

معاهد التدريب الإداري (تنمية الموارد البشرية) .

MB ti
MB Training Institute LLC
معهد محمد البرواني للتدريب ش. م. م.

باســــــــــــم : معهد محمد البرواني للتدريب ش.م.م

الجنسيـــــــــــة : عمانية

العنـــــــــــوان : ص.ب : ٦٩٥ ر.ب : ١١١ ، سلطنة عمان

تاريخ تقديم الطلب : ٢٠١٨/٧/٢

طلب تسجيل العلامة التجارية رقم : ١٢٠٣٧٦

في الفئة ٣٩ من أجل السلع/الخدمات :

تنظيم وإدارة المهرجانات ، تنظيم الحفلات .

Taal

باســــــــــــم : أميال الساحل للتجارة

الجنسيـــــــــــة : عمانية

العنـــــــــــوان : ص.ب : ٣٩٢ ر.ب : ٣٢٠ ، سلطنة عمان

تاريخ تقديم الطلب : ٢٠١٨/٧/٢

طلب تسجيل العلامة التجارية رقم : ١٢٠٣٨٣

في الفئة ٤١ من أجل السلع/الخدمات :

الترجمة القانونية .

حروف للترجمة القانونية
HUROOF LEGAL TRANSLATION

باســــــــــــم : نهضة مسقط الحديثة

الجنسيـــــــــــة : عمانية

العنـــــــــــوان : ص.ب : ٩٣٣ ر.ب : ١٠٠ ، سلطنة عمان

تاريخ تقديم الطلب : ٢٠١٨/٧/٢

طلب تسجيل العلامة التجارية رقم : ١٢٠٤٤٠

في الفئة ٤٣ من أجل السلع/الخدمات :

المقاهي التي تقدم مشروبات بشكل أساسي ، المقاهي التي تقدم وجبات الطعام بشكل أساسي .

باســــــــــــم : شباب العماني للتجارة

الجنسيـــــــــــة : عمانية

العنـــــــــــوان : ولاية شناص ، سلطنة عمان

تاريخ تقديم الطلب : ٢٠١٨/٧/٤

طلب تسجيل العلامة التجارية رقم : ١٢٠٤٤٤

في الفئة ٣٥ من أجل السلع/الخدمات :

بيع العطور .

باســــــــــــم : مليار للعطور

الجنسيـــــــــــة : عمانية

العنـــــــــــوان : ص.ب : ٤٠٨ ر.ب : ٤١١ صور ، سلطنة عمان

تاريخ تقديم الطلب : ٢٠١٨/٧/٤

طلب تسجيل العلامة التجارية رقم : ١٢٠٤٨٢

في الفئة ٤٢ من أجل السلع/الخدمات :

تخطيط وتصميم المناظر الطبيعية .

باســــــــــــم : الكفاح للأعمال

الجنسيـــــــــــة : عمانية

العنـــــــــــوان : ص.ب : ٢٧ ر.ب : ١١٢ ، سلطنة عمان

تاريخ تقديم الطلب : ٢٠١٨/٧/٥

بصيلة
Follic

طلب تسجيل العلامة التجارية رقم : ١٢٠٥٠٣

في الفئة ٣ من أجل السلع/الخدمات :

زيت شعر .

باســــــــــــم : واجهة المحيط للاستثمار

الجنسيـــــــــــة : عمانية

العنـــــــــــوان : ص.ب : ٢٦٢ ر.ب : ١١٦ ، سلطنة عمان

تاريخ تقديم الطلب : ٢٠١٨/٧/٨

المعارف للاستشارات
al maarif consultancy

طلب تسجيل العلامة التجارية رقم : ١٢٠٥٠٤

في الفئة ٣٦ من أجل السلع/الخدمات :

مكتب استثمارات في الموارد البشرية .

باســــــــــــم : واجهة المحيط للاستثمار

الجنسيـــــــــــة : عمانية

العنـــــــــــوان : ص.ب : ٢٦٢ ر.ب : ١١٦ ، سلطنة عمان

تاريخ تقديم الطلب : ٢٠١٨/٧/٨

طلب تسجيل العلامة التجارية رقم : ١٢٠٥١٥

في الفئة ٣٠ من أجل السلع/الخدمات :

تعبئة البهارات والتوابل (يشمل الطحن) .

باســـــــــــم : شركة غزال الخضراء للتجارة ش.م.م

الجنسيـــــــــــة : عمانية

العنـــــــــــوان : ص.ب : ٤٨٩ ر.ب : ٣١٥ ، سلطنة عمان

تاريخ تقديم الطلب : ٢٠١٨/٧/٨

طلب تسجيل العلامة التجارية رقم : ١٢٠٥٢٣

في الفئة ٤٣ من أجل السلع/الخدمات :

مقهى .

باســـــــــــم : البواسل للاستثمار والتطوير ش.م.م

الجنسيـــــــــــة : عمانية

العنـــــــــــوان : ص.ب : ٥٥٩ ر.ب : ١٢١ ، سلطنة عمان

تاريخ تقديم الطلب : ٢٠١٨/٧/٨

طلب تسجيل العلامة التجارية رقم : ١٢٠٥٥٦

في الفئة ٣٥ من أجل السلع/الخدمات :

بيع أحذية .

Shoes star شوزستار

باســــــــــــم : مشاريع البادية الرائدة ش.م.م

الجنسيـــــــــــة : عمانية

العنـــــــــــوان : ص.ب : ٤١٥ ر.ب : ١١٢ ، سلطنة عمان

تاريخ تقديم الطلب : ٢٠١٨/٧/٩

طلب تسجيل العلامة التجارية رقم : ١٢٠٥٩٢

في الفئة ٤٣ من أجل السلع/الخدمات :

مقهى .

حلا الديار
Hala Al-Diyar

باســــــــــــم : مشاريع أبو سعيد العويسي المتميزة

الجنسيـــــــــــة : عمانية

العنـــــــــــوان : ص.ب : ٤١٢ ر.ب : ٤٠٠ ، سلطنة عمان

تاريخ تقديم الطلب : ٢٠١٨/٧/١١

طلب تسجيل العلامة التجارية رقم : ١٢٠٥٩٥

في الفئة ٤٣ من أجل السلع/الخدمات :

المطاعم .

باســــــــــــم : الأجندة الجديدة ش.م.م

الجنسيـــــــــــة : عمانية

العنـــــــــــوان : سلطنة عمان

تاريخ تقديم الطلب : ٢٠١٨/٧/١١

طلب تسجيل العلامة التجارية رقم : ١٢٠٦٠٣

في الفئة ٣٧ من أجل السلع/الخدمات :

تركيب معدات الفنادق والمطاعم والمطابخ .

باســــــــــــم : مبارك سعيد راشد العوجان الخيارين للتجارة

الجنسيـــــــــــة : عمانية

العنـــــــــــوان : سلطنة عمان

تاريخ تقديم الطلب : ٢٠١٨/٧/١١

طلب تسجيل العلامة التجارية رقم : ١٢٠٦٦٣

في الفئة ٣٧ من أجل السلع/الخدمات :

استخراج النفط الخام والغاز الطبيعي، أنشطة التنقيب عن حقول النفط والغاز والخدمات المتصلة باستخراج النفط والغاز باستثناء خدمات المسح .

باســــــــــــم : دليل للنفط ش.م.م

الجنسيـــــــــــة : عمانية

العنـــــــــــوان : ص.ب : ٣٤٥ ر.ب : ١١٢ ، سلطنة عمان

تاريخ تقديم الطلب : ٢٠١٨/٧/١٥

طلب تسجيل العلامة التجارية رقم : ١٢٠٦٦٧

في الفئة ٣٥ من أجل السلع/الخدمات :

بيع الزهور والنباتات الطبيعية والصناعية ، وبيع الحقائب والسلع الجلدية وتوابع السفر .

باســــــــــــم : ضياء البراق للتجارة المتكاملة ش.م.م

الجنسيـــــــــــة : عمانية

العنـــــــــــوان : ص.ب : المعبيلة ، السيب ، سلطنة عمان

تاريخ تقديم الطلب : ٢٠١٨/٧/١٥

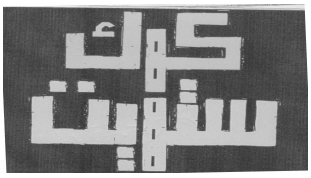

طلب تسجيل العلامة التجارية رقم : ١٢٠٦٩٦

في الفئة ٤٣ من أجل السلع/الخدمات :

المقاهي .

باســــــــــــم : فكر المستقبل المتحدة ش.م.م

الجنسيـــــــــــة : عمانية

العنـــــــــــوان : سلطنة عمان

تاريخ تقديم الطلب : ٢٠١٨/٧/١٥

طلب تسجيل العلامة التجارية رقم : ١٢٠٧٣١

في الفئة ٣٧ من أجل السلع/الخدمات :

إصلاح محاور وفرامل السيارات ، إصلاح كهرباء المركبات وشحن البطاريات .

باســــــــــــم : المركز الفني للخدمات الميكانيكية

الجنسيـــــــــــة : عمانية

العنـــــــــــوان : ص.ب : ٢٠٤٠ ر.ب : ١٣٠ ، سلطنة عمان

تاريخ تقديم الطلب : ٢٠١٨/٧/١٧

طلب تسجيل العلامة التجارية رقم : ١٢٠٧٣٢

في الفئة ٤١ من أجل السلع/الخدمات :

تنظيم لخدمات الأفراح والحفلات .

باســــــــــــم : أكاليل المعرفة للتجارة ش.م.م

الجنسيـــــــــــة : عمانية

العنـــــــــــوان : ص.ب : ٣١٠ ر.ب : ٦٠٠ ، سلطنة عمان

تاريخ تقديم الطلب : ٢٠١٨/٧/١٧

طلب تسجيل العلامة التجارية رقم : ١٢٠٧٣٥

في الفئة ٣٧ من أجل السلع/الخدمات :

كي الملابس .

باســــــــــــم : الزهور العربية الشاملة للتجارة

الجنسيـــــــــــة : عمانية

العنـــــــــــوان : ص.ب : ٧٠ ر.ب : ١١٨ ، سلطنة عمان

تاريخ تقديم الطلب : ٢٠١٨/٧/١٧

طلب تسجيل العلامة التجارية رقم : ١٢٠٧٨٠

في الفئة ٤٣ من أجل السلع/الخدمات :

المطاعم .

باســــــــــــم : الدولفين الذهبية للتجارة ش.م.م

الجنسيـــــــــــة : عمانية

العنـــــــــــوان : ص.ب : ١٨٤ ر.ب : ٦١٢ ، سلطنة عمان

تاريخ تقديم الطلب : ٢٠١٨/٧/١٨

طلب تسجيل العلامة التجارية رقم : ١٢٠٩٢٥

في الفئة ٣٥ من أجل السلع/الخدمات :

مكتب إداري .

باســــــــــــم : مشاريع البراق الوطنية

الجنسيـــــــــــة : عمانية

العنـــــــــــوان : سلطنة عمان

تاريخ تقديم الطلب : ٢٠١٨/٧/٢٦

طلب تسجيل العلامة التجارية رقم : ١٢٠٩٧٠

في الفئة ٤٣ من أجل السلع/الخدمات :

المطاعم .

باســــــــــــم : جنة الحنين للتجارة

الجنسيـــــــــــة : عمانية

العنـــــــــــوان : سلطنة عمان

تاريخ تقديم الطلب : ٢٠١٨/٧/٢٩

طلب تسجيل العلامة التجارية رقم : ١١٨٢٦١

في الفئة ٥ من أجل السلع/الخدمات :

مستحضرات صيدلانية وبيطرية ، مستحضرات صحية لغايات طبية ، مواد وأغذية حمية معدة للاستعمال الطبي أو البيطري وأغذية للرضع والأطفال ، مكملات للحمية الغذائية للإنسان والحيوان ، لصقات ومواد ضماد ، مواد حشو الأسنان وشمع طب الأسنان ، مطهرات ، مستحضرات لإبادة الحشرات والحيوانات الضارة ، مبيدات فطريات ومبيدات أعشاب .

باســــــــــــم : نيوتري فارم ش.م.ح

الجنسيـــــــــــة : إماراتية

العنـــــــــــوان : مكتب رقم ال بي ٦١٠٣ ، جبل علي ، دبي ، ص.ب : ٧١٢٤٦ ، دبي ، الإمارات العربية المتحدة

تاريخ تقديم الطلب : ٢٠١٨/٤/٨

اســـــم الوكيـــــل : الزناد للتجارة

العنـــــــــــوان : ص.ب : ١٧٣ ر.ب : ١٣٤ جوهرة الشاطئ ، مسقط ، سلطنة عمان

طلب تسجيل العلامة التجارية رقم : ١١٨٢٦٢

في الفئة ٣٥ من أجل السلع/الخدمات :

خدمات الدعاية والإعلان وإدارة وتوجيه الأعمال وتفعيل النشاط المكتبي .

باســــــــــــم : نيوتري فارم ش.م.ح

الجنسيـــــــــــة : إماراتية

العنـــــــــــوان : مكتب رقم ال بي ٦١٠٣ ، جبل علي ، دبي ، ص.ب : ٧١٢٤٦ ، دبي ، الإمارات العربية المتحدة

تاريخ تقديم الطلب : ٢٠١٨/٤/٨

اســـم الوكيـــل : الزناد للتجارة

العنـــــــــــوان : ص.ب : ١٧٣ ر.ب : ١٣٤ جوهرة الشاطئ ، مسقط ، سلطنة عمان

طلب تسجيل العلامة التجارية رقم : ١١٨٢٦٣

في الفئة ٤٤ من أجل السلع/الخدمات :

الخدمات الطبية ، الخدمات البيطرية ، خدمات العناية الصحية والمحافظة على الجمال للكائنات البشرية أو الحيوانات ، خدمات الزراعة والبستنة والغابات .

باســــــــــــم : نيوتري فارم ش.م.ح

الجنسيـــــــــــة : إماراتية

العنـــــــــــوان : مكتب رقم ال بي ٦١٠٣ ، جبل علي ، دبي ، ص.ب : ٧١٢٤٦ ، دبي ، الإمارات العربية المتحدة

تاريخ تقديم الطلب : ٢٠١٨/٤/٨

اســـم الوكيـــل : الزناد للتجارة

العنـــــــــــوان : ص.ب : ١٧٣ ر.ب : ١٣٤ جوهرة الشاطئ ، مسقط ، سلطنة عمان

إعـــــلان

تعلن دائرة الملكية الفكرية وفقا لأحكام المادة (١٩) من قانون (نظام) العلامات التجارية لدول مجلس التعاون لدول الخليج العربية الصادر بالمرسوم السلطاني رقم ٢٠١٧/٣٣ ، أنه تم تجديد مدة حماية العلامات المسجلة الآتية :

م	رقم العلامة	اســـم الشركـــــة	المهنـــة	تاريخ التسجيل
١	١٨٣٦١	كوزميتيك واريورز ليمتد	التجارة والصناعة	٢٠٠٣/٥/٤
٢	١٨٣٩٠	لايسنسياز واي اكسكليوسفاز تيكستايلز اس . ايه	التجارة والصناعة	٢٠٠٣/٥/٣١
٣	١٨٤٠٥	شركة الأطعمة الممتازة	التجارة والصناعة	٢٠٠٦/٦/٧
٤	١٨٤٢٦	ذي بروكتر اند جامبل كومباني	التجارة والصناعة	٢٠٠٣/١٢/١٤
٥	١٨٤٢٥	هانتسمان أدفانسد ماتيريالز لايسنسينغ(سويسرا) جي إم بي إتش	التجارة والصناعة	٢٠٠٤/٢/١٧
٦	١٨٤٦٧	كابوشيكي كايشا هدسون	التجارة والصناعة	٢٠٠٤/٢/١٧
٧	١٨٤٩٦	كاريليا توباكو كومباني انك	التجارة والصناعة	٢٠٠٥/٤/٩
٨	١٨٥٤٤	ديلفي تيكنولوجيز انك	التجارة والصناعة	٢٠٠٣/٥/٣
٩	١٨٦٢٠	شركة الشرق الأوسط لصناعة المطهرات والمنظفات ش.م.م (ميدكو)	التجارة والصناعة	٢٠٠٦/٤/٢
١٠	١٨٦٩٤	موفادو ووتش كومباني - أس أيه	التجارة والصناعة	٢٠٠٩/٥/١٠
١١	١٨٧٥٥	فيزا انترناشيونال سيرفيس اسوسييشن	التجارة والصناعة	٢٠٠٣/٥/٣١
١٢	١٩٠٠٨	دريليتك بيتنتس اند تكنولوجيز كوربوريشن	التجارة والصناعة	٢٠٠٦/٥/٢٤

م	رقم العلامة	اسم الشركة	المهنة	تاريخ التسجيل
١٣	١٩٠١١	كيللوغ كومبني	التجارة والصناعة	٢٠٠٣/١٢/١٠
١٤	١٩٠١٢	كيللوغ كومبني	التجارة والصناعة	٢٠٠٣/١٢/١٠
١٥	١٩٠١٣	كيللوغ كومبني	التجارة والصناعة	٢٠٠٤/٧/١٠
١٦	١٩٣١٧	جينرال ميلز انك	التجارة والصناعة	٢٠٠٣/١٠/٧
١٧	٤٨٠٥٨	البنك الأهلي ش.م.ع.ع	التجارة والصناعة	٢٠٠٨/١٢/٢٢
١٨	٤٨٢٨٨	مدينة أربق للتجارة ش.م.م	التجارة والصناعة	٢٠٠٨/٦/١٥
١٩	٤٨٦٢٢	شركة بترول أبوظبي الوطنية للتوزيع	التجارة والصناعة	٢٠٠٩/٣/٣
٢٠	٤٨٦٢٣	شركة بترول أبوظبي الوطنية للتوزيع	التجارة والصناعة	٢٠٠٩/٣/٣
٢١	٤٩٧٣٠	شركة مرطبات الحظ	التجارة والصناعة	٢٠١٣/٣/١٩
٢٢	٤٩٧٣١	شركة مرطبات الحظ	التجارة والصناعة	٢٠١٣/٣/١٩
٢٣	٥١٥٢٢	شركة مركز سلطان ش.م.م	التجارة والصناعة	٢٠٠٨/٥/٣
٢٤	٥٢٢٩٣	مركز دكتور نيوترشن ذ.م.م	التجارة والصناعة	٢٠١٢/٥/٩
٢٥	٥٢٢٩٤	مركز دكتور نيوترشن ذ.م.م	التجارة والصناعة	٢٠٠٩/٥/١٠
٢٦	٥٢٣٣١	تايجن كابوشيكي كايشا (تايجن ليمتد)	التجارة والصناعة	٢٠١٠/٧/٢٨
٢٧	٥٢٦١٧	مركز سلطان ش.م.م	التجارة والصناعة	٢٠٠٩/٦/٢٩
٢٨	٥٢٦١٩	مركز سلطان ش.م.م	التجارة والصناعة	٢٠٠٩/٦/٢٩
٢٩	٥٢٦٢٠	مركز سلطان ش.م.م	التجارة والصناعة	٢٠٠٩/٥/١٨
٣٠	٥٢٦٢١	مركز سلطان ش.م.م	التجارة والصناعة	٢٠٠٩/٥/١٨
٣١	٥٢٦٢٣	مركز سلطان ش.م.م	التجارة والصناعة	٢٠٠٩/٩/٢٨
٣٢	٥٢٦٢٤	مركز سلطان ش.م.م	التجارة والصناعة	٢٠٠٩/٦/٢٩
٣٣	٥٢٦٢٥	مركز سلطان ش.م.م	التجارة والصناعة	٢٠٠٩/٦/٢٩

م	رقم العلامة	اســـم الشركـــة	المهنـــة	تاريخ التسجيل
٣٤	٥٢٦٤٠	أرفاتو ميدل ايست سيلس منطقة حرة ذ.م.م	التجارة والصناعة	٢٠٠٩/٦/٢١
٣٥	٥٢٦٤١	أرفاتو ميدل ايست سيلس منطقة حرة ذ.م.م	التجارة والصناعة	٢٠٠٩/٦/٢١
٣٦	٥٢٦٤٢	أرفاتو ميدل ايست سيلس منطقة حرة ذ.م.م	التجارة والصناعة	٢٠٠٩/٦/٢١
٣٧	٥٢٧٤٤	دايشي سانكيو كومباني ، ليمتد	التجارة والصناعة	٢٠٠٩/٥/١٠
٣٨	٥٢٧٧٨	زوجيروشي كوربوريشن	التجارة والصناعة	٢٠٠٩/٥/١٠
٣٩	٥٢٧٧٩	زوجيروشي كوربوريشن	التجارة والصناعة	٢٠٠٩/٥/١٠
٤٠	٥٢٨٠٤	كيف سبرينجز ، إنك	التجارة والصناعة	٢٠٠٩/٥/١٠
٤١	٥٢٨٠٥	كيف سبرينجز ، إنك	التجارة والصناعة	٢٠٠٩/٥/١٠
٤٢	٥٢٨٨٧	كيف سبرينجز ، إنك	التجارة والصناعة	٢٠٠٩/١٢/٢٩
٤٣	٥٣٢٠٨	دايشي سانكيو كومباني ، ليمتد	التجارة والصناعة	٢٠٠٩/٥/ ١٠
٤٤	٥٣٢١٥	شاو اندستريز جروب ، انك	التجارة والصناعة	٢٠٠٩/٥/١٠
٤٥	٥٣٥٥٦	شركة ريام لخدمات الكمبيوتر ش.م.م	التجارة والصناعة	٢٠٠٩/١٢/٢٣
٤٦	٥٣٥٥٧	شركة ريام لخدمات الكمبيوتر ش.م.م	التجارة والصناعة	٢٠٠٩/١٢/٢٣
٤٧	٥٣٧١٧	كانساي بينت كو ، ليمتد	التجارة والصناعة	٢٠٠٩/٨/١٩
٤٨	٥٣٧٦١	سير كيويت بريكر اندستريز ليميتد	التجارة والصناعة	٢٠٠٩/٨/١٩
٤٩	٥٣٧٦٢	سير كيويت بريكر اندستريز ليميتد	التجارة والصناعة	٢٠٠٩/٨/١٩
٥٠	٥٣٨٥٤	بي بي جي اند ستريز ، اوهايو ، انك	التجارة والصناعة	٢٠٠٩/٨/٢٤

م	رقم العلامة	اســـم الشركـــة	المهنـــة	تاريخ التسجيل
٥١	٥٣٨٨٢	مدينة دبي الرياضية (ش.ذ.م.م)	التجارة والصناعة	٢٠١٤/٣/٤
٥٢	٥٣٨٨٣	مدينة دبي الرياضية (ش.ذ.م.م)	التجارة والصناعة	٢٠٠٩/١١/١١
٥٣	٥٣٩٠٧	دي كيه اتش ريتيل ليميتد	التجارة والصناعة	٢٠٠٩/٨/١٩
٥٤	٥٣٩٠٨	دي كيه اتش ريتيل ليميتد	التجارة والصناعة	٢٠٠٩/٨/١٩
٥٥	٥٣٩٠٩	دي كيه اتش ريتيل ليميتد	التجارة والصناعة	٢٠٠٩/٨/١٩
٥٦	٥٣٩١٠	دي كيه اتش ريتيل ليميتد	التجارة والصناعة	٢٠٠٩/٨/١٩
٥٧	٥٤٠١١	ريتيل ورلد ليمتد	التجارة والصناعة	٢٠٠٨/٨/١٩
٥٨	٥٤٠١٢	ريتيل ورلد ليمتد	التجارة والصناعة	٢٠٠٨/٨/١٩
٥٩	٥٤٠١٣	ريتيل ورلد ليمتد	التجارة والصناعة	٢٠٠٨/٨/١٩
٦٠	٥٤٣٢٧	فونتيرا براندز (سنغافورة) بي تي اي ليمتد	التجارة والصناعة	٢٠٠٩/١٢/٢٩
٦١	٥٥١١٩	دي ال بيبر يو كاي ال ال بي	التجارة والصناعة	٢٠٠٩/١٢/٢٨
٦٢	٥٥١٢٠	دي ال بيبر يو كاي ال ال بي	التجارة والصناعة	٢٠٠٩/١٢/٢٨
٦٣	٥٥١٢١	دي ال بيبر يو كاي ال ال بي	التجارة والصناعة	٢٠٠٩/١٢/٢٩
٦٤	٥٥١٢٢	دي ال بيبر يو كاي ال ال بي	التجارة والصناعة	٢٠٠٩/١٢/٢٨
٦٥	٥٥٢٩٥	كوشين ليمتد	التجارة والصناعة	٢٠١٠/١٢/٢٢

مكتب ناصر الحبسي وسيف المعمري للمحاماة

إعـــــلان

عن بدء أعمال التصفية لشركة أكستران انرجي الشرق الأوسط ش.م.م

يعلن مكتب ناصر الحبسي وسيف المعمري للمحاماة أنه يقوم بتصفية شركة أكستران انرجي الشرق الأوسط ش.م.م ، والمسجلة لدى أمانة السجل التجاري بالرقم ١٠٨٧٨٣١ ، وفقا لاتفاق الشركاء المؤرخ ٢٠١٨/٨/١٢م ، وللمصفي وحده حق تمثيل الشركة في التصفية أمام الغير ، وعلى الجميع مراجعة المصفي في كافة الأمور التي تتعلق بأعمال الشركة على العنوان الآتي :

شاطئ القرم - بناية بيتش ون - رقم : ٣٧

مجمع رقم : ٢٢٦ - سكة رقم : ٢٦٠١ - مكتب رقم : ٤٠٢

ص.ب : ٤ ر.ب : ١٠٢

هاتف رقم : ٢٤٩٥٠٧٠٠ فاكس رقم : ٢٤٦٤٩٠٤٤

كما يدعو المصفي بموجب هذا الإعلان دائني الشركة للتقدم بادعاءاتهم ضد الشركة مدعمة بالمستندات الثبوتية على العنوان المذكور أعلاه ، خلال ستة أشهر من تاريخ نشر هذا الإعلان ، وعلى كل من عليه حقوق للشركة أن يؤديها للمصفي على العنوان المشار إليه .

المصفي

مكتب دار الخبرة للاستشارات والتدقيق

إعـــــلان

عن بدء أعمال التصفية لشركة مشاريع نيتي التجارية ش.م.م

يعلن مكتب دار الخبرة للاستشارات والتدقيق أنه يقوم بتصفية شركة مشاريع نيتي التجارية ش.م.م ، والمسجلة لدى أمانة السجل التجاري بالرقم ١٦٠٨٧٢٠ ، وللمصفي وحده حق تمثيل الشركة في التصفية أمام الغير ، وعلى الجميع مراجعة المصفي في كافة الأمور التي تتعلق بأعمال الشركة على العنوان الآتي :

بركاء - السوق - بناية شهيناز وحسين للتسوق - شقة رقم : ٢٦

ص.ب : ٩١١ ر.ب : ١١٢

هاتف رقم : ٩٢٢١٢٧٣٣/٢٦٩٨٤٦٣٧ فاكس رقم : ٢٦٩٨٥٥٧٦

كما يدعو المصفي بموجب هذا الإعلان دائني الشركة للتقدم بادعاءاتهم ضد الشركة مدعمة بالمستندات الثبوتية على العنوان المذكور أعلاه ، خلال ستة أشهر من تاريخ نشر هذا الإعلان ، وعلى كل من عليه حقوق للشركة أن يؤديها للمصفي على العنوان المشار إليه .

المصفي

سالم بن أحمد بن سالم الجعدي
إعـــــلان
عن بدء أعمال التصفية
لشركة سالم أحمد سالم الجعدي وأخوانه للتجارة

يعلن سالم بن أحمد بن سالم الجعدي أنه يقوم بتصفية شركة سالم أحمد سالم الجعدي وأخوانه للتجارة ، والمسجلة لدى أمانة السجل التجاري بالرقم ٢٠٥٠٨٥٤ ، وفقا لاتفاق الشركاء المؤرخ ٢٠١٨/٦/٥م ، وللمصفي وحده حق تمثيل الشركة في التصفية أمام الغير ، وعلى الجميع مراجعة المصفي في كافة الأمور التي تتعلق بأعمال الشركة على العنوان الآتي :

محافظة ظفار

هاتف رقم : ٩٧٠٤١٤١١

كما يدعو المصفي بموجب هذا الإعلان دائني الشركة للتقدم بادعاءاتهم ضد الشركة مدعمة بالمستندات الثبوتية على العنوان المذكور أعلاه ، خلال ستة أشهر من تاريخ نشر هذا الإعلان ، وعلى كل من عليه حقوق للشركة أن يؤديها للمصفي على العنوان المشار إليه .

المصفي

هلال بن خلفان بن عامر النعماني
إعـــــلان
عن بدء أعمال التصفية لشركة سيناء للتعمير والخدمات ش.م.م

يعلن هلال بن خلفان بن عامر النعماني أنه يقوم بتصفية شركة سيناء للتعمير والخدمات ش.م.م ، والمسجلة لدى أمانة السجل التجاري بالرقم ١٠٢٤٦٦١ ، وللمصفي وحده حق تمثيل الشركة في التصفية أمام الغير ، وعلى الجميع مراجعة المصفي في كافة الأمور التي تتعلق بأعمال الشركة على العنوان الآتي :

ولاية المضيبي - محافظة شمال الشرقية

ص.ب : ٥٧٤ ر.ب : ١٣٣

هاتف رقم : ٩٩٣٢٦٦٥٥

كما يدعو المصفي بموجب هذا الإعلان دائني الشركة للتقدم بادعاءاتهم ضد الشركة مدعمة بالمستندات الثبوتية على العنوان المذكور أعلاه ، خلال ستة أشهر من تاريخ نشر هذا الإعلان ، وعلى كل من عليه حقوق للشركة أن يؤديها للمصفي على العنوان المشار إليه .

المصفي

يحيى بن سعيد بن حماد المجيزي

إعـــــلان

عن بدء أعمال التصفية لشركة المخطط الشاملة - تضامنية

يعلن يحيى بن سعيد بن حماد المجيزي أنه يقوم بتصفية شركة المخطط الشاملة - تضامنية ، والمسجلة لدى أمانة السجل التجاري بالرقم ١١٠٨٥٦٣ ، وللمصفي وحده حق تمثيل الشركة في التصفية أمام الغير ، وعلى الجميع مراجعة المصفي في كافة الأمور التي تتعلق بأعمال الشركة على العنوان الآتي :

ص.ب : ٣٧٣ ر.ب : ٦٢٠

هاتف رقم : ٩٩٤٥٥٦٨٨

كما يدعو المصفي بموجب هذا الإعلان دائني الشركة للتقدم بادعاءاتهم ضد الشركة مدعمة بالمستندات الثبوتية على العنوان المذكور أعلاه ، خلال ستة أشهر من تاريخ نشر هذا الإعلان ، وعلى كل من عليه حقوق للشركة أن يؤديها للمصفي على العنوان المشار إليه .

المصفي

أحمد بن سعيد بن محمد الصائغي

إعـــــلان

عن بدء أعمال التصفية لشركة بشائر الفيقين للتجارة والمقاولات - تضامنية

يعلن أحمد بن سعيد بن محمد الصائغي أنه يقوم بتصفية شركة بشائر الفيقين للتجارة والمقاولات - تضامنية ، والمسجلة لدى أمانة السجل التجاري بالرقم ٥١١٧٤٥٣ ، وفقا لاتفاق الشركاء المؤرخ ٢٠١٨/٦/٢٧م ، وللمصفي وحده حق تمثيل الشركة في التصفية أمام الغير ، وعلى الجميع مراجعة المصفي في كافة الأمور التي تتعلق بأعمال الشركة على العنوان الآتي :

ولاية منح - محافظة الداخلية

ص.ب : ٦١٨ ر.ب : ٦١٩

كما يدعو المصفي بموجب هذا الإعلان دائني الشركة للتقدم بادعاءاتهم ضد الشركة مدعمة بالمستندات الثبوتية على العنوان المذكور أعلاه ، خلال ستة أشهر من تاريخ نشر هذا الإعلان ، وعلى كل من عليه حقوق للشركة أن يؤديها للمصفي على العنوان المشار إليه .

المصفي

مطر بن حمد بن محمد الإسماعيلي

إعـــــلان

عن بدء أعمال التصفية لشركة مشاريع الإسماعيلي الرفيعة - تضامنية

يعلن مطر بن حمد بن محمد الإسماعيلي أنه يقوم بتصفية شركة مشاريع الإسماعيلي الرفيعة - تضامنية ، والمسجلة لدى أمانة السجل التجاري بالرقم ١١٠٥٦٦٢ ، وللمصفي وحده حق تمثيل الشركة في التصفية أمام الغير ، وعلى الجميع مراجعة المصفي في كافة الأمور التي تتعلق بأعمال الشركة على العنوان الآتي :

ص.ب : ٨٠ ر.ب : ٦١١

هاتف رقم : ٩٦١٠٦٢٧٧

كما يدعو المصفي بموجب هذا الإعلان دائني الشركة للتقدم بادعاءاتهم ضد الشركة مدعمة بالمستندات الثبوتية على العنوان المذكور أعلاه ، خلال ستة أشهر من تاريخ نشر هذا الإعلان ، وعلى كل من عليه حقوق للشركة أن يؤديها للمصفي على العنوان المشار إليه .

المصفي

مصبح بن سالم بن محمد الشريقي

إعـــــلان

عن بدء أعمال التصفية لشركة روابي الروس للتجارة ش.م.م

يعلن مصبح بن سالم بن محمد الشريقي أنه يقوم بتصفية شركة روابي الروس للتجارة ش.م.م ، والمسجلة لدى أمانة السجل التجاري بالرقم ١٠٧٩٨١١ ، وللمصفي وحده حق تمثيل الشركة في التصفية أمام الغير ، وعلى الجميع مراجعة المصفي في كافة الأمور التي تتعلق بأعمال الشركة على العنوان الآتي :

ص.ب : ٣١ ر.ب : ٦٢١

هاتف رقم : ٩٩٧٢١٣١٩

كما يدعو المصفي بموجب هذا الإعلان دائني الشركة للتقدم بادعاءاتهم ضد الشركة مدعمة بالمستندات الثبوتية على العنوان المذكور أعلاه ، خلال ستة أشهر من تاريخ نشر هذا الإعلان ، وعلى كل من عليه حقوق للشركة أن يؤديها للمصفي على العنوان المشار إليه .

المصفي

سعيد بن عبدالله بن مبارك العريمي

إعـــــلان

عن بدء أعمال التصفية لشركة الرواسم للتجارة والمقاولات - تضامنية

يعلن سعيد بن عبدالله بن مبارك العريمي أنه يقوم بتصفية شركة الرواسم للتجارة والمقاولات - تضامنية ، والمسجلة لدى أمانة السجل التجاري بالرقم ٤٠٧٤٤٢٤ ، وللمصفي وحده حق تمثيل الشركة في التصفية أمام الغير ، وعلى الجميع مراجعة المصفي في كافة الأمور التي تتعلق بأعمال الشركة على العنوان الآتي :

هاتف رقم : ٩٩٤٣٥٥٣١

كما يدعو المصفي بموجب هذا الإعلان دائني الشركة للتقدم بادعاءاتهم ضد الشركة مدعمة بالمستندات الثبوتية على العنوان المذكور أعلاه ، خلال ستة أشهر من تاريخ نشر هذا الإعلان ، وعلى كل من عليه حقوق للشركة أن يؤديها للمصفي على العنوان المشار إليه .

المصفي

أمل بنت مسعود بن مبارك الريامية

إعـــــلان

عن بدء أعمال التصفية لشركة الورقة الرباعية للتجارة - تضامنية

تعلن أمل بنت مسعود بن مبارك الريامية أنها تقوم بتصفية شركة الورقة الرباعية للتجارة - تضامنية ، والمسجلة لدى أمانة السجل التجاري بالرقم ٥١٥٢١٨٦ ، وفقا لاتفاق الشركاء المؤرخ ٢٠١٨/٣/٢٨م ، وللمصفية وحدها حق تمثيل الشركة في التصفية أمام الغير ، وعلى الجميع مراجعة المصفية في كافة الأمور التي تتعلق بأعمال الشركة على العنوان الآتي :

ولاية بهلاء - محافظة الداخلية

ص.ب : ٨٥٨ ر.ب : ٦١٢

كما تدعو المصفية بموجب هذا الإعلان دائني الشركة للتقدم بادعاءاتهم ضد الشركة مدعمة بالمستندات الثبوتية على العنوان المذكور أعلاه ، خلال ستة أشهر من تاريخ نشر هذا الإعلان ، وعلى كل من عليه حقوق للشركة أن يؤديها للمصفية على العنوان المشار إليه .

المصفية

حمد بن سالم بن سليم الخاطري

إعـــــلان

عن بدء أعمال التصفية

لشركة أبو مصعب الخاطري وشريكه للتجارة - تضامنية

يعلن حمد بن سالم بن سليم الخاطري أنه يقوم بتصفية شركة أبو مصعب الخاطري وشريكه للتجارة - تضامنية ، والمسجلة لدى أمانة السجل التجاري بالرقم ١٠١٩٧٦٤ ، وللمصفي وحده حق تمثيل الشركة في التصفية أمام الغير ، وعلى الجميع مراجعة المصفي في كافة الأمور التي تتعلق بأعمال الشركة على العنوان الآتي :

ص.ب : ١٠٤ ر.ب : ٣٢٩

هاتف رقم : ٩٥٣٢٥٥٧٢

كما يدعو المصفي بموجب هذا الإعلان دائني الشركة للتقدم بادعاءاتهم ضد الشركة مدعمة بالمستندات الثبوتية على العنوان المذكور أعلاه ، خلال ستة أشهر من تاريخ نشر هذا الإعلان ، وعلى كل من عليه حقوق للشركة أن يؤديها للمصفي على العنوان المشار إليه .

المصفي

بدر بن سالم بن أحمد الشريقي

إعـــــلان

عن بدء أعمال التصفية لشركة ساحل فيلكا للتجارة ش.م.م

يعلن بدر بن سالم بن أحمد الشريقي أنه يقوم بتصفية شركة ساحل فيلكا للتجارة ش.م.م ، والمسجلة لدى أمانة السجل التجاري بالرقم ١٠٨٠٤٦١ ، وفقا لاتفاق الشركاء المؤرخ ٢٠١٨/٦/١٧م ، وللمصفي وحده حق تمثيل الشركة في التصفية أمام الغير ، وعلى الجميع مراجعة المصفي في كافة الأمور التي تتعلق بأعمال الشركة على العنوان الآتي :

ولاية بهلاء - محافظة الداخلية

ص.ب : ٢٤٩ ر.ب : ٦١٢

هاتف رقم : ٩٥٥٢٢٨٥١

كما يدعو المصفي بموجب هذا الإعلان دائني الشركة للتقدم بادعاءاتهم ضد الشركة مدعمة بالمستندات الثبوتية على العنوان المذكور أعلاه ، خلال ستة أشهر من تاريخ نشر هذا الإعلان ، وعلى كل من عليه حقوق للشركة أن يؤديها للمصفي على العنوان المشار إليه .

المصفي

أحمد بن محمد بن ماجد السيفي

إعـــــلان

عن بدء أعمال التصفية لشركة القواعد الماسية للتجارة - تضامنية

يعلن أحمد بن محمد بن ماجد السيفي أنه يقوم بتصفية شركة القواعد الماسية للتجارة - تضامنية ، والمسجلة لدى أمانة السجل التجاري بالرقم ١٠٧٧٩٧٠ ، وللمصفي وحده حق تمثيل الشركة في التصفية أمام الغير ، وعلى الجميع مراجعة المصفي في كافة الأمور التي تتعلق بأعمال الشركة على العنوان الآتي :

ص.ب : ٦٧ ر.ب : ٦١١

هاتف رقم : ٩٩٣٣٧٨٣٣

كما يدعو المصفي بموجب هذا الإعلان دائني الشركة للتقدم بادعاءاتهم ضد الشركة مدعمة بالمستندات الثبوتية على العنوان المذكور أعلاه ، خلال ستة أشهر من تاريخ نشر هذا الإعلان ، وعلى كل من عليه حقوق للشركة أن يؤديها للمصفي على العنوان المشار إليه .

المصفي

سليمان بن خميس بن سالم القصابي

إعـــــلان

عن بدء أعمال التصفية لشركة سليل اليمن للتجارة - تضامنية

يعلن سليمان بن خميس بن سالم القصابي أنه يقوم بتصفية شركة سليل اليمن للتجارة - تضامنية ، والمسجلة لدى أمانة السجل التجاري بالرقم ٥١٠٦٢٦٥ ، وفقا لاتفاق الشركاء المؤرخ ٢٠١٨/٣/٩م ، وللمصفي وحده حق تمثيل الشركة في التصفية أمام الغير ، وعلى الجميع مراجعة المصفي في كافة الأمور التي تتعلق بأعمال الشركة على العنوان الآتي :

اليمن - ولاية إزكي - محافظة الداخلية

ص.ب : ٣٤٥ ر.ب : ٦١٤

هاتف رقم : ٩٩٨٧٦٦٦١

كما يدعو المصفي بموجب هذا الإعلان دائني الشركة للتقدم بادعاءاتهم ضد الشركة مدعمة بالمستندات الثبوتية على العنوان المذكور أعلاه ، خلال ستة أشهر من تاريخ نشر هذا الإعلان ، وعلى كل من عليه حقوق للشركة أن يؤديها للمصفي على العنوان المشار إليه .

المصفي

محمود بن بدر بن هلال البوسعيدي

إعـــــلان

عن بدء أعمال التصفية

لشركة خليل بن إبراهيم بن هلال البوسعيدي وشريكه للتجارة - تضامنية

يعلن محمود بن بدر بن هلال البوسعيدي أنه يقوم بتصفية شركة خليل بن إبراهيم بن هلال البوسعيدي وشريكه للتجارة - تضامنية ، والمسجلة لدى أمانة السجل التجاري بالرقم ٥١١١٥٤٤ ، وللمصفي وحده حق تمثيل الشركة في التصفية أمام الغير ، وعلى الجميع مراجعة المصفي في كافة الأمور التي تتعلق بأعمال الشركة على العنوان الآتي :

ص.ب : ٥٠١ ر.ب : ٦١١

هاتف رقم : ٩٩٤٦٥٨٥٣

كما يدعو المصفي بموجب هذا الإعلان دائني الشركة للتقدم بادعاءاتهم ضد الشركة مدعمة بالمستندات الثبوتية على العنوان المذكور أعلاه ، خلال ستة أشهر من تاريخ نشر هذا الإعلان ، وعلى كل من عليه حقوق للشركة أن يؤديها للمصفي على العنوان المشار إليه .

المصفي

إعـــــلان

عن بدء أعمال التصفية لشركة صحوة الداخلية للتجارة والمقاولات ش.م.م

يعلن محمود بن بدر بن هلال البوسعيدي أنه يقوم بتصفية شركة صحوة الداخلية للتجارة والمقاولات ش.م.م ، والمسجلة لدى أمانة السجل التجاري بالرقم ٥١١٧٢٨٣ ، وفقا لاتفاق الشركاء المؤرخ ٢٠١٨/٦/١٣م ، وللمصفي وحده حق تمثيل الشركة في التصفية أمام الغير ، وعلى الجميع مراجعة المصفي في كافة الأمور التي تتعلق بأعمال الشركة على العنوان الآتي :

ولاية نزوى - محافظة الداخلية

ص.ب : ٦٥ ر.ب : ٦١١

هاتف رقم : ٩٩٤٦٥٨٥٣

كما يدعو المصفي بموجب هذا الإعلان دائني الشركة للتقدم بادعاءاتهم ضد الشركة مدعمة بالمستندات الثبوتية على العنوان المذكور أعلاه ، خلال ستة أشهر من تاريخ نشر هذا الإعلان ، وعلى كل من عليه حقوق للشركة أن يؤديها للمصفي على العنوان المشار إليه .

المصفي

إعـــــلان

عن بدء أعمال التصفية لشركة مشاريع الأسس العالمية - توصية

يعلن محمود بن بدر بن هلال البوسعيدي أنه يقوم بتصفية شركة مشاريع الأسس العالمية - توصية ، والمسجلة لدى أمانة السجل التجاري بالرقم ١١٩٣٩٣٠ ، وللمصفي وحده حق تمثيل الشركة في التصفية أمام الغير ، وعلى الجميع مراجعة المصفي في كافة الأمور التي تتعلق بأعمال الشركة على العنوان الآتي :

ص.ب : ٦٥ ر.ب : ٦١١

هاتف رقم : ٩٥٢٨٨٨٨١

كما يدعو المصفي بموجب هذا الإعلان دائني الشركة للتقدم بادعاءاتهم ضد الشركة مدعمة بالمستندات الثبوتية على العنوان المذكور أعلاه ، خلال ستة أشهر من تاريخ نشر هذا الإعلان ، وعلى كل من عليه حقوق للشركة أن يؤديها للمصفي على العنوان المشار إليه .

المصفي

فهد بن حمد بن محمد الريامي

إعـــــلان

عن بدء أعمال التصفية لشركة طيف المعبيلة - تضامنية

يعلن فهد بن حمد بن محمد الريامي أنه يقوم بتصفية شركة طيف المعبيلة - تضامنية ، والمسجلة لدى أمانة السجل التجاري بالرقم ١١٣٩٣٤٦ ، وفقا لاتفاق الشركاء المؤرخ ٢٠١٨/٢/٢٦م ، وللمصفي وحده حق تمثيل الشركة في التصفية أمام الغير ، وعلى الجميع مراجعة المصفي في كافة الأمور التي تتعلق بأعمال الشركة على العنوان الآتي :

تنوف - ولاية نزوى - محافظة الداخلية

ص.ب : ٧١٠ ر.ب : ٦١١

هاتف رقم : ٩٤٦١٩٩٩٤

كما يدعو المصفي بموجب هذا الإعلان دائني الشركة للتقدم بادعاءاتهم ضد الشركة مدعمة بالمستندات الثبوتية على العنوان المذكور أعلاه ، خلال ستة أشهر من تاريخ نشر هذا الإعلان ، وعلى كل من عليه حقوق للشركة أن يؤديها للمصفي على العنوان المشار إليه .

المصفي

طلال بن سعيد بن عبدالله الحسيني

إعـــــلان

عن بدء أعمال التصفية لشركة عبيرسمائل للتجارة - تضامنية

يعلن طلال بن سعيد بن عبدالله الحسيني أنه يقوم بتصفية شركة عبير سمائل للتجارة - تضامنية ، والمسجلة لدى أمانة السجل التجاري بالرقم ١٦٤٦٨٩٣ ، وللمصفي وحده حق تمثيل الشركة في التصفية أمام الغير ، وعلى الجميع مراجعة المصفي في كافة الأمور التي تتعلق بأعمال الشركة على العنوان الآتي :

ص.ب : ٥٦ ر.ب : ٦١٥

هاتف رقم : ٩٩٣٤٥٥٧٧

كما يدعو المصفي بموجب هذا الإعلان دائني الشركة للتقدم بادعاءاتهم ضد الشركة مدعمة بالمستندات الثبوتية على العنوان المذكور أعلاه ، خلال ستة أشهر من تاريخ نشر هذا الإعلان ، وعلى كل من عليه حقوق للشركة أن يؤديها للمصفي على العنوان المشار إليه .

المصفي

سعيد بن ناصر بن راشد الغريبي

إعـــــلان

عن بدء أعمال التصفية لشركة مشاريع السعيد الحديثة - تضامنية

يعلن سعيد بن ناصر بن راشد الغريبي أنه يقوم بتصفية شركة مشاريع السعيد الحديثة - تضامنية ، والمسجلة لدى أمانة السجل التجاري بالرقم ١٠٦٣٩٨٨ ، وللمصفي وحده حق تمثيل الشركة في التصفية أمام الغير ، وعلى الجميع مراجعة المصفي في كافة الأمور التي تتعلق بأعمال الشركة على العنوان الآتي :

ص.ب : ٧٢٠ ر.ب : ٦١١

هاتف رقم : ٩٩٨٧٦٨٨٦

كما يدعو المصفي بموجب هذا الإعلان دائني الشركة للتقدم بادعاءاتهم ضد الشركة مدعمة بالمستندات الثبوتية على العنوان المذكور أعلاه ، خلال ستة أشهر من تاريخ نشر هذا الإعلان ، وعلى كل من عليه حقوق للشركة أن يؤديها للمصفي على العنوان المشار إليه .

المصفي

إبراهيم بن سالم بن سليمان البوسعيدي

إعـــــلان

عن بدء أعمال التصفية لشركة أضواء القريتين للتجارة - تضامنية

يعلن إبراهيم بن سالم بن سليمان البوسعيدي أنه يقوم بتصفية شركة أضواء القريتين للتجارة - تضامنية ، والمسجلة لدى أمانة السجل التجاري بالرقم ٥١٣٣٠٢٥ ، وفقا لاتفاق الشركاء المؤرخ ٢٠١٨/٣/١٨م ، وللمصفي وحده حق تمثيل الشركة في التصفية أمام الغير ، وعلى الجميع مراجعة المصفي في كافة الأمور التي تتعلق بأعمال الشركة على العنوان الآتي :

ولاية إزكي - محافظة الداخلية

ص.ب : ٤٧ ر.ب : ٦١١

هاتف رقم : ٩٩٨٨٦٠٤٧

كما يدعو المصفي بموجب هذا الإعلان دائني الشركة للتقدم بادعاءاتهم ضد الشركة مدعمة بالمستندات الثبوتية على العنوان المذكور أعلاه ، خلال ستة أشهر من تاريخ نشر هذا الإعلان ، وعلى كل من عليه حقوق للشركة أن يؤديها للمصفي على العنوان المشار إليه .

المصفي

أحمد بن ناصر بن سالم الفرقاني

إعـــــلان

عن بدء أعمال التصفية لشركة مشاريع البقاع الغربية ش.م.م

يعلن أحمد بن ناصر بن سالم الفرقاني أنه يقوم بتصفية شركة مشاريع البقاع الغربية ش.م.م ، والمسجلة لدى أمانة السجل التجاري بالرقم ١٠٨٦٠٥٤ ، وفقا لاتفاق الشركاء المؤرخ ٢٠١٨/٨/٦م ، وللمصفي وحده حق تمثيل الشركة في التصفية أمام الغير ، وعلى الجميع مراجعة المصفي في كافة الأمور التي تتعلق بأعمال الشركة على العنوان الآتي :

ولاية نزوى - محافظة الداخلية

هاتف رقم : ٩٩٤٤٨٨٦١

كما يدعو المصفي بموجب هذا الإعلان دائني الشركة للتقدم بادعاءاتهم ضد الشركة مدعمة بالمستندات الثبوتية على العنوان المذكور أعلاه ، خلال ستة أشهر من تاريخ نشر هذا الإعلان ، وعلى كل من عليه حقوق للشركة أن يؤديها للمصفي على العنوان المشار إليه .

المصفي

خالد بن سليمان بن سالم الخميسي

إعـــــلان

عن بدء أعمال التصفية

لشركة مشاريع أبو عمران الخميسي وشريكه - تضامنية

يعلن خالد بن سليمان بن سالم الخميسي أنه يقوم بتصفية شركة مشاريع أبو عمران الخميسي وشريكه - تضامنية ، والمسجلة لدى أمانة السجل التجاري بالرقم ١٠٨٨٦٨٤ ، وفقا لاتفاق الشركاء المؤرخ ٢٠١٨/٨/١م ، وللمصفي وحده حق تمثيل الشركة في التصفية أمام الغير ، وعلى الجميع مراجعة المصفي في كافة الأمور التي تتعلق بأعمال الشركة على العنوان الآتي :

ولاية بهلاء - محافظة الداخلية

ص.ب : ٨٥٨ ر.ب : ٦١٢

هاتف رقم : ٩٩٣٧٣٥٣٨

كما يدعو المصفي بموجب هذا الإعلان دائني الشركة للتقدم بادعاءاتهم ضد الشركة مدعمة بالمستندات الثبوتية على العنوان المذكور أعلاه ، خلال ستة أشهر من تاريخ نشر هذا الإعلان ، وعلى كل من عليه حقوق للشركة أن يؤديها للمصفي على العنوان المشار إليه .

المصفي

سعيد بن عبدالله بن مبارك العريمي

إعـــــلان

عن بدء أعمال التصفية لشركة بيت المستشار للتجارة والمقاولات - توصية

يعلن سعيد بن عبدالله بن مبارك العريمي أنه يقوم بتصفية شركة بيت المستشار للتجارة والمقاولات - توصية ، والمسجلة لدى أمانة السجل التجاري بالرقم ١٠٤٨٢٩٨ ، وللمصفي وحده حق تمثيل الشركة في التصفية أمام الغير ، وعلى الجميع مراجعة المصفي في كافة الأمور التي تتعلق بأعمال الشركة على العنوان الآتي :

هاتف رقم : ٩٩٤٣٥٥٣١

كما يدعو المصفي بموجب هذا الإعلان دائني الشركة للتقدم بادعاءاتهم ضد الشركة مدعمة بالمستندات الثبوتية على العنوان المذكور أعلاه ، خلال ستة أشهر من تاريخ نشر هذا الإعلان ، وعلى كل من عليه حقوق للشركة أن يؤديها للمصفي على العنوان المشار إليه .

المصفي

علي بن بدر بن علي المعني

إعـــــلان

عن بدء أعمال التصفية لشركة دانة بهلاء للتجارة ش.م.م

يعلن علي بن بدر بن علي المعني أنه يقوم بتصفية شركة دانة بهلاء للتجارة ش.م.م ، والمسجلة لدى أمانة السجل التجاري بالرقم ١٠٤٠١٨٨ ، وفقا لاتفاق الشركاء المؤرخ ٢٠١٨/٣/١م ، وللمصفي وحده حق تمثيل الشركة في التصفية أمام الغير ، وعلى الجميع مراجعة المصفي في كافة الأمور التي تتعلق بأعمال الشركة على العنوان الآتي :

ولاية بهلاء - محافظة الداخلية

ص.ب : ٨٥٨ ر.ب : ٦١٢

هاتف رقم : ٩٩٦٢٢٣٤٩

كما يدعو المصفي بموجب هذا الإعلان دائني الشركة للتقدم بادعاءاتهم ضد الشركة مدعمة بالمستندات الثبوتية على العنوان المذكور أعلاه ، خلال ستة أشهر من تاريخ نشر هذا الإعلان ، وعلى كل من عليه حقوق للشركة أن يؤديها للمصفي على العنوان المشار إليه .

المصفي

سيف بن محمد بن شامس الخميسي

إعـــــلان

عن بدء أعمال التصفية لشركة الخميسي وأولاده للتجارة - توصية

يعلن سيف بن محمد بن شامس الخميسي أنه يقوم بتصفية شركة الخميسي وأولاده للتجارة - توصية ، والمسجلة لدى أمانة السجل التجاري بالرقم ٥٠٨٩٠٧٧ ، وفقا لاتفاق الشركاء المؤرخ ٢٠١٨/٣/١٣م ، وللمصفي وحده حق تمثيل الشركة في التصفية أمام الغير ، وعلى الجميع مراجعة المصفي في كافة الأمور التي تتعلق بأعمال الشركة على العنوان الآتي :

ولاية بهلاء - محافظة الداخلية

ص.ب : ٨٥٨ ر.ب : ٦١٢

هاتف رقم : ٩٩٣٦٢٩٥٤

كما يدعو المصفي بموجب هذا الإعلان دائني الشركة للتقدم بادعاءاتهم ضد الشركة مدعمة بالمستندات الثبوتية على العنوان المذكور أعلاه ، خلال ستة أشهر من تاريخ نشر هذا الإعلان ، وعلى كل من عليه حقوق للشركة أن يؤديها للمصفي على العنوان المشار إليه .

المصفي

ناصر بن سليم بن راشد الشقصي

إعـــــلان

عن بدء أعمال التصفية لشركة الحمراء الأهلية ش.م.م

يعلن ناصر بن سليم بن راشد الشقصي أنه يقوم بتصفية شركة الحمراء الأهلية ش.م.م ، والمسجلة لدى أمانة السجل التجاري بالرقم ١٠٨٤٠٩٥ ، وللمصفي وحده حق تمثيل الشركة في التصفية أمام الغير ، وعلى الجميع مراجعة المصفي في كافة الأمور التي تتعلق بأعمال الشركة على العنوان الآتي :

ص.ب : ٧١ ر.ب : ٦١٧

هاتف رقم : ٩٢٢٣٤٤٠٩

كما يدعو المصفي بموجب هذا الإعلان دائني الشركة للتقدم بادعاءاتهم ضد الشركة مدعمة بالمستندات الثبوتية على العنوان المذكور أعلاه ، خلال ستة أشهر من تاريخ نشر هذا الإعلان ، وعلى كل من عليه حقوق للشركة أن يؤديها للمصفي على العنوان المشار إليه .

المصفي

ناصر بن علي بن خميس العلوي

إعـــــلان

عن بدء أعمال التصفية لشركة ناصر العلوي وأولاده - توصية

يعلن ناصر بن علي بن خميس العلوي أنه يقوم بتصفية شركة ناصر العلوي وأولاده - توصية ، والمسجلة لدى أمانة السجل التجاري بالرقم ١٠٣٦٠٣٣ ، وللمصفي وحده حق تمثيل الشركة في التصفية أمام الغير ، وعلى الجميع مراجعة المصفي في كافة الأمور التي تتعلق بأعمال الشركة على العنوان الآتي :

ولاية صور - محافظة جنوب الشرقية

ص.ب : ٣٠٣ ر.ب : ٤١١

هاتف رقم : ٩٤٢٢٤٤٩٤

كما يدعو المصفي بموجب هذا الإعلان دائني الشركة للتقدم بادعاءاتهم ضد الشركة مدعمة بالمستندات الثبوتية على العنوان المذكور أعلاه ، خلال ستة أشهر من تاريخ نشر هذا الإعلان ، وعلى كل من عليه حقوق للشركة أن يؤديها للمصفي على العنوان المشار إليه .

المصفي

حبيبة بنت علي بن حمود الحارثية

إعـــــلان

عن بدء أعمال التصفية لشركة فيدة الخليج للمشاريع والطاقة ش.م.م

تعلن حبيبة بنت علي بن حمود الحارثية أنها تقوم بتصفية شركة فيدة الخليج للمشاريع والطاقة ش.م.م ، والمسجلة لدى أمانة السجل التجاري بالرقم ١٠٩٨٠٤٢ ، وفقا لاتفاق الشركاء المؤرخ ٢٠١٨/٦/٣٠م ، وللمصفية وحدها حق تمثيل الشركة في التصفية أمام الغير ، وعلى الجميع مراجعة المصفية في كافة الأمور التي تتعلق بأعمال الشركة على العنوان الآتي :

ص.ب : ١٩ ر.ب : ١٢٤

هاتف رقم : ٩٩٨١٩٩٧٩

كما تدعو المصفية بموجب هذا الإعلان دائني الشركة للتقدم بادعاءاتهم ضد الشركة مدعمة بالمستندات الثبوتية على العنوان المذكور أعلاه ، خلال ستة أشهر من تاريخ نشر هذا الإعلان ، وعلى كل من عليه حقوق للشركة أن يؤديها للمصفية على العنوان المشار إليه .

المصفية

إعـــــلان

عن بدء أعمال التصفية لشركة مركز المستقبل التجاري ش.م.م

تعلن حبيبة بنت علي بن حمود الحارثية أنها تقوم بتصفية شركة مركز المستقبل التجاري ش.م.م ، والمسجلة لدى أمانة السجل التجاري بالرقم ١٥٥١٥٠٧ ، وفقا لاتفاق الشركاء المؤرخ ٢٠١٨/١/٢٢م ، وللمصفية وحدها حق تمثيل الشركة في التصفية أمام الغير ، وعلى الجميع مراجعة المصفية في كافة الأمور التي تتعلق بأعمال الشركة على العنوان الآتي :

ص.ب : ١٩١٤ ر.ب : ١٣٠

هاتف رقم : ٩٩٨١٩٩٧٩

كما تدعو المصفية بموجب هذا الإعلان دائني الشركة للتقدم بادعاءاتهم ضد الشركة مدعمة بالمستندات الثبوتية على العنوان المذكور أعلاه ، خلال ستة أشهر من تاريخ نشر هذا الإعلان ، وعلى كل من عليه حقوق للشركة أن يؤديها للمصفية على العنوان المشار إليه .

المصفية

محمد بن خميس بن سنجور الهنائي

إعـــــلان

عن بدء أعمال التصفية لشركة محمد بن خميس بن سنجور وشركاه ش.م.م

يعلن محمد بن خميس بن سنجور الهنائي أنه يقوم بتصفية شركة محمد بن خميس بن سنجور وشركاه ش.م.م ، والمسجلة لدى أمانة السجل التجاري بالرقم ١٦٤٠٦١٥ ، وفقا لاتفاق الشركاء المؤرخ ٢٠١٨/٨/١٦م ، وللمصفي وحده حق تمثيل الشركة في التصفية أمام الغير ، وعلى الجميع مراجعة المصفي في كافة الأمور التي تتعلق بأعمال الشركة على العنوان الآتي :

ص.ب : ٢٤٩١ ر.ب : ١١٢

هاتف رقم : ٩٩٣١٠٤٠٩

كما يدعو المصفي بموجب هذا الإعلان دائني الشركة للتقدم بادعاءاتهم ضد الشركة مدعمة بالمستندات الثبوتية على العنوان المذكور أعلاه ، خلال ستة أشهر من تاريخ نشر هذا الإعلان ، وعلى كل من عليه حقوق للشركة أن يؤديها للمصفي على العنوان المشار إليه .

المصفي

مبارك بن حمد بن سعيد العلوي

إعـــــلان

عن بدء أعمال التصفية لشركة أبو فهد العلوي وولده للتجارة - توصية

يعلن مبارك بن حمد بن سعيد العلوي أنه يقوم بتصفية شركة أبو فهد العلوي وولده للتجارة - توصية ، والمسجلة لدى أمانة السجل التجاري بالرقم ١٠٥٦٥٥٠ ، وللمصفي وحده حق تمثيل الشركة في التصفية أمام الغير ، وعلى الجميع مراجعة المصفي في كافة الأمور التي تتعلق بأعمال الشركة على العنوان الآتي :

ولاية جعلان بني بو علي - محافظة جنوب الشرقية

ص.ب : ١٢٧ ر.ب : ٤١٦

هاتف رقم : ٩٩٨٨٦٦٢٣

كما يدعو المصفي بموجب هذا الإعلان دائني الشركة للتقدم بادعاءاتهم ضد الشركة مدعمة بالمستندات الثبوتية على العنوان المذكور أعلاه ، خلال ستة أشهر من تاريخ نشر هذا الإعلان ، وعلى كل من عليه حقوق للشركة أن يؤديها للمصفي على العنوان المشار إليه .

المصفي

سعود بن علي بن حمد الرواحي

إعـــــلان

عن بدء أعمال التصفية لشركة الطلعة اللامعة للتجارة - توصية

يعلن سعود بن علي بن حمد الرواحي أنه يقوم بتصفية شركة الطلعة اللامعة للتجارة - توصية ، والمسجلة لدى أمانة السجل التجاري بالرقم ١٦٩٥٤٣٦ ، وللمصفي وحده حق تمثيل الشركة في التصفية أمام الغير ، وعلى الجميع مراجعة المصفي في كافة الأمور التي تتعلق بأعمال الشركة على العنوان الآتي :

ص.ب : ٢٧٦٤ ر.ب : ١١١

هاتف رقم : ٩٧٦٨٠٦١١

كما يدعو المصفي بموجب هذا الإعلان دائني الشركة للتقدم بادعاءاتهم ضد الشركة مدعمة بالمستندات الثبوتية على العنوان المذكور أعلاه ، خلال ستة أشهر من تاريخ نشر هذا الإعلان ، وعلى كل من عليه حقوق للشركة أن يؤديها للمصفي على العنوان المشار إليه .

المصفي

إعـــــلان

عن بدء أعمال التصفية لشركة الماسة للحاسب الآلي ش.م.م

يعلن سعود بن علي بن حمد الرواحي أنه يقوم بتصفية شركة الماسة للحاسب الآلي ش.م.م ، والمسجلة لدى أمانة السجل التجاري بالرقم ٨٠٥٧٤٢٧ ، وللمصفي وحده حق تمثيل الشركة في التصفية أمام الغير ، وعلى الجميع مراجعة المصفي في كافة الأمور التي تتعلق بأعمال الشركة على العنوان الآتي :

ص.ب : ٢٧٦٤ ر.ب : ١١١

هاتف رقم : ٩٧٦٨٠٦١١

كما يدعو المصفي بموجب هذا الإعلان دائني الشركة للتقدم بادعاءاتهم ضد الشركة مدعمة بالمستندات الثبوتية على العنوان المذكور أعلاه ، خلال ستة أشهر من تاريخ نشر هذا الإعلان ، وعلى كل من عليه حقوق للشركة أن يؤديها للمصفي على العنوان المشار إليه .

المصفي

إعـــــلان

عن بدء أعمال التصفية لشركة مارية للتسويق ش.م.م

يعلن سعود بن علي بن حمد الرواحي أنه يقوم بتصفية شركة مارية للتسويق ش.م.م ، والمسجلة لدى أمانة السجل التجاري بالرقم ١٦٦٣٤٨٨ ، وللمصفي وحده حق تمثيل الشركة في التصفية أمام الغير ، وعلى الجميع مراجعة المصفي في كافة الأمور التي تتعلق بأعمال الشركة على العنوان الآتي :

ص.ب : ٢٧٦٤ ر.ب : ١١١

هاتف رقم : ٩٧٦٨٠٦١١

كما يدعو المصفي بموجب هذا الإعلان دائني الشركة للتقدم بادعاءاتهم ضد الشركة مدعمة بالمستندات الثبوتية على العنوان المذكور أعلاه ، خلال ستة أشهر من تاريخ نشر هذا الإعلان ، وعلى كل من عليه حقوق للشركة أن يؤديها للمصفي على العنوان المشار إليه .

المصفي

إعـــــلان

عن بدء أعمال التصفية لشركة الأسس للتصاميم الفنية ش.م.م

يعلن سعود بن علي بن حمد الرواحي أنه يقوم بتصفية شركة الأسس للتصاميم الفنية ش.م.م ، والمسجلة لدى أمانة السجل التجاري بالرقم ١٣٤٧٥٢٧ ، وللمصفي وحده حق تمثيل الشركة في التصفية أمام الغير ، وعلى الجميع مراجعة المصفي في كافة الأمور التي تتعلق بأعمال الشركة على العنوان الآتي :

هاتف رقم : ٩٧٦٨٠٦١١

كما يدعو المصفي بموجب هذا الإعلان دائني الشركة للتقدم بادعاءاتهم ضد الشركة مدعمة بالمستندات الثبوتية على العنوان المذكور أعلاه ، خلال ستة أشهر من تاريخ نشر هذا الإعلان ، وعلى كل من عليه حقوق للشركة أن يؤديها للمصفي على العنوان المشار إليه .

المصفي

مصطفى بن علي بن محمد جواد عبدواني

إعـــــلان

عن بدء أعمال التصفية لشركة أفضل لخدمات الألمنيوم ش.م.م

يعلن مصطفى بن علي بن محمد جواد عبدواني أنه يقوم بتصفية شركة أفضل لخدمات الألمنيوم ش.م.م ، والمسجلة لدى أمانة السجل التجاري بالرقم ١٠٠٥٤٠٢ ، وللمصفي وحده حق تمثيل الشركة في التصفية أمام الغير ، وعلى الجميع مراجعة المصفي في كافة الأمور التي تتعلق بأعمال الشركة على العنوان الآتي :

ص.ب : ٢٩٥٦ ر.ب : ١١٢

هاتف رقم : ٩٩٥٠٨٣٤٢

كما يدعو المصفي بموجب هذا الإعلان دائني الشركة للتقدم بادعاءاتهم ضد الشركة مدعمة بالمستندات الثبوتية على العنوان المذكور أعلاه ، خلال ستة أشهر من تاريخ نشر هذا الإعلان ، وعلى كل من عليه حقوق للشركة أن يؤديها للمصفي على العنوان المشار إليه .

المصفي

إعـــــلان

عن بدء أعمال التصفية لشركة دبي للإلكترونيات ش.م.م

يعلن مصطفى بن علي بن محمد جواد عبدواني أنه يقوم بتصفية شركة دبي للإلكترونيات ش.م.م ، والمسجلة لدى أمانة السجل التجاري بالرقم ١٦٥٣٨٤٩ ، وللمصفي وحده حق تمثيل الشركة في التصفية أمام الغير ، وعلى الجميع مراجعة المصفي في كافة الأمور التي تتعلق بأعمال الشركة على العنوان الآتي :

ص.ب : ١٣٦١ ر.ب : ١١٤

هاتف رقم : ٩٩٥٠٨٣٤٢

كما يدعو المصفي بموجب هذا الإعلان دائني الشركة للتقدم بادعاءاتهم ضد الشركة مدعمة بالمستندات الثبوتية على العنوان المذكور أعلاه ، خلال ستة أشهر من تاريخ نشر هذا الإعلان ، وعلى كل من عليه حقوق للشركة أن يؤديها للمصفي على العنوان المشار إليه .

المصفي

إعـــــلان

عن بدء أعمال التصفية لشركة الثلاثي الدولية للتجارة والمقاولات ش.م.م

يعلن مصطفى بن علي بن محمد جواد عبدواني أنه يقوم بتصفية شركة الثلاثي الدولية للتجارة والمقاولات ش.م.م ، والمسجلة لدى أمانة السجل التجاري بالرقم ١٠١٣٧٣٥ ، وللمصفي وحده حق تمثيل الشركة في التصفية أمام الغير ، وعلى الجميع مراجعة المصفي في كافة الأمور التي تتعلق بأعمال الشركة على العنوان الآتي :

ص.ب : ١٣٦١ ر.ب : ١١٤

هاتف رقم : ٩٩٥٠٨٣٤٢

كما يدعو المصفي بموجب هذا الإعلان دائني الشركة للتقدم بادعاءاتهم ضد الشركة مدعمة بالمستندات الثبوتية على العنوان المذكور أعلاه ، خلال ستة أشهر من تاريخ نشر هذا الإعلان ، وعلى كل من عليه حقوق للشركة أن يؤديها للمصفي على العنوان المشار إليه .

المصفي

ماجد بن محمد بن ناصر السليمي

إعـــــلان

عن بدء أعمال التصفية

لشركة الماجد للمشاريع الهندسية والتجارة والمقاولات ش.م.م

يعلن ماجد بن محمد بن ناصر السليمي أنه يقوم بتصفية شركة الماجد للمشاريع الهندسية والتجارة والمقاولات ش.م.م ، والمسجلة لدى أمانة السجل التجاري بالرقم ١٠٥٦٢٩٥ ، وللمصفي وحده حق تمثيل الشركة في التصفية أمام الغير ، وعلى الجميع مراجعة المصفي في كافة الأمور التي تتعلق بأعمال الشركة على العنوان الآتي :

ولاية بوشر - محافظة مسقط

ص.ب : ٣٩١ ر.ب : ٣٢٠

هاتف رقم : ٩٢٦٠٩٩٤٩

كما يدعو المصفي بموجب هذا الإعلان دائني الشركة للتقدم بادعاءاتهم ضد الشركة مدعمة بالمستندات الثبوتية على العنوان المذكور أعلاه ، خلال ستة أشهر من تاريخ نشر هذا الإعلان ، وعلى كل من عليه حقوق للشركة أن يؤديها للمصفي على العنوان المشار إليه .

المصفي

حسين بن عبدالرضاء بن علي العبدواني

إعـــــلان

عن بدء أعمال التصفية

لشركة حسين عبدالرضا علي العبدواني للتجارة ش.م.م

يعلن حسين بن عبدالرضاء بن علي العبدواني أنه يقوم بتصفية شركةحسين عبدالرضا علي العبدواني للتجارة ش.م.م ، والمسجلة لدى أمانة السجل التجاري بالرقم ١٧٧٦١٦٩ ، وللمصفي وحده حق تمثيل الشركة في التصفية أمام الغير ، وعلى الجميع مراجعة المصفي في كافة الأمور التي تتعلق بأعمال الشركة على العنوان الآتي :

ص.ب : ٢٩٥٦ ر.ب : ١١٢

هاتف رقم : ٩٩٥٠٨٣٤٢

كما يدعو المصفي بموجب هذا الإعلان دائني الشركة للتقدم بادعاءاتهم ضد الشركة مدعمة بالمستندات الثبوتية على العنوان المذكور أعلاه ، خلال ستة أشهر من تاريخ نشر هذا الإعلان ، وعلى كل من عليه حقوق للشركة أن يؤديها للمصفي على العنوان المشار إليه .

المصفي

إعـــــلان

عن بدء أعمال التصفية لشركة أزياء صحم ش.م.م

يعلن حسين بن عبدالرضاء بن علي العبدواني أنه يقوم بتصفية شركة أزياء صحم ش.م.م ، والمسجلة لدى أمانة السجل التجاري بالرقم ٣١٩٣٣٨١ ، وللمصفي وحده حق تمثيل الشركة في التصفية أمام الغير ، وعلى الجميع مراجعة المصفي في كافة الأمور التي تتعلق بأعمال الشركة على العنوان الآتي :

ص.ب : ٢٩٥٦ ر.ب : ١١٢

هاتف رقم : ٩٩٥٠٨٣٤٢

كما يدعو المصفي بموجب هذا الإعلان دائني الشركة للتقدم بادعاءاتهم ضد الشركة مدعمة بالمستندات الثبوتية على العنوان المذكور أعلاه ، خلال ستة أشهر من تاريخ نشر هذا الإعلان ، وعلى كل من عليه حقوق للشركة أن يؤديها للمصفي على العنوان المشار إليه .

المصفي

إعـــــلان

عن بدء أعمال التصفية لشركة الأفضل لإطارات السيارات ش.م.م

يعلن حسين بن عبدالرضاء بن علي العبدواني أنه يقوم بتصفية شركة الأفضل لإطارات السيارات ش.م.م، والمسجلة لدى أمانة السجل التجاري بالرقم ١٦٧٤٣٩٠، وللمصفي وحده حق تمثيل الشركة في التصفية أمام الغير، وعلى الجميع مراجعة المصفي في كافة الأمور التي تتعلق بأعمال الشركة على العنوان الآتي :

ص.ب : ٢٩٥٦ ر.ب : ١١٢

هاتف رقم : ٩٩٥٠٨٣٤٢

كما يدعو المصفي بموجب هذا الإعلان دائني الشركة للتقدم بادعاءاتهم ضد الشركة مدعمة بالمستندات الثبوتية على العنوان المذكور أعلاه، خلال ستة أشهر من تاريخ نشر هذا الإعلان، وعلى كل من عليه حقوق للشركة أن يؤديها للمصفي على العنوان المشار إليه .

المصفي

إعـــــلان

عن بدء أعمال التصفية لشركة مطعم الأصدقاء ش.م.م

يعلن حسين بن عبدالرضاء بن علي العبدواني أنه يقوم بتصفية شركة مطعم الأصدقاء ش.م.م، والمسجلة لدى أمانة السجل التجاري بالرقم ١٦٢٧١٢٠، وللمصفي وحده حق تمثيل الشركة في التصفية أمام الغير، وعلى الجميع مراجعة المصفي في كافة الأمور التي تتعلق بأعمال الشركة على العنوان الآتي :

ص.ب : ٢٩٥٦ ر.ب : ١١٢

هاتف رقم : ٩٩٥٠٨٣٤٢

كما يدعو المصفي بموجب هذا الإعلان دائني الشركة للتقدم بادعاءاتهم ضد الشركة مدعمة بالمستندات الثبوتية على العنوان المذكور أعلاه، خلال ستة أشهر من تاريخ نشر هذا الإعلان، وعلى كل من عليه حقوق للشركة أن يؤديها للمصفي على العنوان المشار إليه .

المصفي

إعـــــلان

عن بدء أعمال التصفية لشركة رمز العرب للتجارة ش.م.م

يعلن حسين بن عبدالرضاء بن علي العبدواني أنه يقوم بتصفية شركة رمز العرب للتجارة ش.م.م ، والمسجلة لدى أمانة السجل التجاري بالرقم ١٥٨٦٤١٦ ، وللمصفي وحده حق تمثيل الشركة في التصفية أمام الغير ، وعلى الجميع مراجعة المصفي في كافة الأمور التي تتعلق بأعمال الشركة على العنوان الآتي :

ص.ب : ٢٩٥٦ ر.ب : ١١٢

هاتف رقم : ٩٩٥٠٨٣٤٢

كما يدعو المصفي بموجب هذا الإعلان دائني الشركة للتقدم بادعاءاتهم ضد الشركة مدعمة بالمستندات الثبوتية على العنوان المذكور أعلاه ، خلال ستة أشهر من تاريخ نشر هذا الإعلان ، وعلى كل من عليه حقوق للشركة أن يؤديها للمصفي على العنوان المشار إليه .

المصفي

محمود بن جعفر بن محمد العجمي

إعـــــلان

عن بدء أعمال التصفية لشركة الوطنية لخدمات الطاقة الحديثة ش.م.م

يعلن محمود بن جعفر بن محمد العجمي أنه يقوم بتصفية شركة الوطنية لخدمات الطاقة الحديثة ش.م.م ، والمسجلة لدى أمانة السجل التجاري بالرقم ١٠٩١٦٧٨ ، وفقا لاتفاق الشركاء المؤرخ ٢٠١٧/١٢/٢٦م ، وللمصفي وحده حق تمثيل الشركة في التصفية أمام الغير ، وعلى الجميع مراجعة المصفي في كافة الأمور التي تتعلق بأعمال الشركة على العنوان الآتي :

الرسيل الصناعية - ولاية السيب - محافظة مسقط

ص.ب : ١٢١ ر.ب : ١٢٤

هاتف رقم : ٩٩٣٨٠٢٨٣

كما يدعو المصفي بموجب هذا الإعلان دائني الشركة للتقدم بادعاءاتهم ضد الشركة مدعمة بالمستندات الثبوتية على العنوان المذكور أعلاه ، خلال ستة أشهر من تاريخ نشر هذا الإعلان ، وعلى كل من عليه حقوق للشركة أن يؤديها للمصفي على العنوان المشار إليه .

المصفي

وليد بن سعيد بن مسلم العامري

إعـــــلان

عن بدء أعمال التصفية لشركة سحائب مزون للتجارة - تضامنية

يعلن وليد بن سعيد بن مسلم العامري أنه يقوم بتصفية شركة سحائب مزون للتجارة - تضامنية ، والمسجلة لدى أمانة السجل التجاري بالرقم ١١٠٨٣١٢ ، وللمصفي وحده حق تمثيل الشركة في التصفية أمام الغير ، وعلى الجميع مراجعة المصفي في كافة الأمور التي تتعلق بأعمال الشركة على العنوان الآتي :

قلعة العوامر - ولاية إزكي - محافظة الداخلية

ص.ب : ٧٩ ر.ب : ٦١٤

هاتف رقم : ٩٤٠٥١٠٠٩

كما يدعو المصفي بموجب هذا الإعلان دائني الشركة للتقدم بادعاءاتهم ضد الشركة مدعمة بالمستندات الثبوتية على العنوان المذكور أعلاه ، خلال ستة أشهر من تاريخ نشر هذا الإعلان ، وعلى كل من عليه حقوق للشركة أن يؤديها للمصفي على العنوان المشار إليه .

المصفي

محمد بن حمود بن خلفان العويسي

إعـــــلان

عن بدء أعمال التصفية لشركة الأنوار المشعة ش.م.م

يعلن محمد بن حمود بن خلفان العويسي أنه يقوم بتصفية شركة الأنوار المشعة ش.م.م ، والمسجلة لدى أمانة السجل التجاري بالرقم ١٠٠٧٥٥٨ ، وللمصفي وحده حق تمثيل الشركة في التصفية أمام الغير ، وعلى الجميع مراجعة المصفي في كافة الأمور التي تتعلق بأعمال الشركة على العنوان الآتي :

ولاية العامرات - محافظة مسقط

ص.ب : ٢ ر.ب : ٣٢٠

هاتف رقم : ٩٩٤٢٣٩٩٢

كما يدعو المصفي بموجب هذا الإعلان دائني الشركة للتقدم بادعاءاتهم ضد الشركة مدعمة بالمستندات الثبوتية على العنوان المذكور أعلاه ، خلال ستة أشهر من تاريخ نشر هذا الإعلان ، وعلى كل من عليه حقوق للشركة أن يؤديها للمصفي على العنوان المشار إليه .

المصفي

خالد بن عبدالله بن راشد الحراصي

إعـــــلان

عن بدء أعمال التصفية لشركة فتيلة للتقنية ش.م.م

يعلن خالد بن عبدالله بن راشد الحراصي أنه يقوم بتصفية شركة فتيلة للتقنية ش.م.م ، والمسجلة لدى أمانة السجل التجاري بالرقم ١٠٧٨٠٧٨ ، وللمصفي وحده حق تمثيل الشركة في التصفية أمام الغير ، وعلى الجميع مراجعة المصفي في كافة الأمور التي تتعلق بأعمال الشركة على العنوان الآتي :

هاتف رقم : ٩٩١١٨١٨٧

كما يدعو المصفي بموجب هذا الإعلان دائني الشركة للتقدم بادعاءاتهم ضد الشركة مدعمة بالمستندات الثبوتية على العنوان المذكور أعلاه ، خلال ستة أشهر من تاريخ نشر هذا الإعلان ، وعلى كل من عليه حقوق للشركة أن يؤديها للمصفي على العنوان المشار إليه .

المصفي

نبهان بن علي بن حمد البحري

إعـــــلان

عن بدء أعمال التصفية لشركة البحري واللواتي الشاملة ش.م.م

يعلن نبهان بن علي بن حمد البحري أنه يقوم بتصفية شركة البحري واللواتي الشاملة ش.م.م ، والمسجلة لدى أمانة السجل التجاري بالرقم ١٢٧٦١٣٦ ، وللمصفي وحده حق تمثيل الشركة في التصفية أمام الغير ، وعلى الجميع مراجعة المصفي في كافة الأمور التي تتعلق بأعمال الشركة على العنوان الآتي :

محافظة مسقط

هاتف رقم : ٩٨٨٨٨٠٨٣

كما يدعو المصفي بموجب هذا الإعلان دائني الشركة للتقدم بادعاءاتهم ضد الشركة مدعمة بالمستندات الثبوتية على العنوان المذكور أعلاه ، خلال ستة أشهر من تاريخ نشر هذا الإعلان ، وعلى كل من عليه حقوق للشركة أن يؤديها للمصفي على العنوان المشار إليه .

المصفي

محمد بن ناصر بن حمود الحبسي

إعـــــلان

عن بدء أعمال التصفية لشركة مسار المضيبي للتجارة والمقاولات - تضامنية

يعلن محمد بن ناصر بن حمود الحبسي أنه يقوم بتصفية شركة مسار المضيبي للتجارة والمقاولات - تضامنية ، والمسجلة لدى أمانة السجل التجاري بالرقم ١١٦٧٨١٠ ، وفقا لاتفاق الشركاء المؤرخ ٢٠١٨/٣/١٢م ، وللمصفي وحده حق تمثيل الشركة في التصفية أمام الغير ، وعلى الجميع مراجعة المصفي في كافة الأمور التي تتعلق بأعمال الشركة على العنوان الآتي :

ولاية المضيبي - محافظة شمال الشرقية

هاتف رقم : ٩٢٥٠٢٦٣٠

كما يدعو المصفي بموجب هذا الإعلان دائني الشركة للتقدم بادعاءاتهم ضد الشركة مدعمة بالمستندات الثبوتية على العنوان المذكور أعلاه ، خلال ستة أشهر من تاريخ نشر هذا الإعلان ، وعلى كل من عليه حقوق للشركة أن يؤديها للمصفي على العنوان المشار إليه .

المصفي

زهرة بنت عبدالله بن محمد البلوشية

إعـــــلان

عن بدء أعمال التصفية لشركة زهور السيب الأرجوانية ش.م.م

تعلن زهرة بنت عبدالله بن محمد البلوشية أنها تقوم بتصفية شركة زهور السيب الأرجوانية ش.م.م ، والمسجلة لدى أمانة السجل التجاري بالرقم ١٢٧٩٠٧٨ ، وفقا لاتفاق الشركاء المؤرخ ٢٠١٨/٨/١٢م ، وللمصفية وحدها حق تمثيل الشركة في التصفية أمام الغير ، وعلى الجميع مراجعة المصفية في كافة الأمور التي تتعلق بأعمال الشركة على العنوان الآتي :

هاتف رقم : ٩٧٧٩٩٧٤١

كما تدعو المصفية بموجب هذا الإعلان دائني الشركة للتقدم بادعاءاتهم ضد الشركة مدعمة بالمستندات الثبوتية على العنوان المذكور أعلاه ، خلال ستة أشهر من تاريخ نشر هذا الإعلان ، وعلى كل من عليه حقوق للشركة أن يؤديها للمصفية على العنوان المشار إليه .

المصفية

محمد بن راشد بن محمد الهاشمي

إعـــــلان

عن بدء أعمال التصفية لشركة تلال منح الحديثة ش.م.م

يعلن محمد بن راشد بن محمد الهاشمي أنه يقوم بتصفية شركة تلال منح الحديثة ش.م.م ، والمسجلة لدى أمانة السجل التجاري بالرقم ١١١٣٦٨٨ ، وفقا لاتفاق الشركاء المؤرخ ٢٠١٨/٨/١٢م ، وللمصفي وحده حق تمثيل الشركة في التصفية أمام الغير ، وعلى الجميع مراجعة المصفي في كافة الأمور التي تتعلق بأعمال الشركة على العنوان الآتي :

محافظة مسقط

هاتف رقم : ٩١٧٧٢٢٢٢

كما يدعو المصفي بموجب هذا الإعلان دائني الشركة للتقدم بادعاءاتهم ضد الشركة مدعمة بالمستندات الثبوتية على العنوان المذكور أعلاه ، خلال ستة أشهر من تاريخ نشر هذا الإعلان ، وعلى كل من عليه حقوق للشركة أن يؤديها للمصفي على العنوان المشار إليه .

المصفي

إعـــــلان

عن بدء أعمال التصفية لشركة منتزه الوادي للتجارة والمقاولات - تضامنية

يعلن محمد بن راشد بن محمد الهاشمي أنه يقوم بتصفية شركة منتزه الوادي للتجارة والمقاولات - تضامنية ، والمسجلة لدى أمانة السجل التجاري بالرقم ١١٦٨٢٧٦ ، وفقا لاتفاق الشركاء المؤرخ ٢٠١٨/٨/١٢م ، وللمصفي وحده حق تمثيل الشركة في التصفية أمام الغير ، وعلى الجميع مراجعة المصفي في كافة الأمور التي تتعلق بأعمال الشركة على العنوان الآتي :

محافظة مسقط

هاتف رقم : ٩١٧٧٢٢٢٢

كما يدعو المصفي بموجب هذا الإعلان دائني الشركة للتقدم بادعاءاتهم ضد الشركة مدعمة بالمستندات الثبوتية على العنوان المذكور أعلاه ، خلال ستة أشهر من تاريخ نشر هذا الإعلان ، وعلى كل من عليه حقوق للشركة أن يؤديها للمصفي على العنوان المشار إليه .

المصفي

إعـــــلان

عن بدء أعمال التصفية لشركة أبو فارس السليماني - توصية

يعلن محمد بن راشد بن محمد الهاشمي أنه يقوم بتصفية شركة أبو فارس السليماني - توصية ، والمسجلة لدى أمانة السجل التجاري بالرقم ١١١٣٨٥٨ ، وفقا لاتفاق الشركاء المؤرخ ١٢/٨/٢٠١٨م ، وللمصفي وحده حق تمثيل الشركة في التصفية أمام الغير ، وعلى الجميع مراجعة المصفي في كافة الأمور التي تتعلق بأعمال الشركة على العنوان الآتي :

محافظة مسقط

هاتف رقم : ٩١٧٧٢٢٢٢

كما يدعو المصفي بموجب هذا الإعلان دائني الشركة للتقدم بادعاءاتهم ضد الشركة مدعمة بالمستندات الثبوتية على العنوان المذكور أعلاه ، خلال ستة أشهر من تاريخ نشر هذا الإعلان ، وعلى كل من عليه حقوق للشركة أن يؤديها للمصفي على العنوان المشار إليه .

المصفي

سعود بن علي بن حمد الرواحي

إعـــــلان

عن بدء أعمال التصفية لشركة الشرق الأوسط للأمن والسلامة ش.م.م

يعلن سعود بن علي بن حمد الرواحي أنه يقوم بتصفية شركة الشرق الأوسط للأمن والسلامة ش.م.م ، والمسجلة لدى أمانة السجل التجاري بالرقم ١٧٠٩٤٩٦ ، وللمصفي وحده حق تمثيل الشركة في التصفية أمام الغير ، وعلى الجميع مراجعة المصفي في كافة الأمور التي تتعلق بأعمال الشركة على العنوان الآتي :

هاتف رقم : ٩٧٦٨٠٦١١

كما يدعو المصفي بموجب هذا الإعلان دائني الشركة للتقدم بادعاءاتهم ضد الشركة مدعمة بالمستندات الثبوتية على العنوان المذكور أعلاه ، خلال ستة أشهر من تاريخ نشر هذا الإعلان ، وعلى كل من عليه حقوق للشركة أن يؤديها للمصفي على العنوان المشار إليه .

المصفي

يحيى بن خلفان بن سعيد الوهيبي

إعـــــلان

عن بدء أعمال التصفية لشركة العالمية للتوريدات الحديثة ش.م.م

يعلن يحيى بن خلفان بن سعيد الوهيبي أنه يقوم بتصفية شركة العالمية للتوريدات الحديثة ش.م.م ، والمسجلة لدى أمانة السجل التجاري بالرقم ١٠٦٦٩٥٠ ، وفقا لاتفاق الشركاء المؤرخ ٢٠١٨/٣/٧م ، وللمصفي وحده حق تمثيل الشركة في التصفية أمام الغير ، وعلى الجميع مراجعة المصفي في كافة الأمور التي تتعلق بأعمال الشركة على العنوان الآتي :

هاتف رقم : ٩٣٦٧٣٠٠٠

كما يدعو المصفي بموجب هذا الإعلان دائني الشركة للتقدم بادعاءاتهم ضد الشركة مدعمة بالمستندات الثبوتية على العنوان المذكور أعلاه ، خلال ستة أشهر من تاريخ نشر هذا الإعلان ، وعلى كل من عليه حقوق للشركة أن يؤديها للمصفي على العنوان المشار إليه .

المصفي

خالد بن سيف بن أحمد السليماني

إعـــــلان

عن بدء أعمال التصفية لشركة فيافي الكامل الحديثة للتجارة - توصية

يعلن خالد بن سيف بن أحمد السليماني أنه يقوم بتصفية شركة فيافي الكامل الحديثة للتجارة - توصية ، والمسجلة لدى أمانة السجل التجاري بالرقم ١١٦٤٦٦١ ، وفقا لاتفاق الشركاء المؤرخ ٢٠١٨/٨/١٢م ، وللمصفي وحده حق تمثيل الشركة في التصفية أمام الغير ، وعلى الجميع مراجعة المصفي في كافة الأمور التي تتعلق بأعمال الشركة على العنوان الآتي :

محافظة مسقط

هاتف رقم : ٩٧٣١٩٦٩٥

كما يدعو المصفي بموجب هذا الإعلان دائني الشركة للتقدم بادعاءاتهم ضد الشركة مدعمة بالمستندات الثبوتية على العنوان المذكور أعلاه ، خلال ستة أشهر من تاريخ نشر هذا الإعلان ، وعلى كل من عليه حقوق للشركة أن يؤديها للمصفي على العنوان المشار إليه .

المصفي

حمود بن أحمد بن حمود الحنيني

إعـــــلان

عن بدء أعمال التصفية لشركة المدينة الرائدة للتجارة والمقاولات - تضامنية

يعلن حمود بن أحمد بن حمود الحنيني أنه يقوم بتصفية شركة المدينة الرائدة للتجارة والمقاولات - تضامنية ، والمسجلة لدى أمانة السجل التجاري بالرقم ١٠٣٤٠٦٢ ، وفقا لاتفاق الشركاء المؤرخ ٢٠١٨/٨/١٤م ، وللمصفي وحده حق تمثيل الشركة في التصفية أمام الغير ، وعلى الجميع مراجعة المصفي في كافة الأمور التي تتعلق بأعمال الشركة على العنوان الآتي :

ولاية إبراء - محافظة شمال الشرقية

ص.ب : ٢٣٧ ر.ب : ٤٠٠

هاتف رقم : ٩٥١٨٠٣٦٧

كما يدعو المصفي بموجب هذا الإعلان دائني الشركة للتقدم بادعاءاتهم ضد الشركة مدعمة بالمستندات الثبوتية على العنوان المذكور أعلاه ، خلال ستة أشهر من تاريخ نشر هذا الإعلان ، وعلى كل من عليه حقوق للشركة أن يؤديها للمصفي على العنوان المشار إليه .

المصفي

محمد بن سالم بن سليمان الغسيني

إعـــــلان

عن بدء أعمال التصفية لشركة صقور الجبال للتجارة ش.م.م

يعلن محمد بن سالم بن سليمان الغسيني أنه يقوم بتصفية شركة صقور الجبال للتجارة ش.م.م ، والمسجلة لدى أمانة السجل التجاري بالرقم ١٥٣٩٠٤٣ ، وفقا لاتفاق الشركاء المؤرخ ٢٠١٨/٣/٢٠م ، وللمصفي وحده حق تمثيل الشركة في التصفية أمام الغير ، وعلى الجميع مراجعة المصفي في كافة الأمور التي تتعلق بأعمال الشركة على العنوان الآتي :

ص.ب : ٤ ر.ب : ١١٦

هاتف رقم : ٩٩٣١٠٦٨٦

كما يدعو المصفي بموجب هذا الإعلان دائني الشركة للتقدم بادعاءاتهم ضد الشركة مدعمة بالمستندات الثبوتية على العنوان المذكور أعلاه ، خلال ستة أشهر من تاريخ نشر هذا الإعلان ، وعلى كل من عليه حقوق للشركة أن يؤديها للمصفي على العنوان المشار إليه .

المصفي

حمد بن راشد بن حمد الحجري

إعـــــلان

عن بدء أعمال التصفية لشركة سهول الرمثاء للتجارة والمقاولات - تضامنية

يعلن حمد بن راشد بن حمد الحجري أنه يقوم بتصفية شركة سهول الرمثاء للتجارة والمقاولات - تضامنية ، والمسجلة لدى أمانة السجل التجاري بالرقم ١٠٩٢١٢٦ ، وللمصفي وحده حق تمثيل الشركة في التصفية أمام الغير ، وعلى الجميع مراجعة المصفي في كافة الأمور التي تتعلق بأعمال الشركة على العنوان الآتي :

ولاية بدية - محافظة شمال الشرقية

هاتف رقم : ٩٥٣٣٦٠٠٢

كما يدعو المصفي بموجب هذا الإعلان دائني الشركة للتقدم بادعاءاتهم ضد الشركة مدعمة بالمستندات الثبوتية على العنوان المذكور أعلاه ، خلال ستة أشهر من تاريخ نشر هذا الإعلان ، وعلى كل من عليه حقوق للشركة أن يؤديها للمصفي على العنوان المشار إليه .

المصفي

سعيد بن حمد بن راشد الحجري

إعـــــلان

عن بدء أعمال التصفية لشركة مشاريع عطاء بدية للتجارة - تضامنية

يعلن سعيد بن حمد بن راشد الحجري أنه يقوم بتصفية شركة مشاريع عطاء بدية للتجارة - تضامنية ، والمسجلة لدى أمانة السجل التجاري بالرقم ١٠٦٦١٥٢ ، وللمصفي وحده حق تمثيل الشركة في التصفية أمام الغير ، وعلى الجميع مراجعة المصفي في كافة الأمور التي تتعلق بأعمال الشركة على العنوان الآتي :

هاتف رقم : ٩٩٧٨٠٨٢٨

كما يدعو المصفي بموجب هذا الإعلان دائني الشركة للتقدم بادعاءاتهم ضد الشركة مدعمة بالمستندات الثبوتية على العنوان المذكور أعلاه ، خلال ستة أشهر من تاريخ نشر هذا الإعلان ، وعلى كل من عليه حقوق للشركة أن يؤديها للمصفي على العنوان المشار إليه .

المصفي

إعـــــلان

عن بدء أعمال التصفية لشركة مشاريع مرتفعات حولي للتجارة - تضامنية

يعلن سعيد بن حمد بن راشد الحجري أنه يقوم بتصفية شركة مشاريع مرتفعات حولي للتجارة - تضامنية ، والمسجلة لدى أمانة السجل التجاري بالرقم ١٠٦٧٥٤٨ ، وللمصفي وحده حق تمثيل الشركة في التصفية أمام الغير ، وعلى الجميع مراجعة المصفي في كافة الأمور التي تتعلق بأعمال الشركة على العنوان الآتي :

هاتف رقم : ٩٩٧٨٠٨٢٨

كما يدعو المصفي بموجب هذا الإعلان دائني الشركة للتقدم بادعاءاتهم ضد الشركة مدعمة بالمستندات الثبوتية على العنوان المذكور أعلاه ، خلال ستة أشهر من تاريخ نشر هذا الإعلان ، وعلى كل من عليه حقوق للشركة أن يؤديها للمصفي على العنوان المشار إليه .

المصفي

إعـــــلان

عن بدء أعمال التصفية لشركة سعيد وصقر للتجارة والمقاولات - تضامنية

يعلن سعيد بن حمد بن راشد الحجري أنه يقوم بتصفية شركة سعيد وصقر للتجارة والمقاولات - تضامنية ، والمسجلة لدى أمانة السجل التجاري بالرقم ١٠٢٨٦٣٨ ، وللمصفي وحده حق تمثيل الشركة في التصفية أمام الغير ، وعلى الجميع مراجعة المصفي في كافة الأمور التي تتعلق بأعمال الشركة على العنوان الآتي :

هاتف رقم : ٩٩٧٨٠٨٢٨

كما يدعو المصفي بموجب هذا الإعلان دائني الشركة للتقدم بادعاءاتهم ضد الشركة مدعمة بالمستندات الثبوتية على العنوان المذكور أعلاه ، خلال ستة أشهر من تاريخ نشر هذا الإعلان ، وعلى كل من عليه حقوق للشركة أن يؤديها للمصفي على العنوان المشار إليه .

المصفي

علي بن حمد بن عمير الشبلي

إعـــــلان

عن بدء أعمال التصفية لشركة أنوار ينبع للتجارة - توصية

يعلن علي بن حمد بن عمير الشبلي أنه يقوم بتصفية شركة أنوار ينبع للتجارة - توصية ، والمسجلة لدى أمانة السجل التجاري بالرقم ١١١٧٢٧٥ ، وللمصفي وحده حق تمثيل الشركة في التصفية أمام الغير ، وعلى الجميع مراجعة المصفي في كافة الأمور التي تتعلق بأعمال الشركة على العنوان الآتي :

ولاية صحار - محافظة شمال الباطنة

ص.ب : ٤١ ر.ب : ٣٢١

هاتف رقم : ٩١٣١٧١٧٨

كما يدعو المصفي بموجب هذا الإعلان دائني الشركة للتقدم بادعاءاتهم ضد الشركة مدعمة بالمستندات الثبوتية على العنوان المذكور أعلاه ، خلال ستة أشهر من تاريخ نشر هذا الإعلان ، وعلى كل من عليه حقوق للشركة أن يؤديها للمصفي على العنوان المشار إليه .

المصفي

خليفة بن سعيد بن سالم البادي

إعـــــلان

عن بدء أعمال التصفية

لشركة أسوار مجيس الحديثة للتجارة والمقاولات - تضامنية

يعلن خليفة بن سعيد بن سالم البادي أنه يقوم بتصفية شركة أسوار مجيس الحديثة للتجارة والمقاولات - تضامنية ، والمسجلة لدى أمانة السجل التجاري بالرقم ١١٨٤٦٥٢ ، وللمصفي وحده حق تمثيل الشركة في التصفية أمام الغير ، وعلى الجميع مراجعة المصفي في كافة الأمور التي تتعلق بأعمال الشركة على العنوان الآتي :

ص.ب : ٣٢ ر.ب : ٣٢٥

هاتف رقم : ٩٣٨٠٠٣٥٣

كما يدعو المصفي بموجب هذا الإعلان دائني الشركة للتقدم بادعاءاتهم ضد الشركة مدعمة بالمستندات الثبوتية على العنوان المذكور أعلاه ، خلال ستة أشهر من تاريخ نشر هذا الإعلان ، وعلى كل من عليه حقوق للشركة أن يؤديها للمصفي على العنوان المشار إليه .

المصفي

سالم بن علي بن عبدالله الشبلي

إعـــــلان

عن بدء أعمال التصفية لشركة أسرار الغيل للتجارة - تضامنية

يعلن سالم بن علي بن عبدالله الشبلي أنه يقوم بتصفية شركة أسرار الغيل للتجارة - تضامنية ، والمسجلة لدى أمانة السجل التجاري بالرقم ١٠٣٧٧٧٣ ، وللمصفي وحده حق تمثيل الشركة في التصفية أمام الغير ، وعلى الجميع مراجعة المصفي في كافة الأمور التي تتعلق بأعمال الشركة على العنوان الآتي :

ولاية صحار - محافظة شمال الباطنة

ص.ب : ٢١٣ ر.ب : ٣٢١

هاتف رقم : ٩٩٧٠٦٨٩٥

كما يدعو المصفي بموجب هذا الإعلان دائني الشركة للتقدم بادعاءاتهم ضد الشركة مدعمة بالمستندات الثبوتية على العنوان المذكور أعلاه ، خلال ستة أشهر من تاريخ نشر هذا الإعلان ، وعلى كل من عليه حقوق للشركة أن يؤديها للمصفي على العنوان المشار إليه .

المصفي

سمير بن عبدالرضا بن محمد الجمالي

إعـــــلان

عن بدء أعمال التصفية لشركة ميابين للمقاولات وأعمال الصيانة العامة ش.م.م

يعلن سمير بن عبدالرضا بن محمد الجمالي أنه يقوم بتصفية شركة ميابين للمقاولات وأعمال الصيانة العامة ش.م.م ، والمسجلة لدى أمانة السجل التجاري بالرقم ١٠٣٥٥٣٨ ، وفقا لاتفاق الشركاء المؤرخ ٢٠١٨/٨/٧م ، وللمصفي وحده حق تمثيل الشركة في التصفية أمام الغير ، وعلى الجميع مراجعة المصفي في كافة الأمور التي تتعلق بأعمال الشركة على العنوان الآتي :

ولاية الدقم - محافظة الوسطى

هاتف رقم : ٩٧١٢٣٧٢١

كما يدعو المصفي بموجب هذا الإعلان دائني الشركة للتقدم بادعاءاتهم ضد الشركة مدعمة بالمستندات الثبوتية على العنوان المذكور أعلاه ، خلال ستة أشهر من تاريخ نشر هذا الإعلان ، وعلى كل من عليه حقوق للشركة أن يؤديها للمصفي على العنوان المشار إليه .

المصفي

فيصل بن ساعد بن عبدالله البلوشي

إعـــــلان

عن بدء أعمال التصفية

لشركة ساعد بن عبدالله بن سعيد البلوشي وأولاده للتجارة - توصية

يعلن فيصل بن ساعد بن عبدالله البلوشي أنه يقوم بتصفية شركة ساعد بن عبدالله بن سعيد البلوشي وأولاده للتجارة - توصية ، والمسجلة لدى أمانة السجل التجاري بالرقم ١٦٤٠١٨٦ ، وللمصفي وحده حق تمثيل الشركة في التصفية أمام الغير ، وعلى الجميع مراجعة المصفي في كافة الأمور التي تتعلق بأعمال الشركة على العنوان الآتي :

ص.ب : ٢٦٩ ر.ب : ٣١٥

هاتف رقم : ٩٩٥٢٧٥٩٨

كما يدعو المصفي بموجب هذا الإعلان دائني الشركة للتقدم بادعاءاتهم ضد الشركة مدعمة بالمستندات الثبوتية على العنوان المذكور أعلاه ، خلال ستة أشهر من تاريخ نشر هذا الإعلان ، وعلى كل من عليه حقوق للشركة أن يؤديها للمصفي على العنوان المشار إليه .

المصفي

سليمان بن خميس بن خليفة الريامي

إعـــــلان

عن بدء أعمال التصفية لشركة جوهرة نخل للتجارة ش.م.م

يعلن سليمان بن خميس بن خليفة الريامي أنه يقوم بتصفية شركة جوهرة نخل للتجارة ش.م.م ، والمسجلة لدى أمانة السجل التجاري بالرقم ١٣٥٥٩٤٥ ، وفقا لاتفاق الشركاء المؤرخ ٢٠١٨/٥/٢٧م ، وللمصفي وحده حق تمثيل الشركة في التصفية أمام الغير ، وعلى الجميع مراجعة المصفي في كافة الأمور التي تتعلق بأعمال الشركة على العنوان الآتي :

ص.ب : ١٣٩ ر.ب : ١٣٤

هاتف رقم : ٩٨٢٨٣٣٤٩

كما يدعو المصفي بموجب هذا الإعلان دائني الشركة للتقدم بادعاءاتهم ضد الشركة مدعمة بالمستندات الثبوتية على العنوان المذكور أعلاه ، خلال ستة أشهر من تاريخ نشر هذا الإعلان ، وعلى كل من عليه حقوق للشركة أن يؤديها للمصفي على العنوان المشار إليه .

المصفي

مبارك بن طارق بن مسلم الكيومي

إعـــــلان

عن بدء أعمال التصفية لشركة الزاوية الذهبية للمقاولات ش.م.م

يعلن مبارك بن طارق بن مسلم الكيومي أنه يقوم بتصفية شركة الزاوية الذهبية للمقاولات ش.م.م ، والمسجلة لدى أمانة السجل التجاري بالرقم ١٢٢٨٩٩٧ ، وللمصفي وحده حق تمثيل الشركة في التصفية أمام الغير ، وعلى الجميع مراجعة المصفي في كافة الأمور التي تتعلق بأعمال الشركة على العنوان الآتي :

هاتف رقم : ٩٢٣١٨٥٤٥

كما يدعو المصفي بموجب هذا الإعلان دائني الشركة للتقدم بادعاءاتهم ضد الشركة مدعمة بالمستندات الثبوتية على العنوان المذكور أعلاه ، خلال ستة أشهر من تاريخ نشر هذا الإعلان ، وعلى كل من عليه حقوق للشركة أن يؤديها للمصفي على العنوان المشار إليه .

المصفي

سعيد بن محمد بن راشد الجرادي

إعـــــلان

عن بدء أعمال التصفية لشركة إعمار السلام العالمية ش.م.م

يعلن سعيد بن محمد بن راشد الجرادي أنه يقوم بتصفية شركة إعمار السلام العالمية ش.م.م ، والمسجلة لدى أمانة السجل التجاري بالرقم ١٢٩٧٧٦٨ ، وفقا لاتفاق الشركاء المؤرخ ٢٠١٨/٨/١٥م ، وللمصفي وحده حق تمثيل الشركة في التصفية أمام الغير ، وعلى الجميع مراجعة المصفي في كافة الأمور التي تتعلق بأعمال الشركة على العنوان الآتي :

محافظة جنوب الباطنة

هاتف رقم : ٩٩٧٠٢٩٨٠

كما يدعو المصفي بموجب هذا الإعلان دائني الشركة للتقدم بادعاءاتهم ضد الشركة مدعمة بالمستندات الثبوتية على العنوان المذكور أعلاه ، خلال ستة أشهر من تاريخ نشر هذا الإعلان ، وعلى كل من عليه حقوق للشركة أن يؤديها للمصفي على العنوان المشار إليه .

المصفي

سعيد بن سعود بن حمود العبري

إعـــــلان

عن بدء أعمال التصفية لشركة مشاريع الأخوة الدولية ش.م.م

يعلن سعيد بن سعود بن حمود العبري أنه يقوم بتصفية شركة مشاريع الأخوة الدولية ش.م.م ، والمسجلة لدى أمانة السجل التجاري بالرقم ١٠١٩٢٧١ ، وفقا لاتفاق الشركاء المؤرخ ٢٠١٨/٦/٢٠م ، وللمصفي وحده حق تمثيل الشركة في التصفية أمام الغير ، وعلى الجميع مراجعة المصفي في كافة الأمور التي تتعلق بأعمال الشركة على العنوان الآتي :

محافظة مسقط

هاتف رقم : ٩٩٨١٧٧١١

كما يدعو المصفي بموجب هذا الإعلان دائني الشركة للتقدم بادعاءاتهم ضد الشركة مدعمة بالمستندات الثبوتية على العنوان المذكور أعلاه ، خلال ستة أشهر من تاريخ نشر هذا الإعلان ، وعلى كل من عليه حقوق للشركة أن يؤديها للمصفي على العنوان المشار إليه .

المصفي

علي بن سيف بن علي العبري

إعـــــلان

عن بدء أعمال التصفية لشركة الشمال العربي ش.م.م

يعلن علي بن سيف بن علي العبري أنه يقوم بتصفية شركة الشمال العربي ش.م.م ، والمسجلة لدى أمانة السجل التجاري بالرقم ٧٠٦٦٢٩٥ ، وفقا لاتفاق الشركاء المؤرخ ٢٠١٨/٨/٨م ، وللمصفي وحده حق تمثيل الشركة في التصفية أمام الغير ، وعلى الجميع مراجعة المصفي في كافة الأمور التي تتعلق بأعمال الشركة على العنوان الآتي :

ولاية عبري - محافظة الظاهرة

ص.ب : ١٥٨ ر.ب : ٥١١

هاتف رقم : ٩٩٣٣٩٤٩٤

كما يدعو المصفي بموجب هذا الإعلان دائني الشركة للتقدم بادعاءاتهم ضد الشركة مدعمة بالمستندات الثبوتية على العنوان المذكور أعلاه ، خلال ستة أشهر من تاريخ نشر هذا الإعلان ، وعلى كل من عليه حقوق للشركة أن يؤديها للمصفي على العنوان المشار إليه .

المصفي

أحمد بن حمود بن مبارك البادي

إعـــــلان

عن بدء أعمال التصفية لشركة مرتفعات الضاحية للتجارة - تضامنية

يعلن أحمد بن حمود بن مبارك البادي أنه يقوم بتصفية شركة مرتفعات الضاحية للتجارة - تضامنية ، والمسجلة لدى أمانة السجل التجاري بالرقم ٣٢٣٠٦١٩ ، وللمصفي وحده حق تمثيل الشركة في التصفية أمام الغير ، وعلى الجميع مراجعة المصفي في كافة الأمور التي تتعلق بأعمال الشركة على العنوان الآتي :

ولاية صحم - محافظة شمال الباطنة

ص.ب : ٧٥ ر.ب : ٣١٩

كما يدعو المصفي بموجب هذا الإعلان دائني الشركة للتقدم بادعاءاتهم ضد الشركة مدعمة بالمستندات الثبوتية على العنوان المذكور أعلاه ، خلال ستة أشهر من تاريخ نشر هذا الإعلان ، وعلى كل من عليه حقوق للشركة أن يؤديها للمصفي على العنوان المشار إليه .

المصفـي

علي بن سالم بن راشد العلوي

إعـــــلان

عن بدء أعمال التصفية لشركة ضواحي الديل للتجارة - تضامنية

يعلن علي بن سالم بن راشد العلوي أنه يقوم بتصفية شركة ضواحي الديل للتجارة - تضامنية ، والمسجلة لدى أمانة السجل التجاري بالرقم ٣٢١٣٧٠٦ ، وللمصفي وحده حق تمثيل الشركة في التصفية أمام الغير ، وعلى الجميع مراجعة المصفي في كافة الأمور التي تتعلق بأعمال الشركة على العنوان الآتي :

ولاية صحم - محافظة شمال الباطنة

ص.ب : ٧٥ ر.ب : ٣١٩

كما يدعو المصفي بموجب هذا الإعلان دائني الشركة للتقدم بادعاءاتهم ضد الشركة مدعمة بالمستندات الثبوتية على العنوان المذكور أعلاه ، خلال ستة أشهر من تاريخ نشر هذا الإعلان ، وعلى كل من عليه حقوق للشركة أن يؤديها للمصفي على العنوان المشار إليه .

المصفـي

فاطمة بنت موسى بن سلمان العجمية

إعـــــلان

عن بدء أعمال التصفية لشركة تواصل شناص للتجارة والمقاولات - تضامنية

تعلن فاطمة بنت موسى بن سلمان العجمية أنها تقوم بتصفية شركة تواصل شناص للتجارة والمقاولات - تضامنية ، والمسجلة لدى أمانة السجل التجاري بالرقم ١١٢٢١٦٩ ، وللمصفية وحدها حق تمثيل الشركة في التصفية أمام الغير ، وعلى الجميع مراجعة المصفية في كافة الأمور التي تتعلق بأعمال الشركة على العنوان الآتي :

ولاية صحار - محافظة شمال الباطنة

ص.ب : ٢٥ ر.ب : ٣٢٥

هاتف رقم : ٩٩٧٠٩٩٧٠

كما تدعو المصفية بموجب هذا الإعلان دائني الشركة للتقدم بادعاءاتهم ضد الشركة مدعمة بالمستندات الثبوتية على العنوان المذكور أعلاه ، خلال ستة أشهر من تاريخ نشر هذا الإعلان ، وعلى كل من عليه حقوق للشركة أن يؤديها للمصفية على العنوان المشار إليه .

المصفية

مشعل بن عبدالله بن ناصر المعمري

إعـــــلان

عن بدء أعمال التصفية لشركة الموارد الخليجية المتحدة للتجارة والمقاولات ش.م.م

يعلن مشعل بن عبدالله بن ناصر المعمري أنه يقوم بتصفية شركة الموارد الخليجية المتحدة للتجارة والمقاولات ش.م.م ، والمسجلة لدى أمانة السجل التجاري بالرقم ١١٢٣٢١١ ، وللمصفي وحده حق تمثيل الشركة في التصفية أمام الغير ، وعلى الجميع مراجعة المصفي في كافة الأمور التي تتعلق بأعمال الشركة على العنوان الآتي :

ولاية صحار - محافظة شمال الباطنة

ص.ب : ٣٣ ر.ب : ٣١١

هاتف رقم : ٩٤١٦١٥٠٩

كما يدعو المصفي بموجب هذا الإعلان دائني الشركة للتقدم بادعاءاتهم ضد الشركة مدعمة بالمستندات الثبوتية على العنوان المذكور أعلاه ، خلال ستة أشهر من تاريخ نشر هذا الإعلان ، وعلى كل من عليه حقوق للشركة أن يؤديها للمصفي على العنوان المشار إليه .

المصفي

محمد بن سعيد بن صالح السعيدي
إعـــــلان
عن بدء أعمال التصفية لشركة مشاريع البهجة المتميزة ش.م.م

يعلن محمد بن سعيد بن صالح السعيدي أنه يقوم بتصفية شركة مشاريع البهجة المتميزة ش.م.م ، والمسجلة لدى أمانة السجل التجاري بالرقم ١١٢٢٢٩٣ ، وللمصفي وحده حق تمثيل الشركة في التصفية أمام الغير ، وعلى الجميع مراجعة المصفي في كافة الأمور التي تتعلق بأعمال الشركة على العنوان الآتي :

ولاية السويق - محافظة شمال الباطنة

ص.ب : ٥٠٠ ر.ب : ٣١٦

هاتف رقم : ٩٩٣٣٢١٦٠

كما يدعو المصفي بموجب هذا الإعلان دائني الشركة للتقدم بادعاءاتهم ضد الشركة مدعمة بالمستندات الثبوتية على العنوان المذكور أعلاه ، خلال ستة أشهر من تاريخ نشر هذا الإعلان ، وعلى كل من عليه حقوق للشركة أن يؤديها للمصفي على العنوان المشار إليه .

المصفي

بدرية بنت علي بن حارب الجابرية
إعـــــلان
عن بدء أعمال التصفية
لشركة فاطمة بنت محمد بن سعيد المعمري وأولادها للتجارة - توصية

تعلن بدرية بنت علي بن حارب الجابرية أنها تقوم بتصفية شركة فاطمة بنت محمد بن سعيد المعمري وأولادها للتجارة - توصية ، والمسجلة لدى أمانة السجل التجاري بالرقم ٣١٥٢٢٩٤ ، وللمصفية وحدها حق تمثيل الشركة في التصفية أمام الغير ، وعلى الجميع مراجعة المصفية في كافة الأمور التي تتعلق بأعمال الشركة على العنوان الآتي :

ولاية صحار - محافظة شمال الباطنة

هاتف رقم : ٩١١٩٤١٢٤

كما تدعو المصفية بموجب هذا الإعلان دائني الشركة للتقدم بادعاءاتهم ضد الشركة مدعمة بالمستندات الثبوتية على العنوان المذكور أعلاه ، خلال ستة أشهر من تاريخ نشر هذا الإعلان ، وعلى كل من عليه حقوق للشركة أن يؤديها للمصفية على العنوان المشار إليه .

المصفية

مصطفى بن علي بن محمد جواد عبدواني

إعـــــلان

عن بدء أعمال التصفية لشركة قمم مرتفعات المعمورة ش.م.م

يعلن مصطفى بن علي بن محمد جواد عبدواني أنه يقوم بتصفية شركة قمم مرتفعات المعمورة ش.م.م ، والمسجلة لدى أمانة السجل التجاري بالرقم ١٠٨٣٥٨٠ ، وللمصفي وحده حق تمثيل الشركة في التصفية أمام الغير ، وعلى الجميع مراجعة المصفي في كافة الأمور التي تتعلق بأعمال الشركة على العنوان الآتي :

ص.ب : ١٣٦١ر.ب : ١١٤

هاتف رقم : ٩٩٥٠٨٣٤٢

كما يدعو المصفي بموجب هذا الإعلان دائني الشركة للتقدم بادعاءاتهم ضد الشركة مدعمة بالمستندات الثبوتية على العنوان المذكور أعلاه ، خلال ستة أشهر من تاريخ نشر هذا الإعلان ، وعلى كل من عليه حقوق للشركة أن يؤديها للمصفي على العنوان المشار إليه .

المصفي

محمد بن سالم بن سليمان الغسيني

إعـــــلان

عن بدء أعمال التصفية لشركة أبو يحيى الغسيني للتجارة والمقاولات - توصية

يعلن محمد بن سالم بن سليمان الغسيني أنه يقوم بتصفية شركة أبو يحيى الغسيني للتجارة والمقاولات - توصية ، والمسجلة لدى أمانة السجل التجاري بالرقم ١٠٧٣٣٦٩ ، وفقا لاتفاق الشركاء المؤرخ ٢٠١٨/٣/٢٠م ، وللمصفي وحده حق تمثيل الشركة في التصفية أمام الغير ، وعلى الجميع مراجعة المصفي في كافة الأمور التي تتعلق بأعمال الشركة على العنوان الآتي :

ص.ب : ٤ ر.ب : ١١٦

هاتف رقم : ٩٩٣١٠٦٨٦

كما يدعو المصفي بموجب هذا الإعلان دائني الشركة للتقدم بادعاءاتهم ضد الشركة مدعمة بالمستندات الثبوتية على العنوان المذكور أعلاه ، خلال ستة أشهر من تاريخ نشر هذا الإعلان ، وعلى كل من عليه حقوق للشركة أن يؤديها للمصفي على العنوان المشار إليه .

المصفي

فايز بن محفوظ بن عبدالله الهادي

إعـــــلان

عن بدء أعمال التصفية لشركة الأقطار العربية الوطنية ش.م.م

يعلن فايز بن محفوظ بن عبدالله الهادي أنه يقوم بتصفية شركة الأقطار العربية الوطنية ش.م.م ، والمسجلة لدى أمانة السجل التجاري بالرقم ١١٤٢٧١١ ، وفقا لاتفاق الشركاء المؤرخ ٢٠١٨/٨/٨م ، وللمصفي وحده حق تمثيل الشركة في التصفية أمام الغير ، وعلى الجميع مراجعة المصفي في كافة الأمور التي تتعلق بأعمال الشركة على العنوان الآتي :

يتي - محافظة مسقط

هاتف رقم : ٩٥٩٧٠١٧٧

كما يدعو المصفي بموجب هذا الإعلان دائني الشركة للتقدم بادعاءاتهم ضد الشركة مدعمة بالمستندات الثبوتية على العنوان المذكور أعلاه ، خلال ستة أشهر من تاريخ نشر هذا الإعلان ، وعلى كل من عليه حقوق للشركة أن يؤديها للمصفي على العنوان المشار إليه .

المصفـي

سعود بن علي بن حمد الرواحي

إعـــــلان

عن بدء أعمال التصفية لشركة الرواحي الهندسية ش.م.م

يعلن سعود بن علي بن حمد الرواحي أنه يقوم بتصفية شركة الرواحي الهندسية ش.م.م ، والمسجلة لدى أمانة السجل التجاري بالرقم ١٧٥٣٧٦٢ ، وللمصفي وحده حق تمثيل الشركة في التصفية أمام الغير ، وعلى الجميع مراجعة المصفي في كافة الأمور التي تتعلق بأعمال الشركة على العنوان الآتي :

هاتف رقم : ٩٧٦٨٠٦١١

كما يدعو المصفي بموجب هذا الإعلان دائني الشركة للتقدم بادعاءاتهم ضد الشركة مدعمة بالمستندات الثبوتية على العنوان المذكور أعلاه ، خلال ستة أشهر من تاريخ نشر هذا الإعلان ، وعلى كل من عليه حقوق للشركة أن يؤديها للمصفي على العنوان المشار إليه .

المصفـي

حسين بن عبد الرضاء بن علي العبدواني

إعـــــلان

عن بدء أعمال التصفية لشركة حسين للمواد الغذائية ش.م.م

يعلن حسين بن عبد الرضاء بن علي العبدواني أنه يقوم بتصفية شركة حسين للمواد الغذائية ش.م.م ، والمسجلة لدى أمانة السجل التجاري بالرقم ١٦١٧٢٠٦ ، وللمصفي وحده حق تمثيل الشركة في التصفية أمام الغير ، وعلى الجميع مراجعة المصفي في كافة الأمور التي تتعلق بأعمال الشركة على العنوان الآتي :

ص.ب : ٢٩٥٦ ر.ب : ١١٢

هاتف رقم : ٩٩٥٠٨٣٤٢

كما يدعو المصفي بموجب هذا الإعلان دائني الشركة للتقدم بادعاءاتهم ضد الشركة مدعمة بالمستندات الثبوتية على العنوان المذكور أعلاه ، خلال ستة أشهر من تاريخ نشر هذا الإعلان ، وعلى كل من عليه حقوق للشركة أن يؤديها للمصفي على العنوان المشار إليه .

المصفـي

إعـــــلان

عن بدء أعمال التصفية لشركة أزياء السيب ش.م.م

يعلن حسين بن عبد الرضاء بن علي العبدواني أنه يقوم بتصفية شركة أزياء السيب ش.م.م ، والمسجلة لدى أمانة السجل التجاري بالرقم ١٦١٧٦٠٥ ، وللمصفي وحده حق تمثيل الشركة في التصفية أمام الغير ، وعلى الجميع مراجعة المصفي في كافة الأمور التي تتعلق بأعمال الشركة على العنوان الآتي :

ص.ب : ٢٩٥٦ ر.ب : ١١٢

هاتف رقم : ٩٩٥٠٨٣٤٢

كما يدعو المصفي بموجب هذا الإعلان دائني الشركة للتقدم بادعاءاتهم ضد الشركة مدعمة بالمستندات الثبوتية على العنوان المذكور أعلاه ، خلال ستة أشهر من تاريخ نشر هذا الإعلان ، وعلى كل من عليه حقوق للشركة أن يؤديها للمصفي على العنوان المشار إليه .

المصفـي

إعـــــلان

عن بدء أعمال التصفية لشركة السلاحة لخدمات الألمنيوم ش.م.م

يعلن حسين بن عبد الرضاء بن علي العبدواني أنه يقوم بتصفية شركة السلاحة لخدمات الألمنيوم ش.م.م ، والمسجلة لدى أمانة السجل التجاري بالرقم ١٦٠٨٤٠١ ، وللمصفي وحده حق تمثيل الشركة في التصفية أمام الغير ، وعلى الجميع مراجعة المصفي في كافة الأمور التي تتعلق بأعمال الشركة على العنوان الآتي :

ص.ب : ٢٩٥٦ ر.ب : ١١٢

هاتف رقم : ٩٩٥٠٨٣٤٢

كما يدعو المصفي بموجب هذا الإعلان دائني الشركة للتقدم بادعاءاتهم ضد الشركة مدعمة بالمستندات الثبوتية على العنوان المذكور أعلاه ، خلال ستة أشهر من تاريخ نشر هذا الإعلان ، وعلى كل من عليه حقوق للشركة أن يؤديها للمصفي على العنوان المشار إليه .

المصفي

إعـــــلان

عن بدء أعمال التصفية لشركة الأفضل للمواد الغذائية ش.م.م

يعلن حسين بن عبد الرضاء بن علي العبدواني أنه يقوم بتصفية شركة الأفضل للمواد الغذائية ش.م.م ، والمسجلة لدى أمانة السجل التجاري بالرقم ١٦٨٠٣١٥ ، وللمصفي وحده حق تمثيل الشركة في التصفية أمام الغير ، وعلى الجميع مراجعة المصفي في كافة الأمور التي تتعلق بأعمال الشركة على العنوان الآتي :

ص.ب : ٢٩٥٦ ر.ب : ١١٢

هاتف رقم : ٩٩٥٠٨٣٤٢

كما يدعو المصفي بموجب هذا الإعلان دائني الشركة للتقدم بادعاءاتهم ضد الشركة مدعمة بالمستندات الثبوتية على العنوان المذكور أعلاه ، خلال ستة أشهر من تاريخ نشر هذا الإعلان ، وعلى كل من عليه حقوق للشركة أن يؤديها للمصفي على العنوان المشار إليه .

المصفي

إعـــــلان

عن بدء أعمال التصفية لشركة مقهى السلاحة ش.م.م

يعلن حسين بن عبد الرضاء بن علي العبدواني أنه يقوم بتصفية شركة مقهى السلاحة ش.م.م ، والمسجلة لدى أمانة السجل التجاري بالرقم ١٦٥٠٢٤٦ ، وللمصفي وحده حق تمثيل الشركة في التصفية أمام الغير ، وعلى الجميع مراجعة المصفي في كافة الأمور التي تتعلق بأعمال الشركة على العنوان الآتي :

ص.ب : ٢٩٥٦ ر.ب : ١١٢

هاتف رقم : ٩٩٥٠٨٣٤٢

كما يدعو المصفي بموجب هذا الإعلان دائني الشركة للتقدم بادعاءاتهم ضد الشركة مدعمة بالمستندات الثبوتية على العنوان المذكور أعلاه ، خلال ستة أشهر من تاريخ نشر هذا الإعلان ، وعلى كل من عليه حقوق للشركة أن يؤديها للمصفي على العنوان المشار إليه .

المصفـي

إعـــــلان

عن بدء أعمال التصفية لشركة مشاريع دار السيب للتجارة والمقاولات ش.م.م

يعلن حسين بن عبد الرضاء بن علي العبدواني أنه يقوم بتصفية شركة مشاريع دار السيب للتجارة والمقاولات ش.م.م ، والمسجلة لدى أمانة السجل التجاري بالرقم ١٥٥٧٠٣٣ ، وللمصفي وحده حق تمثيل الشركة في التصفية أمام الغير ، وعلى الجميع مراجعة المصفي في كافة الأمور التي تتعلق بأعمال الشركة على العنوان الآتي :

ص.ب : ٢٩٥٦ ر.ب : ١١٢

هاتف رقم : ٩٩٥٠٨٣٤٢

كما يدعو المصفي بموجب هذا الإعلان دائني الشركة للتقدم بادعاءاتهم ضد الشركة مدعمة بالمستندات الثبوتية على العنوان المذكور أعلاه ، خلال ستة أشهر من تاريخ نشر هذا الإعلان ، وعلى كل من عليه حقوق للشركة أن يؤديها للمصفي على العنوان المشار إليه .

المصفـي

إعـــــلان

عن بدء أعمال التصفية لشركة الشارفة لمقاولات البناء ش.م.م

يعلن حسين بن عبد الرضاء بن علي العبدواني أنه يقوم بتصفية شركة الشارفة لمقاولات البناء ش.م.م ، والمسجلة لدى أمانة السجل التجاري بالرقم ١٦٢٨٩٦٨ ، وللمصفي وحده حق تمثيل الشركة في التصفية أمام الغير ، وعلى الجميع مراجعة المصفي في كافة الأمور التي تتعلق بأعمال الشركة على العنوان الآتي :

ص.ب : ٢٩٥٦ ر.ب : ١١٢

هاتف رقم : ٩٩٥٠٨٣٤٢

كما يدعو المصفي بموجب هذا الإعلان دائني الشركة للتقدم بادعاءاتهم ضد الشركة مدعمة بالمستندات الثبوتية على العنوان المذكور أعلاه ، خلال ستة أشهر من تاريخ نشر هذا الإعلان ، وعلى كل من عليه حقوق للشركة أن يؤديها للمصفي على العنوان المشار إليه .

المصفـي

إعـــــلان

عن بدء أعمال التصفية لشركة السماء للإلكترونيات والتكنولوجيا ش.م.م

يعلن حسين بن عبد الرضاء بن علي العبدواني أنه يقوم بتصفية شركة السماء للإلكترونيات والتكنولوجيا ش.م.م ، والمسجلة لدى أمانة السجل التجاري بالرقم ١٠٠٥٩٣١ ، وللمصفي وحده حق تمثيل الشركة في التصفية أمام الغير ، وعلى الجميع مراجعة المصفي في كافة الأمور التي تتعلق بأعمال الشركة على العنوان الآتي :

ص.ب : ٢٩٥٦ ر.ب : ١١٢

هاتف رقم : ٩٩٥٠٨٣٤٢

كما يدعو المصفي بموجب هذا الإعلان دائني الشركة للتقدم بادعاءاتهم ضد الشركة مدعمة بالمستندات الثبوتية على العنوان المذكور أعلاه ، خلال ستة أشهر من تاريخ نشر هذا الإعلان ، وعلى كل من عليه حقوق للشركة أن يؤديها للمصفي على العنوان المشار إليه .

المصفـي

إعـــــلان

عن بدء أعمال التصفية لشركة الشارفة للمواد الصحية ومواد البناء ش.م.م

يعلن حسين بن عبد الرضاء بن علي العبدواني أنه يقوم بتصفية شركة الشارفة للمواد الصحية ومواد البناء ش.م.م ، والمسجلة لدى أمانة السجل التجاري بالرقم ١٦٣٨١٠٦ ، وللمصفي وحده حق تمثيل الشركة في التصفية أمام الغير ، وعلى الجميع مراجعة المصفي في كافة الأمور التي تتعلق بأعمال الشركة على العنوان الآتي :

ص.ب : ٢٩٥٦ ر.ب : ١١٢

هاتف رقم : ٩٩٥٠٨٣٤٢

كما يدعو المصفي بموجب هذا الإعلان دائني الشركة للتقدم بادعاءاتهم ضد الشركة مدعمة بالمستندات الثبوتية على العنوان المذكور أعلاه ، خلال ستة أشهر من تاريخ نشر هذا الإعلان ، وعلى كل من عليه حقوق للشركة أن يؤديها للمصفي على العنوان المشار إليه .

المصفي

إعـــــلان

عن بدء أعمال التصفية لشركة السلاحة لخدمات الزراعية ش.م.م

يعلن حسين بن عبد الرضاء بن علي العبدواني أنه يقوم بتصفية شركة السلاحة لخدمات الزراعية ش.م.م ، والمسجلة لدى أمانة السجل التجاري بالرقم ١٦٠١٣٦٩ ، وللمصفي وحده حق تمثيل الشركة في التصفية أمام الغير ، وعلى الجميع مراجعة المصفي في كافة الأمور التي تتعلق بأعمال الشركة على العنوان الآتي :

ص.ب : ٢٩٥٦ ر.ب : ١١٢

هاتف رقم : ٩٩٥٠٨٣٤٢

كما يدعو المصفي بموجب هذا الإعلان دائني الشركة للتقدم بادعاءاتهم ضد الشركة مدعمة بالمستندات الثبوتية على العنوان المذكور أعلاه ، خلال ستة أشهر من تاريخ نشر هذا الإعلان ، وعلى كل من عليه حقوق للشركة أن يؤديها للمصفي على العنوان المشار إليه .

المصفي

إعـــــلان

عن بدء أعمال التصفية لشركة مقهى المبهاج ش.م.م

يعلن حسين بن عبد الرضاء بن علي العبدواني أنه يقوم بتصفية شركة مقهى المبهاج ش.م.م ، والمسجلة لدى أمانة السجل التجاري بالرقم ١٦٣٧٨٠٠ ، وللمصفي وحده حق تمثيل الشركة في التصفية أمام الغير ، وعلى الجميع مراجعة المصفي في كافة الأمور التي تتعلق بأعمال الشركة على العنوان الآتي :

ص.ب : ٢٩٥٦ ر.ب : ١١٢

هاتف رقم : ٩٩٥٠٨٣٤٢

كما يدعو المصفي بموجب هذا الإعلان دائني الشركة للتقدم بادعاءاتهم ضد الشركة مدعمة بالمستندات الثبوتية على العنوان المذكور أعلاه ، خلال ستة أشهر من تاريخ نشر هذا الإعلان ، وعلى كل من عليه حقوق للشركة أن يؤديها للمصفي على العنوان المشار إليه .

المصفي

بريك بن غانم بن سالم الرواس

إعـــــلان

عن بدء أعمال التصفية لشركة مشاريع الكتيني الوطنية ش.م.م

يعلن بريك بن غانم بن سالم الرواس أنه يقوم بتصفية شركة مشاريع الكتيني الوطنية ش.م.م ، والمسجلة لدى أمانة السجل التجاري بالرقم ١١١٨١٩٨ ، وللمصفي وحده حق تمثيل الشركة في التصفية أمام الغير ، وعلى الجميع مراجعة المصفي في كافة الأمور التي تتعلق بأعمال الشركة على العنوان الآتي :

صلالة الجديدة - ولاية صلالة - محافظة ظفار

ص.ب : ٦٩٥ ر.ب : ١٣٣

هاتف رقم : ٩٥٣٣٨٠٠٤

كما يدعو المصفي بموجب هذا الإعلان دائني الشركة للتقدم بادعاءاتهم ضد الشركة مدعمة بالمستندات الثبوتية على العنوان المذكور أعلاه ، خلال ستة أشهر من تاريخ نشر هذا الإعلان ، وعلى كل من عليه حقوق للشركة أن يؤديها للمصفي على العنوان المشار إليه .

المصفي

ماجد بن محمد بن ناصر السليمي

إعـــــلان

عن بدء أعمال التصفية لشركة غزال الدقم للتجارة والمقاولات - تضامنية

يعلن ماجد بن محمد بن ناصر السليمي أنه يقوم بتصفية شركة غزال الدقم للتجارة والمقاولات - تضامنية ، والمسجلة لدى أمانة السجل التجاري بالرقم ١١٩٧٩٤٣ ، وللمصفي وحده حق تمثيل الشركة في التصفية أمام الغير ، وعلى الجميع مراجعة المصفي في كافة الأمور التي تتعلق بأعمال الشركة على العنوان الآتي :

ولاية صحار - محافظة شمال الباطنة

ص.ب : ٤٩١ ر.ب : ٣٢٠

هاتف رقم : ٩٢٦٠٩٩٤٩

كما يدعو المصفي بموجب هذا الإعلان دائني الشركة للتقدم بادعاءاتهم ضد الشركة مدعمة بالمستندات الثبوتية على العنوان المذكور أعلاه ، خلال ستة أشهر من تاريخ نشر هذا الإعلان ، وعلى كل من عليه حقوق للشركة أن يؤديها للمصفي على العنوان المشار إليه .

المصفـي

فراس عطا الله الطه

إعـــــلان

عن بدء أعمال التصفية لشركة التكنولوجيا الحقيقية ش.م.م

يعلن فراس عطا الله الطه أنه يقوم بتصفية شركة التكنولوجيا الحقيقية ش.م.م ، والمسجلة لدى أمانة السجل التجاري بالرقم ١١٤٩٠٠٤ ، وللمصفي وحده حق تمثيل الشركة في التصفية أمام الغير ، وعلى الجميع مراجعة المصفي في كافة الأمور التي تتعلق بأعمال الشركة على العنوان الآتي :

ص.ب : ١٠٤٨ ر.ب : ١٣٣

هاتف رقم : ٩٩٤٤٥٠٠٦

كما يدعو المصفي بموجب هذا الإعلان دائني الشركة للتقدم بادعاءاتهم ضد الشركة مدعمة بالمستندات الثبوتية على العنوان المذكور أعلاه ، خلال ستة أشهر من تاريخ نشر هذا الإعلان ، وعلى كل من عليه حقوق للشركة أن يؤديها للمصفي على العنوان المشار إليه .

المصفـي

عقيل بن محمد بن جواد اللواتي

إعـــــلان

عن بدء أعمال التصفية لشركة عقيل وحسين للخدمات التجارية ش.م.م

يعلن عقيل بن محمد بن جواد اللواتي أنه يقوم بتصفية شركة عقيل وحسين للخدمات التجارية ش.م.م ، والمسجلة لدى أمانة السجل التجاري بالرقم ١٦٩١٥٥٤ ، وللمصفي وحده حق تمثيل الشركة في التصفية أمام الغير ، وعلى الجميع مراجعة المصفي في كافة الأمور التي تتعلق بأعمال الشركة على العنوان الآتي :

ص.ب : ٩٣٢ ر.ب : ١١٧

هاتف رقم : ٩٩٣٦١٠٠٠

كما يدعو المصفي بموجب هذا الإعلان دائني الشركة للتقدم بادعاءاتهم ضد الشركة مدعمة بالمستندات الثبوتية على العنوان المذكور أعلاه ، خلال ستة أشهر من تاريخ نشر هذا الإعلان ، وعلى كل من عليه حقوق للشركة أن يؤديها للمصفي على العنوان المشار إليه .

المصفـي

عادل بن علي بن سالم الصبحي

إعـــــلان

عن بدء أعمال التصفية لشركة رذاذ للخدمات الهندسية ش.م.م

يعلن عادل بن علي بن سالم الصبحي أنه يقوم بتصفية شركة رذاذ للخدمات الهندسية ش.م.م ، والمسجلة لدى أمانة السجل التجاري بالرقم ١٠٩٥٥١٣ ، وفقا لاتفاق الشركاء المؤرخ ٢٠١٨/٣/١٩م ، وللمصفي وحده حق تمثيل الشركة في التصفية أمام الغير ، وعلى الجميع مراجعة المصفي في كافة الأمور التي تتعلق بأعمال الشركة على العنوان الآتي :

الخوض - ولاية السيب - محافظة مسقط

ص.ب : ٤٠ ر.ب : ١٣٢

هاتف رقم : ٩٦٣١٣٠٣٦

كما يدعو المصفي بموجب هذا الإعلان دائني الشركة للتقدم بادعاءاتهم ضد الشركة مدعمة بالمستندات الثبوتية على العنوان المذكور أعلاه ، خلال ستة أشهر من تاريخ نشر هذا الإعلان ، وعلى كل من عليه حقوق للشركة أن يؤديها للمصفي على العنوان المشار إليه .

المصفـي

إسماعيل بن خلفان بن غريب السليماني

إعـــــلان

عن بدء أعمال التصفية لشركة محور المنتصر للتجارة ش.م.م

يعلن إسماعيل بن خلفان بن غريب السليماني أنه يقوم بتصفية شركة محور المنتصر للتجارة ش.م.م ، والمسجلة لدى أمانة السجل التجاري بالرقم ١٠٠٨٩٦٥ ، وفقا لاتفاق الشركاء المؤرخ ٢٠١٨/٨/١٢م ، وللمصفي وحده حق تمثيل الشركة في التصفية أمام الغير ، وعلى الجميع مراجعة المصفي في كافة الأمور التي تتعلق بأعمال الشركة على العنوان الآتي :

هاتف رقم : ٩٩٧٤٢١٣٥

كما يدعو المصفي بموجب هذا الإعلان دائني الشركة للتقدم بادعاءاتهم ضد الشركة مدعمة بالمستندات الثبوتية على العنوان المذكور أعلاه ، خلال ستة أشهر من تاريخ نشر هذا الإعلان ، وعلى كل من عليه حقوق للشركة أن يؤديها للمصفي على العنوان المشار إليه .

المصفي

جمال بن علي السيابي

إعـــــلان

عن بدء أعمال التصفية لشركة شرق الصويريج ش.م.م

يعلن جمال بن علي السيابي أنه يقوم بتصفية شركة شرق الصويريج ش.م.م ، والمسجلة لدى أمانة السجل التجاري بالرقم ١٢٩٩٦١٤ ، وللمصفي وحده حق تمثيل الشركة في التصفية أمام الغير ، وعلى الجميع مراجعة المصفي في كافة الأمور التي تتعلق بأعمال الشركة على العنوان الآتي :

المعبيلة الجنوبية - ولاية السيب - محافظة مسقط

ص.ب : ٣١٩٦ ر.ب : ١١٢

هاتف رقم : ٩٩٣٤٣٤٥٥

كما يدعو المصفي بموجب هذا الإعلان دائني الشركة للتقدم بادعاءاتهم ضد الشركة مدعمة بالمستندات الثبوتية على العنوان المذكور أعلاه ، خلال ستة أشهر من تاريخ نشر هذا الإعلان ، وعلى كل من عليه حقوق للشركة أن يؤديها للمصفي على العنوان المشار إليه .

المصفي

خلفان بن ناصر بن عامر الفارسي

إعـــــلان

عن بدء أعمال التصفية لشركة جسر العرب للتجارة والمقاولات - تضامنية

يعلن خلفان بن ناصر بن عامر الفارسي أنه يقوم بتصفية شركة جسر العرب للتجارة والمقاولات - تضامنية ، والمسجلة لدى أمانة السجل التجاري بالرقم ٦٠٥٣٥٣٠ ، وفقا لاتفاق الشركاء المؤرخ ٢٠١٨/٧/١٣م ، وللمصفي وحده حق تمثيل الشركة في التصفية أمام الغير ، وعلى الجميع مراجعة المصفي في كافة الأمور التي تتعلق بأعمال الشركة على العنوان الآتي :

ولاية المضيبي - محافظة شمال الشرقية

ص.ب : ٢٣٥ ر.ب : ٤٢٠

هاتف رقم : ٩٧١٣٤٧٧٤

كما يدعو المصفي بموجب هذا الإعلان دائني الشركة للتقدم بادعاءاتهم ضد الشركة مدعمة بالمستندات الثبوتية على العنوان المذكور أعلاه ، خلال ستة أشهر من تاريخ نشر هذا الإعلان ، وعلى كل من عليه حقوق للشركة أن يؤديها للمصفي على العنوان المشار إليه .

المصفي

عبدالله بن مسعود بن علي الحارثي

إعـــــلان

عن بدء أعمال التصفية لشركة الأضواء المشرقة - توصية

يعلن عبدالله بن مسعود بن علي الحارثي أنه يقوم بتصفية شركة الأضواء المشرقة - توصية ، والمسجلة لدى أمانة السجل التجاري بالرقم ١٥٢٤٨٢٨ ، وفقا لاتفاق الشركاء المؤرخ ٢٠١٨/٥/١٥م ، وللمصفي وحده حق تمثيل الشركة في التصفية أمام الغير ، وعلى الجميع مراجعة المصفي في كافة الأمور التي تتعلق بأعمال الشركة على العنوان الآتي :

ص.ب : ٧٩١ ر.ب : ١١١

هاتف رقم : ٩٩٢٧٨٨٧٧

كما يدعو المصفي بموجب هذا الإعلان دائني الشركة للتقدم بادعاءاتهم ضد الشركة مدعمة بالمستندات الثبوتية على العنوان المذكور أعلاه ، خلال ستة أشهر من تاريخ نشر هذا الإعلان ، وعلى كل من عليه حقوق للشركة أن يؤديها للمصفي على العنوان المشار إليه .

المصفي

أمينة بنت علي بن عبيد الفارسية
إعـــــلان
عن بدء أعمال التصفية
لشركة أمينة بنت علي بن عبيد الفارسي وشريكتها للتجارة - تضامنية

تعلن أمينة بنت علي بن عبيد الفارسية أنها تقوم بتصفية شركة أمينة بنت علي بن عبيد الفارسي وشريكتها للتجارة - تضامنية ، والمسجلة لدى أمانة السجل التجاري بالرقم ٨٠٣٨٧٣٢ ، وللمصفية وحدها حق تمثيل الشركة في التصفية أمام الغير ، وعلى الجميع مراجعة المصفية في كافة الأمور التي تتعلق بأعمال الشركة على العنوان الآتي :

ص.ب : ١٢ ر.ب : ١٢٥

هاتف رقم : ٩٤٦٥٥٥١٤

كما تدعو المصفية بموجب هذا الإعلان دائني الشركة للتقدم بادعاءاتهم ضد الشركة مدعمة بالمستندات الثبوتية على العنوان المذكور أعلاه ، خلال ستة أشهر من تاريخ نشر هذا الإعلان ، وعلى كل من عليه حقوق للشركة أن يؤديها للمصفية على العنوان المشار إليه .

المصفية

راشد بن محمد بن حمد الكيومي
إعـــــلان
عن بدء أعمال التصفية لشركة الكيومي والحبسي للتجارة - تضامنية

يعلن راشد بن محمد بن حمد الكيومي أنه يقوم بتصفية شركة الكيومي والحبسي للتجارة - تضامنية ، والمسجلة لدى أمانة السجل التجاري بالرقم ١٤٧٣٦٦٢ ، وللمصفي وحده حق تمثيل الشركة في التصفية أمام الغير ، وعلى الجميع مراجعة المصفي في كافة الأمور التي تتعلق بأعمال الشركة على العنوان الآتي :

ولاية صحار - محافظة شمال الباطنة

ص.ب : ٢٧٣ ر.ب : ١٢٢

هاتف رقم : ٩٦٠٦٠٧٥٥

كما يدعو المصفي بموجب هذا الإعلان دائني الشركة للتقدم بادعاءاتهم ضد الشركة مدعمة بالمستندات الثبوتية على العنوان المذكور أعلاه ، خلال ستة أشهر من تاريخ نشر هذا الإعلان ، وعلى كل من عليه حقوق للشركة أن يؤديها للمصفي على العنوان المشار إليه .

المصفي

عاصم بن طارش بن حسين البحراني

إعـــــلان

عن بدء أعمال التصفية لشركة ينابيع الصحراء للتجارة والمقاولات - توصية

يعلن عاصم بن طارش بن حسين البحراني أنه يقوم بتصفية شركة ينابيع الصحراء للتجارة والمقاولات - توصية ، والمسجلة لدى أمانة السجل التجاري بالرقم ٣١٥٨٠٦٣ ، وللمصفي وحده حق تمثيل الشركة في التصفية أمام الغير ، وعلى الجميع مراجعة المصفي في كافة الأمور التي تتعلق بأعمال الشركة على العنوان الآتي :

ص.ب : ٤٥٣ ر.ب : ٣١١

هاتف رقم : ٩٩٢٣٣٨٤٣

كما يدعو المصفي بموجب هذا الإعلان دائني الشركة للتقدم بادعاءاتهم ضد الشركة مدعمة بالمستندات الثبوتية على العنوان المذكور أعلاه ، خلال ستة أشهر من تاريخ نشر هذا الإعلان ، وعلى كل من عليه حقوق للشركة أن يؤديها للمصفي على العنوان المشار إليه .

المصفي

إعـــــلان

عن بدء أعمال التصفية لشركة عيون الأصائل للتجارة - توصية

يعلن عاصم بن طارش بن حسين البحراني أنه يقوم بتصفية شركة عيون الأصائل للتجارة - توصية ، والمسجلة لدى أمانة السجل التجاري بالرقم ٣١٨٤٠٦٤ ، وللمصفي وحده حق تمثيل الشركة في التصفية أمام الغير ، وعلى الجميع مراجعة المصفي في كافة الأمور التي تتعلق بأعمال الشركة على العنوان الآتي :

ص.ب : ٤٥٣ ر.ب : ٣١١

هاتف رقم : ٩٩٢٣٣٨٤٣

كما يدعو المصفي بموجب هذا الإعلان دائني الشركة للتقدم بادعاءاتهم ضد الشركة مدعمة بالمستندات الثبوتية على العنوان المذكور أعلاه ، خلال ستة أشهر من تاريخ نشر هذا الإعلان ، وعلى كل من عليه حقوق للشركة أن يؤديها للمصفي على العنوان المشار إليه .

المصفي

إعـــــلان

عن بدء أعمال التصفية

لشركة عاصم وحسن أبناء طارش بن حسين للتجارة - تضامنية

يعلن عاصم بن طارش بن حسين البحراني أنه يقوم بتصفية شركة عاصم وحسن أبناء طارش بن حسين للتجارة - تضامنية ، والمسجلة لدى أمانة السجل التجاري بالرقم ٣١٥٠٥٤٢ ، وللمصفي وحده حق تمثيل الشركة في التصفية أمام الغير ، وعلى الجميع مراجعة المصفي في كافة الأمور التي تتعلق بأعمال الشركة على العنوان الآتي :

ص.ب : ٤٥٣ ر.ب : ٣١١

هاتف رقم : ٩٩٢٣٣٨٤٣

كما يدعو المصفي بموجب هذا الإعلان دائني الشركة للتقدم بادعاءاتهم ضد الشركة مدعمة بالمستندات الثبوتية على العنوان المذكور أعلاه ، خلال ستة أشهر من تاريخ نشر هذا الإعلان ، وعلى كل من عليه حقوق للشركة أن يؤديها للمصفي على العنوان المشار إليه .

المصفي

حاتم بن محمد بن أحمد الشيزاوي

إعـــــلان

عن بدء أعمال التصفية لشركة إطلالة صحار العالمية - توصية

يعلن حاتم بن محمد بن أحمد الشيزاوي أنه يقوم بتصفية شركة إطلالة صحار العالمية - توصية ، والمسجلة لدى أمانة السجل التجاري بالرقم ١٢٦٣٩١٧ ، وللمصفي وحده حق تمثيل الشركة في التصفية أمام الغير ، وعلى الجميع مراجعة المصفي في كافة الأمور التي تتعلق بأعمال الشركة على العنوان الآتي :

ولاية صحار - محافظة شمال الباطنة

ص.ب : ١٠٣٨ ر.ب : ٣١١

هاتف رقم : ٩٥٠٥٠٩٩٠

كما يدعو المصفي بموجب هذا الإعلان دائني الشركة للتقدم بادعاءاتهم ضد الشركة مدعمة بالمستندات الثبوتية على العنوان المذكور أعلاه ، خلال ستة أشهر من تاريخ نشر هذا الإعلان ، وعلى كل من عليه حقوق للشركة أن يؤديها للمصفي على العنوان المشار إليه .

المصفي

مكتب التميمي والبرواني للمحاماة والاستشارات القانونية

إعـــــلان

عن انتهاء أعمال التصفية لشركة ديكرا عمان ش.م.م

يعلن مكتب التميمي والبرواني للمحاماة والاستشارات القانونية بصفته المصفي لشركة ديكرا عمان ش.م.م ، والمسجلة لدى أمانة السجل التجاري بالرقم ١٢١٢٣١٠ ، عن انتهاء أعمال التصفية وزوال الكيان القانوني للشركة وفقا لأحكام المادة (٢٧) من قانون الشركات التجارية رقم ٤/٧٤ .

المصفي

إعـــــلان

عن انتهاء أعمال التصفية لشركة ام تي دي عمان للبنية التحتية ش.م.م

يعلن مكتب التميمي والبرواني للمحاماة والاستشارات القانونية بصفته المصفي لشركة ام تي دي عمان للبنية التحتية ش.م.م ، والمسجلة لدى أمانة السجل التجاري بالرقم ١١٩٣٣٩١ ، عن انتهاء أعمال التصفية وزوال الكيان القانوني للشركة وفقا لأحكام المادة (٢٧) من قانون الشركات التجارية رقم ٤/٧٤ .

المصفي

إعـــــلان

عن انتهاء أعمال التصفية لشركة دبليو سي تي طرق عمان ش.م.م

يعلن مكتب التميمي والبرواني للمحاماة والاستشارات القانونية بصفته المصفي لشركة دبليو سي تي طرق عمان ش.م.م ، والمسجلة لدى أمانة السجل التجاري بالرقم ١١٦٤٢٥٧ ، عن انتهاء أعمال التصفية وزوال الكيان القانوني للشركة وفقا لأحكام المادة (٢٧) من قانون الشركات التجارية رقم ٤/٧٤ .

المصفي

مكتب حمدان الدرعي - محامون ومستشارون في القانون

إعـــــلان

عن انتهاء أعمال التصفية لشركة مشاريع الرفعة التجارية ش.م.م

يعلن مكتب حمدان الدرعي - محامون ومستشارون في القانون - بصفته المصفي لشركة مشاريع الرفعة التجارية ش.م.م ، والمسجلة لدى أمانة السجل التجاري بالرقم ١٥٠٢٨٤٠ ، عن انتهاء أعمال التصفية وزوال الكيان القانوني للشركة وفقا لأحكام المادة (٢٧) من قانون الشركات التجارية رقم ٤/٧٤ .

المصفي

إعـــــلان

عن انتهاء أعمال التصفية لشركة مشاريع الدرعي الوطنية ش.م.م

يعلن مكتب حمدان الدرعي - محامون ومستشارون في القانون - بصفته المصفي لشركة مشاريع الدرعي الوطنية ش.م.م ، والمسجلة لدى أمانة السجل التجاري بالرقم ١٦٨٢٢٩٦ ، عن انتهاء أعمال التصفية وزوال الكيان القانوني للشركة وفقا لأحكام المادة (٢٧) من قانون الشركات التجارية رقم ٤/٧٤ .

المصفي

مكتب بي دي او جواد حبيب

إعـــــلان

عن انتهاء أعمال التصفية لشركة العمانية للخدمات الخرسانية ش.م.م

يعلن مكتب بي دي او جواد حبيب بصفته المصفي لشركة العمانية للخدمات الخرسانية ش.م.م ، والمسجلة لدى أمانة السجل التجاري بالرقم ١٢٧٤١٨٠ ، عن انتهاء أعمال التصفية وزوال الكيان القانوني للشركة وفقا لأحكام المادة (٢٧) من قانون الشركات التجارية رقم ٤/٧٤ .

المصفي

حسين بن علي بن محمد الراشدي

إعـــــلان

عن انتهاء أعمال التصفية لشركة روائع الإبداع العالمية ش.م.م

يعلن حسين بن علي بن محمد الراشدي بصفته المصفي لشركة روائع الإبداع العالمية ش.م.م ، والمسجلة لدى أمانة السجل التجاري بالرقم ١٢٢٤٣٤٥ ، عن انتهاء أعمال التصفية وزوال الكيان القانوني للشركة وفقا لأحكام المادة (٢٧) من قانون الشركات التجارية رقم ٤/٧٤ .

المصفي

بدر بن مبارك بن مزروع اليعقوبي

إعـــــلان

عن انتهاء أعمال التصفية لشركة مناهل الجبيل التجارية - توصية

يعلن بدر بن مبارك بن مزروع اليعقوبي بصفته المصفي لشركة مناهل الجبيل التجارية - توصية ، والمسجلة لدى أمانة السجل التجاري بالرقم ١١٤٩٩٣٤ ، عن انتهاء أعمال التصفية وزوال الكيان القانوني للشركة وفقا لأحكام المادة (٢٧) من قانون الشركات التجارية رقم ٤/٧٤ .

المصفي

إعـــــلان

عن انتهاء أعمال التصفية لشركة مشاريع بدر اليعقوبي للتجارة - توصية

يعلن بدر بن مبارك بن مزروع اليعقوبي بصفته المصفي لشركة مشاريع بدر اليعقوبي للتجارة - توصية ، والمسجلة لدى أمانة السجل التجاري بالرقم ٨٠٥٧٦٩٩ ، عن انتهاء أعمال التصفية وزوال الكيان القانوني للشركة وفقا لأحكام المادة (٢٧) من قانون الشركات التجارية رقم ٤/٧٤ .

المصفي

إبراهيم بن محمد بن سالمين الشبلي

إعـــــلان

عن انتهاء أعمال التصفية لشركة سراج صحار المتحدة - توصية

يعلن إبراهيم بن محمد بن سالمين الشبلي بصفته المصفي لشركة سراج صحار المتحدة - توصية ، والمسجلة لدى أمانة السجل التجاري بالرقم ١١٢٥٤٠٠ ، عن انتهاء أعمال التصفية وزوال الكيان القانوني للشركة وفقا لأحكام المادة (٢٧) من قانون الشركات التجارية رقم ٧٤/٤ .

المصفي

إعـــــلان

عن انتهاء أعمال التصفية لشركة شواطئ الرباط للتجارة - تضامنية

يعلن إبراهيم بن محمد بن سالمين الشبلي بصفته المصفي لشركة شواطئ الرباط للتجارة - تضامنية ، والمسجلة لدى أمانة السجل التجاري بالرقم ١١٢٦٢٦٥ ، عن انتهاء أعمال التصفية وزوال الكيان القانوني للشركة وفقا لأحكام المادة (٢٧) من قانون الشركات التجارية رقم ٧٤/٤ .

المصفي

إعـــــلان

عن انتهاء أعمال التصفية لشركة مشاريع الحكيم المتميزة - تضامنية

يعلن إبراهيم بن محمد بن سالمين الشبلي بصفته المصفي لشركة مشاريع الحكيم المتميزة - تضامنية ، والمسجلة لدى أمانة السجل التجاري بالرقم ١١٢٧٥٩٦ ، عن انتهاء أعمال التصفية وزوال الكيان القانوني للشركة وفقا لأحكام المادة (٢٧) من قانون الشركات التجارية رقم ٧٤/٤ .

المصفي

محمد بن مطر بن حمد الشبلي

إعـــــلان

عن انتهاء أعمال التصفية

لشركة سما العاصمة الماسية للتجارة والمقاولات - تضامنية

يعلن محمد بن مطر بن حمد الشبلي بصفته المصفي لشركة سما العاصمة الماسية للتجارة والمقاولات - تضامنية ، والمسجلة لدى أمانة السجل التجاري بالرقم ١٢٦٨٢٩٠ ، عن انتهاء أعمال التصفية وزوال الكيان القانوني للشركة وفقا لأحكام المادة (٢٧) من قانون الشركات التجارية رقم ٤/٧٤ .

المصفي

سعيد بن راشد بن سعيد الشبلي

إعـــــلان

عن انتهاء أعمال التصفية

لشركة جداول وادي الجزي للتجارة والمقاولات - تضامنية

يعلن سعيد بن راشد بن سعيد الشبلي بصفته المصفي لشركة جداول وادي الجزي للتجارة والمقاولات - تضامنية ، والمسجلة لدى أمانة السجل التجاري بالرقم ١٠١٤٩٩٦ ، عن انتهاء أعمال التصفية وزوال الكيان القانوني للشركة وفقا لأحكام المادة (٢٧) من قانون الشركات التجارية رقم ٤/٧٤ .

المصفي

محمد بن ناصر بن راشد البادي

إعـــــلان

عن انتهاء أعمال التصفية لشركة الخبرة الخليجية للتجارة ش.م.م

يعلن محمد بن ناصر بن راشد البادي بصفته المصفي لشركة الخبرة الخليجية للتجارة ش.م.م ، والمسجلة لدى أمانة السجل التجاري بالرقم ١٠٦١٣٧٧ ، عن انتهاء أعمال التصفية وزوال الكيان القانوني للشركة وفقا لأحكام المادة (٢٧) من قانون الشركات التجارية رقم ٤/٧٤ .

المصفي

سالم بن عبدالله بن خميس الزعابي

إعـــــلان

عن انتهاء أعمال التصفية لشركة قناديل الشرق للتجارة ش.م.م

يعلن سالم بن عبدالله بن خميس الزعابي بصفته المصفي لشركة قناديل الشرق للتجارة ش.م.م ، والمسجلة لدى أمانة السجل التجاري بالرقم ١٢٦٩٦٢٨ ، عن انتهاء أعمال التصفية وزوال الكيان القانوني للشركة وفقا لأحكام المادة (٢٧) من قانون الشركات التجارية رقم ٤/٧٤ .

المصفي

عبدالله بن علي بن أحمد الكشري

إعـــــلان

عن انتهاء أعمال التصفية لشركة ملتقى الطرق للحلول التجارية ش.م.م

يعلن عبدالله بن علي بن أحمد الكشري بصفته المصفي لشركة ملتقى الطرق للحلول التجارية ش.م.م ، والمسجلة لدى أمانة السجل التجاري بالرقم ١١٨٧٨٥٨ ، عن انتهاء أعمال التصفية وزوال الكيان القانوني للشركة وفقا لأحكام المادة (٢٧) من قانون الشركات التجارية رقم ٤/٧٤ .

المصفي

إعـــــلان

عن انتهاء أعمال التصفية لشركة جومز الفنية ش.م.م

يعلن عبدالله بن علي بن أحمد الكشري بصفته المصفي لشركة جومز الفنية ش.م.م ، والمسجلة لدى أمانة السجل التجاري بالرقم ١١٧٨٠٩٢ ، عن انتهاء أعمال التصفية وزوال الكيان القانوني للشركة وفقا لأحكام المادة (٢٧) من قانون الشركات التجارية رقم ٤/٧٤ .

المصفي

سليمان بن ناصر بن خميس المقبالي

إعـــــلان

عن انتهاء أعمال التصفية

لشركة محمد بن عبدالرسول بن علي ساجواني وشريكه للتجارة - تضامنية

يعلن سليمان بن ناصر بن خميس المقبالي بصفته المصفي لشركة محمد بن عبدالرسول بن علي ساجواني وشريكه للتجارة - تضامنية ، والمسجلة لدى أمانة السجل التجاري بالرقم ٣٢٥١٠٦٣ ، عن انتهاء أعمال التصفية وزوال الكيان القانوني للشركة وفقا لأحكام المادة (٢٧) من قانون الشركات التجارية رقم ٧٤/٤ .

المصفـي

عبدالله بن أحمد بن سيف البادي

إعـــــلان

عن انتهاء أعمال التصفية

لشركة ساحل مجز الذهبي للتجارة والمقاولات - توصية

يعلن عبدالله بن أحمد بن سيف البادي بصفته المصفي لشركة ساحل مجز الذهبي للتجارة والمقاولات - توصية ، والمسجلة لدى أمانة السجل التجاري بالرقم ١٠٥٣١٠٤ ، عن انتهاء أعمال التصفية وزوال الكيان القانوني للشركة وفقا لأحكام المادة (٢٧) من قانون الشركات التجارية رقم ٧٤/٤ .

المصفـي

طلال بن عباس بن محمد البلوشي

إعـــــلان

عن انتهاء أعمال التصفية لشركة الأيام المتحدة السبعة للتجارة - توصية

يعلن طلال بن عباس بن محمد البلوشي بصفته المصفي لشركة الأيام المتحدة السبعة للتجارة - توصية ، والمسجلة لدى أمانة السجل التجاري بالرقم ١١٦٦٥٤٤ ، عن انتهاء أعمال التصفية وزوال الكيان القانوني للشركة وفقا لأحكام المادة (٢٧) من قانون الشركات التجارية رقم ٧٤/٤ .

المصفـي

خالد بن سالم بن سيف المعمري

إعـــــلان

عن انتهاء أعمال التصفية

لشركة شاطئ المدينة للتجارة والمقاولات - تضامنية

يعلن خالد بن سالم بن سيف المعمري بصفته المصفي لشركة شاطئ المدينة للتجارة والمقاولات - تضامنية ، والمسجلة لدى أمانة السجل التجاري بالرقم ٣١٩٥٠٧٤ ، عن انتهاء أعمال التصفية وزوال الكيان القانوني للشركة وفقا لأحكام المادة (٢٧) من قانون الشركات التجارية رقم ٧٤/٤ .

المصفـي

درويش بن محمد بن سعيد البلوشي

إعـــــلان

عن انتهاء أعمال التصفية لشركة لمسات الباطنة المتحدة - تضامنية

يعلن درويش بن محمد بن سعيد البلوشي بصفته المصفي لشركة لمسات الباطنة المتحدة - تضامنية ، والمسجلة لدى أمانة السجل التجاري بالرقم ١١٥٨٠٨٣ ، عن انتهاء أعمال التصفية وزوال الكيان القانوني للشركة وفقا لأحكام المادة (٢٧) من قانون الشركات التجارية رقم ٧٤/٤ .

المصفـي

عامر بن حمد بن سعيد الشبلي

إعـــــلان

عن انتهاء أعمال التصفية

لشركة صروح الطريف للتجارة والمقاولات - تضامنية

يعلن عامر بن حمد بن سعيد الشبلي بصفته المصفي لشركة صروح الطريف للتجارة والمقاولات - تضامنية ، والمسجلة لدى أمانة السجل التجاري بالرقم ١٠٧٠٥٤٧ ، عن انتهاء أعمال التصفية وزوال الكيان القانوني للشركة وفقا لأحكام المادة (٢٧) من قانون الشركات التجارية رقم ٧٤/٤ .

المصفـي

أيمن بن أحمد بن خليفة الفارسي

إعـــــلان

عن انتهاء أعمال التصفية لشركة ينابيع المحافظة للتجارة - تضامنية

يعلن أيمن بن أحمد بن خليفة الفارسي بصفته المصفي لشركة ينابيع المحافظة للتجارة - تضامنية ، والمسجلة لدى أمانة السجل التجاري بالرقم ١٠٥٠٢٤٠ ، عن انتهاء أعمال التصفية وزوال الكيان القانوني للشركة وفقا لأحكام المادة (٢٧) من قانون الشركات التجارية رقم ٧٤/٤ .

المصفي

محمد بن عبدالله بن محمد الحوسني

إعـــــلان

عن انتهاء أعمال التصفية

لشركة محمد بن عبدالله بن محمد الحوسني وأولاده للتجارة - توصية

يعلن محمد بن عبدالله بن محمد الحوسني بصفته المصفي لشركة محمد بن عبدالله بن محمد الحوسني وأولاده للتجارة - توصية ، والمسجلة لدى أمانة السجل التجاري بالرقم ٣١٤٤٣٥٦ ، عن انتهاء أعمال التصفية وزوال الكيان القانوني للشركة وفقا لأحكام المادة (٢٧) من قانون الشركات التجارية رقم ٧٤/٤ .

المصفي

سالم بن عمر بن محمد المعمري

إعـــــلان

عن انتهاء أعمال التصفية لشركة جرناس الفلج المتحدة ش.م.م

يعلن سالم بن عمر بن محمد المعمري بصفته المصفي لشركة جرناس الفلج المتحدة ش.م.م ، والمسجلة لدى أمانة السجل التجاري بالرقم ١١٦٣٧٧١ ، عن انتهاء أعمال التصفية وزوال الكيان القانوني للشركة وفقا لأحكام المادة (٢٧) من قانون الشركات التجارية رقم ٧٤/٤ .

المصفي

عثمان بن خميس بن عبيد الكحالي

إعـــــلان

عن انتهاء أعمال التصفية لشركة معالم صحم للتجارة - تضامنية

يعلن عثمان بن خميس بن عبيد الكحالي بصفته المصفي لشركة معالم صحم للتجارة - تضامنية ، والمسجلة لدى أمانة السجل التجاري بالرقم ٣١٤٨١٦٥ ، عن انتهاء أعمال التصفية وزوال الكيان القانوني للشركة وفقا لأحكام المادة (٢٧) من قانون الشركات التجارية رقم ٤/٧٤ .

المصفي

علي بن جمعة بن علي الشيزاوي

إعـــــلان

عن انتهاء أعمال التصفية لشركة مشاريع آفاق الحضارة - تضامنية

يعلن علي بن جمعة بن علي الشيزاوي بصفته المصفي لشركة مشاريع آفاق الحضارة - تضامنية ، والمسجلة لدى أمانة السجل التجاري بالرقم ١٥٧٥٥٠٣ ، عن انتهاء أعمال التصفية وزوال الكيان القانوني للشركة وفقا لأحكام المادة (٢٧) من قانون الشركات التجارية رقم ٤/٧٤ .

المصفي

إعـــــلان

عن انتهاء أعمال التصفية لشركة مشاريع آفاق الحضارة - تضامنية

يعلن علي بن جمعة بن علي الشيزاوي بصفته المصفي لشركة مشاريع آفاق الحضارة - تضامنية ، والمسجلة لدى أمانة السجل التجاري بالرقم ٣١٨٧٢٦٨ ، عن انتهاء أعمال التصفية وزوال الكيان القانوني للشركة وفقا لأحكام المادة (٢٧) من قانون الشركات التجارية رقم ٤/٧٤ .

المصفي

يوسف بن سعيد بن خلفان الكندي

إعـــــلان

عن انتهاء أعمال التصفية لشركة الكندي والذهلي للتجارة - تضامنية

يعلن يوسف بن سعيد بن خلفان الكندي بصفته المصفي لشركة الكندي والذهلي للتجارة - تضامنية ، والمسجلة لدى أمانة السجل التجاري بالرقم ٣١٥٣٦٢٢ ، عن انتهاء أعمال التصفية وزوال الكيان القانوني للشركة وفقا لأحكام المادة (٢٧) من قانون الشركات التجارية رقم ٧٤/٤ .

المصفي

سعيد بن محمد بن علي الفارسي

إعـــــلان

عن انتهاء أعمال التصفية لشركة بساتين مجيس للتجارة ش.م.م

يعلن سعيد بن محمد بن علي الفارسي بصفته المصفي لشركة بساتين مجيس للتجارة ش.م.م ، والمسجلة لدى أمانة السجل التجاري بالرقم ٣١٨١٩٩٥ ، عن انتهاء أعمال التصفية وزوال الكيان القانوني للشركة وفقا لأحكام المادة (٢٧) من قانون الشركات التجارية رقم ٧٤/٤ .

المصفي

جاسم بن عبدالله بن سليم السناني

إعـــــلان

عن انتهاء أعمال التصفية لشركة سواحل الخليج المتحدة ش.م.م

يعلن جاسم بن عبدالله بن سليم السناني بصفته المصفي لشركة سواحل الخليج المتحدة ش.م.م ، والمسجلة لدى أمانة السجل التجاري بالرقم ١٠٩٥٨١٤ ، عن انتهاء أعمال التصفية وزوال الكيان القانوني للشركة وفقا لأحكام المادة (٢٧) من قانون الشركات التجارية رقم ٧٤/٤ .

المصفي

فهد بن سعيد بن خميس آل عبدالسلام

إعـــــلان

عن انتهاء أعمال التصفية لشركة مشاريع أبو عبدالعزيز للمقاولات - توصية

يعلن فهد بن سعيد بن خميس آل عبدالسلام بصفته المصفي لشركة مشاريع أبو عبدالعزيز للمقاولات - توصية ، والمسجلة لدى أمانة السجل التجاري بالرقم ١٢٥٩١٢٥ ، عن انتهاء أعمال التصفية وزوال الكيان القانوني للشركة وفقا لأحكام المادة (٢٧) من قانون الشركات التجارية رقم ٤/٧٤ .

المصفي

عبدالله بن سالم بن النخار الوهيبي

إعـــــلان

عن انتهاء أعمال التصفية لشركة المحاربي للتجارة - توصية

يعلن عبدالله بن سالم بن النخار الوهيبي بصفته المصفي لشركة المحاربي للتجارة - توصية ، والمسجلة لدى أمانة السجل التجاري بالرقم ٦٠٥٩٢٠١ ، عن انتهاء أعمال التصفية وزوال الكيان القانوني للشركة وفقا لأحكام المادة (٢٧) من قانون الشركات التجارية رقم ٤/٧٤ .

المصفي

علي بن راشد بن محمد البحري

إعـــــلان

عن انتهاء أعمال التصفية لشركة آفاق التعاون الوطنية - تضامنية

يعلن علي بن راشد بن محمد البحري بصفته المصفي لشركة آفاق التعاون الوطنية - تضامنية ، والمسجلة لدى أمانة السجل التجاري بالرقم ١١٥١٠٤٣ ، عن انتهاء أعمال التصفية وزوال الكيان القانوني للشركة وفقا لأحكام المادة (٢٧) من قانون الشركات التجارية رقم ٤/٧٤ .

المصفي

سعود بن علي الزدجالي

إعـــــلان

عن انتهاء أعمال التصفية لشركة رمال رأس مدركة - توصية

يعلن سعود بن علي الزدجالي بصفته المصفي لشركة رمال رأس مدركة - توصية ، والمسجلة لدى أمانة السجل التجاري بالرقم ١١٣٤٢٠٩ ، عن انتهاء أعمال التصفية وزوال الكيان القانوني للشركة وفقا لأحكام المادة (٢٧) من قانون الشركات التجارية رقم ٧٤/٤ .

المصفي

سالم بن خلفان بن طالب الوهيبي

إعـــــلان

عن انتهاء أعمال التصفية لشركة الوهيبي للتطوير والتعمير ش.م.م

يعلن سالم بن خلفان بن طالب الوهيبي بصفته المصفي لشركة الوهيبي للتطوير والتعمير ش.م.م ، والمسجلة لدى أمانة السجل التجاري بالرقم ١١٠٦٢٧٢ ، عن انتهاء أعمال التصفية وزوال الكيان القانوني للشركة وفقا لأحكام المادة (٢٧) من قانون الشركات التجارية رقم ٧٤/٤ .

المصفي

جميل بن عبدالله بن خلفان الناعبي

إعـــــلان

عن انتهاء أعمال التصفية لشركة الشفافية الصادقة ش.م.م

يعلن جميل بن عبدالله بن خلفان الناعبي بصفته المصفي لشركة الشفافية الصادقة ش.م.م ، والمسجلة لدى أمانة السجل التجاري بالرقم ١٠٢٩٨٨٧ ، عن انتهاء أعمال التصفية وزوال الكيان القانوني للشركة وفقا لأحكام المادة (٢٧) من قانون الشركات التجارية رقم ٧٤/٤ .

المصفي

عمر بن سعيد بن حميد بن علي العبري

إعـــــلان

عن انتهاء أعمال التصفية لشركة درة صحار العالمية ش.م.م

يعلن عمر بن سعيد بن حميد بن علي العبري بصفته المصفي لشركة درة صحار العالمية ش.م.م ، والمسجلة لدى أمانة السجل التجاري بالرقم ١١٩٦٩٦٧ ، عن انتهاء أعمال التصفية وزوال الكيان القانوني للشركة وفقا لأحكام المادة (٢٧) من قانون الشركات التجارية رقم ٧٤/٤ .

المصفـي

سنان بن علي بن مسعود المجرفي

إعـــــلان

عن انتهاء أعمال التصفية لشركة معالي العز للتجارة ش.م.م

يعلن سنان بن علي بن مسعود المجرفي بصفته المصفي لشركة معالي العز للتجارة ش.م.م ، والمسجلة لدى أمانة السجل التجاري بالرقم ٧٠٧٦٧٢٠ ، عن انتهاء أعمال التصفية وزوال الكيان القانوني للشركة وفقا لأحكام المادة (٢٧) من قانون الشركات التجارية رقم ٧٤/٤ .

المصفـي

سلطان بن محمد بن سليمان الكلباني

إعـــــلان

عن انتهاء أعمال التصفية لشركة شعاع الكوثر ش.م.م

يعلن سلطان بن محمد بن سليمان الكلباني بصفته المصفي لشركة شعاع الكوثر ش.م.م ، والمسجلة لدى أمانة السجل التجاري بالرقم ١٠٨٥٨١٧ ، عن انتهاء أعمال التصفية وزوال الكيان القانوني للشركة وفقا لأحكام المادة (٢٧) من قانون الشركات التجارية رقم ٧٤/٤ .

المصفـي