بســم الله الرحـمن الرحيــم

ســـــلطنة عـمـــــان
الجريـــدة الرســميـــة
تصـــــــدرها
وزارة الشـــــؤون الـقـــانـــونيـــة

العــدد (١٢٦٨) السنـة السابعـة والأربعـون

الأحـد ١٠ ربيع الأول ١٤٤٠هـ الموافـق ١٨ نوفمبـر ٢٠١٨م

المحتـــــويـات

		رقم الصفحة
مـــراســيـــم سـلـطانيـــة		
مرسـوم سلطانـي رقـم ٢٠١٨/٢٨	بإجراء بعض التعديلات على قانون علم الدولة وشعارها ونشيدها الوطني .	١٧
مرسـوم سلطانـي رقـم ٢٠١٨/٢٩	بإصدار قانون حظر تملك غير العمانيين للأراضي والعقارات في بعض الأماكن .	١٨
مرسـوم سلطانـي رقـم ٢٠١٨/٣٠	بإصـدار نظـام حسـاب الضمـان لمشروعـات التطوير العقاري .	٢٢
مرسـوم سلطانـي رقـم ٢٠١٨/٣١	بتعيين أمين عام للشؤون العسكرية في المكتب السلطاني .	٢٩
مرسـوم سلطانـي رقـم ٢٠١٨/٣٢	بمنـح الجنسيـة العمانيـة .	٣٠
أوامـر سـاميـة بمنـح أوسمـة		
ديوان البلاط السلطاني		
المراســـم السلطانيـــة		
أمـــر بمنـــح وســـام .		٣٥
أمـــر بمنـــح وســـام .		٣٦

رقم
الصفحة

قـــــــــرارات وزاريـــــــــة

وزارة الإسكـــان

قـــــرار وزاري رقـــــم ٢٠١٨/٩٢ صادر في ٢٠١٨/١١/١٣ بشأن ضوابط الاستثمار للأراضي الحكومية المخصصة لمؤسسات التعليم العالي الخاصة . ٣٩

وزارة التجـارة والصناعــة

قـــــرار وزاري رقـــــم ٢٠١٨/٢٣٨ صادر في ٢٠١٨/١١/٧ بتحديد العائد مقابل الحصول على قرض أو دين تجاري . ٤١

إعـــــــلانات رســـــميـــــة

وزارة التجـارة والصناعــة

إعلان بشأن تسجيل نماذج صناعية . ٤٥

إعلان بشأن طلبات براءات الاختراع المقبولة . ٥٥

الإعلانات الخاصة بالنشر عن طلبات تسجيل العلامات التجارية . ٨٣

إعلان بشأن العلامات التي تم التأشير في السجلات بانتقال ملكيتها . ٢٤٤

إعلان بشأن تجديد مدة حماية علامات تجارية مسجلة . ٢٦٦

استـــدراك . ٢٧٣

مجلـــس المناقصـــات

إعلان عن طرح المناقصة رقم ٢٠١٨/١٢ . ٢٧٥

البنـك المركـزي العمانـي

إعلان بشأن القيمة الإجمالية للنقد المتداول في السلطنة إلى نهاية شهر أكتوبر ٢٠١٨م . ٢٧٦

إعـــــــلانات تجاريـــــــة

إعلان عن بدء أعمال التصفية لشركة مشاريع أمطار الخليج التجارية ش.م.م . ٢٧٧

إعلان عن بدء أعمال التصفية لشركة الطيف الرائد للاتصالات الشرق الأوسط (شركة منطقة حرة) ش.م.م . ٢٧٧

رقم الصفحة

إعلان عن بدء أعمال التصفية لشركة تمليك للتجارة والمقاولات ش.م.م . ٢٧٨
إعلان عن بدء أعمال التصفية لشركة رمال الغويل العالمية ش.م.م . ٢٧٨
إعلان عن بدء أعمال التصفية لشركة سلوت جوميتري للاستشارات الهندسية ش.م.م . ٢٧٩
إعلان عن بدء أعمال التصفية لشركة اي ال اف وشريكه ش.م.م . ٢٧٩
إعلان عن بدء أعمال التصفية لشركة خالد بن حمدان بن رمضان البلوشي للتجارة ش.م.م . ٢٨٠
إعلان عن بدء أعمال التصفية لشركة المذري للتجارة والمقاولات ش.م.م . ٢٨٠
إعلان عن بدء أعمال التصفية لشركة أضواء الواصل للتجارة والمقاولات - تضامنية . ٢٨١
إعلان عن بدء أعمال التصفية لشركة مناظر الغبيرة للتجارة والمقاولات - تضامنية . ٢٨١
إعلان عن بدء أعمال التصفية لشركة شمال الدمة للتجارة - تضامنية . ٢٨٢
إعلان عن بدء أعمال التصفية لشركة صدى الظاهر للتجارة والمقاولات - تضامنية . ٢٨٢
إعلان عن بدء أعمال التصفية لشركة شوامخ الصحراء للتجارة - تضامنية . ٢٨٣
إعلان عن بدء أعمال التصفية لشركة أنوار المزاريع للتجارة والمقاولات ش.م.م . ٢٨٣
إعلان عن بدء أعمال التصفية للشركة الهندسية لخدمات المياه ش.م.م . ٢٨٤
إعلان عن بدء أعمال التصفية لشركة الدقم للمشاريع الرائدة ش.م.م . ٢٨٤
إعلان عن بدء أعمال التصفية لشركة مركز الذهب الرائد ش.م.م . ٢٨٥
إعلان عن بدء أعمال التصفية لشركة سعيد أحمد الشنفري وأولاده - توصية . ٢٨٥
إعلان عن بدء أعمال التصفية لشركة محلات سمهرام التجارية المحدودة ش.م.م . ٢٨٦
إعلان عن بدء أعمال التصفية لشركة لمار للأزياء ش.م.م . ٢٨٦
إعلان عن بدء أعمال التصفية لشركة سعيد وعبدالله أبناء خلفان المجيزي للتجارة - تضامنية . ٢٨٧
إعلان عن بدء أعمال التصفية للشركة العربية الكونية للتجارة وإدارة المطاعم ش.م.م . ٢٨٧
إعلان عن بدء أعمال التصفية لشركة مبادلة للاستثمار ش.م.م . ٢٨٨
إعلان عن بدء أعمال التصفية لشركة أسماكي ش.م.م . ٢٨٨

رقم الصفحة

إعلان عن بدء أعمال التصفية لشركة إمبراطورية البحار العالمية - توصية . ٢٨٩

إعلان عن بدء أعمال التصفية لشركة علي وعبدالله أبناء راشد الحديدي للتجارة - تضامنية . ٢٨٩

إعلان عن بدء أعمال التصفية لشركة أبناء مياه شفيع محمد الزدجالي وشريكتهم - تضامنية . ٢٩٠

إعلان عن بدء أعمال التصفية لشركة أغصان بدبد للتجارة ش.م.م . ٢٩٠

إعلان عن بدء أعمال التصفية لشركة شمس التقدم للتجارة والمقاولات ش.م.م . ٢٩١

إعلان عن بدء أعمال التصفية لشركة مشاريع بياق المتكاملة ش.م.م . ٢٩١

إعلان عن بدء أعمال التصفية لشركة غصون إزكي للتجارة والمقاولات ش.م.م . ٢٩٢

إعلان عن بدء أعمال التصفية لشركة روضة العرب ش.م.م . ٢٩٢

إعلان عن بدء أعمال التصفية لشركة آفاق سيماء للتجارة والمقاولات ش.م.م . ٢٩٣

إعلان عن بدء أعمال التصفية لشركة مرهون المحرزي وسعيد المجيزي - تضامنية . ٢٩٣

إعلان عن بدء أعمال التصفية لشركة الصاروج المتقدمة - تضامنية . ٢٩٤

إعلان عن بدء أعمال التصفية لشركة الأوركيد المتحدة ش.م.م . ٢٩٤

إعلان عن بدء أعمال التصفية لشركة أسطول الخليج ش.م.م . ٢٩٥

إعلان عن بدء أعمال التصفية لشركة الأشراس للتجارة ش.م.م . ٢٩٥

إعلان عن بدء أعمال التصفية لشركة كريستال لتجارة حديد الخردة ش.م.م . ٢٩٦

إعلان عن بدء أعمال التصفية لشركة كريستال للألمنيوم ش.م.م . ٢٩٦

إعلان عن بدء أعمال التصفية لشركة نبراس الصحراء للتجارة والمقاولات - تضامنية . ٢٩٧

إعلان عن بدء أعمال التصفية لشركة شهاب الباطنة للتجارة - تضامنية . ٢٩٧

إعلان عن بدء أعمال التصفية لشركة دار الوافي للتجارة - تضامنية . ٢٩٨

إعلان عن بدء أعمال التصفية لشركة التبيان العصرية للتجارة ش.م.م . ٢٩٨

إعلان عن بدء أعمال التصفية لشركة شراع القرحة للتجارة - تضامنية . ٢٩٩

إعلان عن بدء أعمال التصفية لشركة محيطات الخليج الذهبية - توصية . ٢٩٩

رقم الصفحة

إعلان عن بدء أعمال التصفية لشركة مغامرات الصحراء ش.م.م .	٣٠٠
إعلان عن بدء أعمال التصفية لشركة الماهر العالمية ش.م.م .	٣٠٠
إعلان عن بدء أعمال التصفية لشركة مجموعة البحيري التجارية ش.م.م .	٣٠١
إعلان عن بدء أعمال التصفية لشركة أحمد وليلى للتجارة ش.م.م .	٣٠١
إعلان عن بدء أعمال التصفية لشركة بيت الخبز ش.م.م .	٣٠٢
إعلان عن بدء أعمال التصفية لشركة صالح بن سالم الحبسي وأخوانه للتجارة - تضامنية .	٣٠٢
إعلان عن بدء أعمال التصفية لشركة الهيصم للتجارة ش.م.م .	٣٠٣
إعلان عن بدء أعمال التصفية لشركة الخليجية للاستثمارات العامة ش.م.م .	٣٠٣
إعلان عن بدء أعمال التصفية لشركة جلابيات الشارقة ش.م.م .	٣٠٤
إعلان عن بدء أعمال التصفية لشركة فراشة حواء ش.م.م .	٣٠٤
إعلان عن بدء أعمال التصفية لشركة مخبز وحلويات ربيع لبنان ش.م.م .	٣٠٥
إعلان عن بدء أعمال التصفية لشركة اليوبيل للبخور ش.م.م .	٣٠٥
إعلان عن بدء أعمال التصفية لشركة فنس المتحدة للتجارة والمقاولات ش.م.م .	٣٠٦
إعلان عن بدء أعمال التصفية لشركة رونان للتجارة - تضامنية .	٣٠٦
إعلان عن بدء أعمال التصفية لشركة خطوات السلامة ش.م.م .	٣٠٧
إعلان عن بدء أعمال التصفية لشركة دار قريات الحديثة ش.م.م .	٣٠٧
إعلان عن بدء أعمال التصفية لشركة فهود الأولى للتجارة والخدمات المتكاملة ش.م.م .	٣٠٨
إعلان عن بدء أعمال التصفية لشركة الحمضي للتجارة - تضامنية .	٣٠٨
إعلان عن بدء أعمال التصفية للشركة العربية لاختبار المواد ش.م.م .	٣٠٩
إعلان عن بدء أعمال التصفية لشركة التطوير للسفر والسياحة ش.م.م .	٣٠٩
إعلان عن بدء أعمال التصفية لشركة أصول للاستثمار الدولي ش.م.م .	٣١٠
إعلان عن بدء أعمال التصفية للشركة العربية للأعمال والخدمات الفنية ش.م.م .	٣١٠
إعلان عن بدء أعمال التصفية لشركة جسور صحار الماسية للتجارة والمقاولات ش.م.م .	٣١١
إعلان عن بدء أعمال التصفية لشركة مرتفعات الحكمة ش.م.م .	٣١١

رقم الصفحة

إعلان عن بدء أعمال التصفية لشركة الشيدي والزدجالي للتجارة - تضامنية . ٣١٢
إعلان عن بدء أعمال التصفية لشركة سهول الآفاق الحديثة للمشاريع ش.م.م . ٣١٢
إعلان عن بدء أعمال التصفية لشركة جنائن سيماء للتجارة - توصية . ٣١٣
إعلان عن بدء أعمال التصفية لشركة القبطان للمشاريع الشاملة - تضامنية . ٣١٣
إعلان عن بدء أعمال التصفية لشركة دار الوساطة الدولية ش.م.م . ٣١٤
إعلان عن بدء أعمال التصفية للشركة العمانية لتأجير السيارات ش.م.م . ٣١٤
إعلان عن بدء أعمال التصفية لشركة مشاريع القرم العربية للتجارة ش.م.م . ٣١٥
إعلان عن بدء أعمال التصفية لشركة بنتوت للخدمات الهندسية ش.م.م . ٣١٥
إعلان عن بدء أعمال التصفية لشركة البيزار للتجارة والمقاولات ش.م.م . ٣١٦
إعلان عن بدء أعمال التصفية لشركة سمهرام الدولية للعقارات ش.م.م . ٣١٦
إعلان عن بدء أعمال التصفية لشركة مركز النخبة الحديث الطبي ش.م.م . ٣١٧
إعلان عن بدء أعمال التصفية للشركة الأهلية للتجارة والمنتجات البحرية ش.م.م . ٣١٧
إعلان عن بدء أعمال التصفية لشركة أزياء سناء ش.م.م . ٣١٨
إعلان عن بدء أعمال التصفية لشركة المتحدة لخدمات الأنابيب ش.م.م . ٣١٨
إعلان عن بدء أعمال التصفية لشركة الآمال للتجارة ش.م.م . ٣١٩
إعلان عن بدء أعمال التصفية لشركة مظلة الأعمال الصناعية ش.م.م . ٣١٩
إعلان عن بدء أعمال التصفية لشركة مشاريع بريق النور الشاملة ش.م.م . ٣٢٠
إعلان عن بدء أعمال التصفية لشركة ميراج المتحدة ش.م.م . ٣٢٠
إعلان عن بدء أعمال التصفية لشركة خالد بن عامر بن لبخيت فاضل وولده للتجارة - توصية . ٣٢١
إعلان عن بدء أعمال التصفية لشركة الإداري المحترف ش.م.م . ٣٢١
إعلان عن بدء أعمال التصفية لشركة عهد الخليج المتميزة ش.م.م . ٣٢٢
إعلان عن بدء أعمال التصفية لشركة علي بن فرج للتجارة - توصية . ٣٢٢
إعلان عن بدء أعمال التصفية لشركة بنت العوضي للتجارة - توصية . ٣٢٣
إعلان عن بدء أعمال التصفية لشركة الخدمات الطبية والصيدلانية ش.م.م . ٣٢٣

رقم الصفحة

إعلان عن بدء أعمال التصفية لشركة المجعلي المتحدة ش.م.م . ٣٢٤
إعلان عن بدء أعمال التصفية لشركة مشاريع بصيري الحديثة - توصية . ٣٢٤
إعلان عن بدء أعمال التصفية لشركة المندسة الحديثة للتجارة والمقاولات - توصية . ٣٢٥
إعلان عن بدء أعمال التصفية لشركة أنوار بوابة سوق مطرح ش.م.م . ٣٢٥
إعلان عن بدء أعمال التصفية لشركة حميد سالم الحبسي وناصر المعولي للتجارة والمقاولات - تضامنية . ٣٢٦
إعلان عن بدء أعمال التصفية لشركة حميد بن سالم الحبسي وأولاده للتجارة والمقاولات - توصية . ٣٢٦
إعلان عن بدء أعمال التصفية لشركة ذرى الشأن للتجارة - توصية . ٣٢٧
إعلان عن بدء أعمال التصفية لشركة الزمايم للجمال ش.م.م . ٣٢٧
إعلان عن بدء أعمال التصفية لشركة مشاريع دانة صحم المتكاملة - تضامنية . ٣٢٨
إعلان عن بدء أعمال التصفية لشركة عمق للتجارة والمقاولات - تضامنية . ٣٢٨
إعلان عن بدء أعمال التصفية لشركة الجاسم المتحدة للتجارة والمقاولات - تضامنية . ٣٢٩
إعلان عن بدء أعمال التصفية لشركة يحيى بن أحمد بن هلال الكيومي وشريكه للتجارة - تضامنية . ٣٢٩
إعلان عن بدء أعمال التصفية لشركة واحة مرتفعات خور رسل للتجارة - تضامنية . ٣٣٠
إعلان عن بدء أعمال التصفية لشركة بدر بن محمد بن عامر القريني وشريكه للتجارة والمقاولات - تضامنية . ٣٣٠
إعلان عن بدء أعمال التصفية لشركة فيصل القريني وشريكه للتجارة - تضامنية . ٣٣١
إعلان عن بدء أعمال التصفية لشركة الجائزة ش.م.م . ٣٣١
إعلان عن بدء أعمال التصفية لشركة سيراء للأدوات ومعدات المستشفيات ش.م.م . ٣٣٢
إعلان عن بدء أعمال التصفية لشركة وكالة لمار للمشاريع والأعمال الإعلانية ش.م.م . ٣٣٢
إعلان عن بدء أعمال التصفية لشركة مفروشات القصور ش.م.م . ٣٣٣
إعلان عن بدء أعمال التصفية لشركة العمانية لتأجير وصيانة المعدات ش.م.م . ٣٣٣

رقم الصفحة

إعلان عن بدء أعمال التصفية للشركة العمانية المتحدة للمعدات ش.م.م . ٣٣٤

إعلان عن بدء أعمال التصفية للشركة العالمية للتسويق ش.م.م . ٣٣٤

إعلان عن بدء أعمال التصفية لشركة الزمائم لخدمات حقول النفط ش.م.م . ٣٣٥

إعلان عن بدء أعمال التصفية لشركة الأعراف العالمية ش.م.م . ٣٣٥

إعلان عن بدء أعمال التصفية لشركة المتحدة الدولية لخدمات السفر ش.م.م . ٣٣٦

إعلان عن بدء أعمال التصفية لشركة الإمبراطور للدراجات النارية ش.م.م . ٣٣٦

إعلان عن بدء أعمال التصفية لشركة النجمة لخدمات صف السيارات ش.م.م . ٣٣٧

إعلان عن بدء أعمال التصفية لشركة سمهرام الدولية للتأجير ش.م.م . ٣٣٧

إعلان عن بدء أعمال التصفية لشركة جسور بركاء الذهبية ش.م.م . ٣٣٨

إعلان عن بدء أعمال التصفية لشركة فيافي مسكن للتجارة ش.م.م . ٣٣٨

إعلان عن بدء أعمال التصفية لشركة زهور السيب الأرجوانية ش.م.م . ٣٣٩

إعلان عن بدء أعمال التصفية لشركة جبال الجفنين للتجارة ش.م.م . ٣٣٩

إعلان عن بدء أعمال التصفية لشركة محور الخليج العربي للتجارة والمقاولات ش.م.م . ٣٤٠

إعلان عن بدء أعمال التصفية لشركة خنجر مسقط للتجارة ش.م.م . ٣٤٠

إعلان عن بدء أعمال التصفية لشركة مجد أبها التجارية - تضامنية . ٣٤١

إعلان عن بدء أعمال التصفية لشركة جميل وماجد للتجارة والمقاولات ش.م.م . ٣٤١

إعلان عن بدء أعمال التصفية لشركة تيكون المحدودة ش.م.م . ٣٤٢

إعلان عن انتهاء أعمال التصفية لشركة دي اس ام اي عمان ش.م.م . ٣٤٢

إعلان عن انتهاء أعمال التصفية لشركة فينسي ومجموعة السليمي للمقاولات والمشاريع الكبرى ش.م.م . ٣٤٢

إعلان عن انتهاء أعمال التصفية لشركة العصرية لخدمة السيارات ش.م.م . ٣٤٣

إعلان عن انتهاء أعمال التصفية لشركة مركز الشباب لخدمة السيارات ش.م.م . ٣٤٣

إعلان عن انتهاء أعمال التصفية لشركة مسلم بن أجهام الكثيري للتجارة - توصية . ٣٤٣

إعلان عن انتهاء أعمال التصفية لشركة الديار الدولية ش.م.م . ٣٤٣

رقم الصفحة

إعلان عن انتهاء أعمال التصفية لشركة ركيزة البادية للتجارة - توصية . ٣٤٤
إعلان عن انتهاء أعمال التصفية لشركة الوضوح العربية للتجارة والمقاولات - توصية . ٣٤٤
إعلان عن انتهاء أعمال التصفية لشركة المصداقية المتحدة للتجارة - توصية . ٣٤٤
إعلان عن انتهاء أعمال التصفية لشركة الحجر الرابع الهندسية الفنية للتجارة - تضامنية . ٣٤٤
إعلان عن انتهاء أعمال التصفية لشركة عيادة وصيدلية الخميلة ش.م.م . ٣٤٥
إعلان عن انتهاء أعمال التصفية لشركة الاستمرار للتجارة والمقاولات - تضامنية . ٣٤٥
إعلان عن انتهاء أعمال التصفية لشركة الصفقة للتجارة - تضامنية . ٣٤٥
إعلان عن انتهاء أعمال التصفية لشركة أبو فراس الحوسني للتجارة - توصية . ٣٤٥
إعلان عن انتهاء أعمال التصفية لشركة أبها الخضراء للتجارة - تضامنية . ٣٤٦
إعلان عن انتهاء أعمال التصفية لشركة الطيف الفنية للتجارة - تضامنية . ٣٤٦
إعلان عن انتهاء أعمال التصفية لشركة جنوب الرياض للتجارة والمقاولات - تضامنية . ٣٤٦
إعلان عن انتهاء أعمال التصفية لشركة حمود وعبدالله للتجارة - تضامنية . ٣٤٦
إعلان عن انتهاء أعمال التصفية لشركة القطوف للتجارة - توصية . ٣٤٧
إعلان عن انتهاء أعمال التصفية لشركة الفزاري والمسعودي للتجارة - تضامنية. ٣٤٧
إعلان عن انتهاء أعمال التصفية لشركة هلال وراشد أبناء سيف بن راشد المقبالي للتجارة - تضامنية . ٣٤٧
إعلان عن انتهاء أعمال التصفية لشركة رمال الطريف الوطنية للتجارة - تضامنية . ٣٤٧
إعلان عن انتهاء أعمال التصفية لشركة أنوار البادية الحديثة للتجارة - تضامنية . ٣٤٨
إعلان عن انتهاء أعمال التصفية لشركة أجيال الحيل للتجارة ش.م.م . ٣٤٨
إعلان عن انتهاء أعمال التصفية لشركة واجهة الخليج المتحدة ش.م.م . ٣٤٨
إعلان عن انتهاء أعمال التصفية لشركة مشاريع الفسائل الحديثة ش.م.م . ٣٤٨
إعلان عن انتهاء أعمال التصفية لشركة بهجة الإعمار للتجارة والخدمات ش.م.م . ٣٤٩
إعلان عن انتهاء أعمال التصفية لشركة مشاريع العابر المتميزة - توصية . ٣٤٩

رقم الصفحة

إعلان عن انتهاء أعمال التصفية لشركة التفوق للطاقة العالية ومقاولات البناء ش.م.م . ٣٤٩
إعلان عن انتهاء أعمال التصفية لشركة الثعلب للتجارة ش.م.م . ٣٤٩
إعلان عن انتهاء أعمال التصفية لشركة غدير السيب للتجارة ش.م.م . ٣٥٠
إعلان عن انتهاء أعمال التصفية لشركة لويان للتسويق والخدمات ش.م.م . ٣٥٠
إعلان عن انتهاء أعمال التصفية لشركة الأرض الفضية الدولية للخدمات - توصية . ٣٥٠
إعلان عن انتهاء أعمال التصفية لشركة ثمار الخير للتجارة - تضامنية . ٣٥٠
إعلان عن انتهاء أعمال التصفية لشركة ضياء ذهبون للتجارة - تضامنية . ٣٥١
إعلان عن انتهاء أعمال التصفية لشركة بن الشيخ العفيف للتجارة والمقاولات - توصية . ٣٥١
إعلان عن انتهاء أعمال التصفية لشركة المباني للخدمات والاستثمار ش.م.م . ٣٥١
إعلان عن انتهاء أعمال التصفية لشركة فوارس الخابورة للتجارة - تضامنية . ٣٥١
إعلان عن انتهاء أعمال التصفية لشركة شعلة مجز للتجارة والمقاولات - تضامنية . ٣٥٢
إعلان عن انتهاء أعمال التصفية لشركة سهول عاهن المميزة للتجارة - توصية . ٣٥٢
إعلان عن انتهاء أعمال التصفية لشركة منصور بن عبدالله بن زايد النعيمي وولده للتجارة - توصية . ٣٥٢
إعلان عن انتهاء أعمال التصفية لشركة سالم بن سلام بن مبروك وشركاه للتجارة - تضامنية . ٣٥٢
إعلان عن انتهاء أعمال التصفية لشركة أبو صقر الشيدي للتجارة - تضامنية . ٣٥٣
إعلان عن انتهاء أعمال التصفية لشركة غدير صحار للتجارة - توصية . ٣٥٣
إعلان عن انتهاء أعمال التصفية لشركة مزون الظاهرة للتجارة والمقاولات - توصية . ٣٥٣
إعلان عن انتهاء أعمال التصفية لشركة فرسان البوادي للتجارة والمقاولات - توصية . ٣٥٣
إعلان عن انتهاء أعمال التصفية لشركة سلطان بن راشد بن خميس المقبالي للتجارة والمقاولات - تضامنية . ٣٥٤
إعلان عن انتهاء أعمال التصفية لشركة بهجة النجاح للتجارة والمقاولات ش.م.م . ٣٥٤

رقم الصفحة

إعلان عن انتهاء أعمال التصفية لشركة مصنع صحار للأسمدة العضوية ش.م.م . ٣٥٤
إعلان عن انتهاء أعمال التصفية لشركة النجد للتجارة والمقاولات ش.م.م . ٣٥٤
إعلان عن انتهاء أعمال التصفية لشركة إبراهيم بن يوسف بن سعيد البلوشي وشريكه للتجارة - تضامنية . ٣٥٥
إعلان عن انتهاء أعمال التصفية لشركة نادي المدينة الصحي - تضامنية . ٣٥٥
إعلان عن انتهاء أعمال التصفية لشركة البيرق الأحمر المميز للمشاريع التجارية والمقاولات ش.م.م . ٣٥٥
إعلان عن انتهاء أعمال التصفية لشركة أصالة الشرق لبيع وتفصيل العباءات النسائية - تضامنية . ٣٥٥
إعلان عن انتهاء أعمال التصفية لشركة طارق الشبلي وشريكه للتجارة ش.م.م . ٣٥٦
إعلان عن انتهاء أعمال التصفية لشركة صحار الزاهية للتجارة والمقاولات ش.م.م . ٣٥٦
إعلان عن انتهاء أعمال التصفية لشركة الكأس الفضي للتجارة - تضامنية . ٣٥٦
إعلان عن انتهاء أعمال التصفية لشركة سلاسل الخابورة للتجارة والمقاولات - تضامنية . ٣٥٦
إعلان عن انتهاء أعمال التصفية لشركة مركز الحكمة للإنترنت وخدمات الحاسب الآلي - تضامنية . ٣٥٧
إعلان عن انتهاء أعمال التصفية لشركة شعاع التميز العصري للتجارة - تضامنية . ٣٥٧
إعلان عن انتهاء أعمال التصفية لشركة أمواج السيب الحديثة - تضامنية . ٣٥٧
إعلان عن انتهاء أعمال التصفية لشركة صروح مسكن للتجارة - تضامنية . ٣٥٧
إعلان عن انتهاء أعمال التصفية لشركة الفضاء الذهبي للتجارة - توصية . ٣٥٨
إعلان عن انتهاء أعمال التصفية لشركة جنائن الخطو للتجارة - تضامنية . ٣٥٨
إعلان عن انتهاء أعمال التصفية لشركة إبراهيم بن سليمان الوائلي وشريكه للتجارة - تضامنية . ٣٥٨
إعلان عن انتهاء أعمال التصفية لشركة غيوم سناو للتجارة ش.م.م . ٣٥٨
إعلان عن انتهاء أعمال التصفية لشركة فلك عمان ش.م.م . ٣٥٩
إعلان عن انتهاء أعمال التصفية لشركة المشاريع الأهلية للخدمات الهندسية ش.م.م . ٣٥٩

رقم الصفحة

إعلان عن انتهاء أعمال التصفية لشركة المشاريع الأهلية للخدمات النفطية ش.م.م . ٣٥٩
إعلان عن انتهاء أعمال التصفية لشركة البحارة للمشاريع المتكاملة ش.م.م . ٣٥٩
إعلان عن انتهاء أعمال التصفية لشركة عمان لصناعة الأنابيب المتخصصة ش.م.م . ٣٦٠
إعلان عن انتهاء أعمال التصفية لشركة خطوط الصيد ش.م.م . ٣٦٠
إعلان عن انتهاء أعمال التصفية لشركة العلف الأخضر ش.م.م . ٣٦٠
إعلان عن انتهاء أعمال التصفية لشركة خطوط النورس للتجارة ش.م.م . ٣٦٠
إعلان عن انتهاء أعمال التصفية لشركة حمد بن سعيد العيسائي وشريكه للتجارة - تضامنية . ٣٦١
إعلان عن انتهاء أعمال التصفية لشركة سعيد بن مصبح بن علي المقبالي وأولاده للتجارة - توصية . ٣٦١
إعلان عن انتهاء أعمال التصفية لشركة شموع صحم الذهبية - تضامنية . ٣٦١
إعلان عن انتهاء أعمال التصفية لشركة زهرة الساحل للتجارة - توصية . ٣٦١
إعلان عن انتهاء أعمال التصفية لشركة خالد وسامي أبناء عبدالله بن سليمان البلوشي للتجارة والمقاولات - تضامنية . ٣٦٢
إعلان عن انتهاء أعمال التصفية لشركة عبدالله بن عبدالرحمن بن عبدالله الفارسي - تضامنية . ٣٦٢
إعلان عن انتهاء أعمال التصفية لشركة روائع المحيط للتجارة والمقاولات ش.م.م . ٣٦٢
إعلان عن انتهاء أعمال التصفية لشركة مشاريع أبو حسين الغفيلي وشريكه ش.م.م . ٣٦٢
إعلان عن انتهاء أعمال التصفية لشركة حمد بن عبدالله بن غابش السعدي وشريكه للتجارة - تضامنية . ٣٦٣
إعلان عن انتهاء أعمال التصفية لشركة عالم الكون للاستثمار ش.م.م . ٣٦٣
إعلان عن انتهاء أعمال التصفية لشركة النور لخدمات التنظيف الحديثة ش.م.م . ٣٦٣
إعلان عن انتهاء أعمال التصفية لشركة أسرار البناء للمقاولات - توصية . ٣٦٣
إعلان عن انتهاء أعمال التصفية لشركة أضواء صحم المتميزة للتجارة ش.م.م . ٣٦٤
إعلان عن انتهاء أعمال التصفية لشركة نسيم الفرات للتجارة - تضامنية . ٣٦٤

رقم الصفحة

إعلان عن انتهاء أعمال التصفية لشركة سعيد بن خميس بن سليمان وأولاده للتجارة - تضامنية . ٣٦٤

إعلان عن انتهاء أعمال التصفية لشركة النجم البنفسجي - تضامنية . ٣٦٤

إعلان عن انتهاء أعمال التصفية لشركة الحور العين للتجارة - تضامنية . ٣٦٥

إعلان عن انتهاء أعمال التصفية لشركة منارة السد للتجارة - تضامنية . ٣٦٥

إعلان عن انتهاء أعمال التصفية لشركة البيان للكهرباء ش.م.م . ٣٦٥

إعلان عن انتهاء أعمال التصفية لشركة البيان للإنارة ش.م.م . ٣٦٥

إعلان عن انتهاء أعمال التصفية لشركة مرجان مجان ش.م.م . ٣٦٦

إعلان عن انتهاء أعمال التصفية لشركة أبو زكريا العبري للتجارة ش.م.م . ٣٦٦

إعلان عن انتهاء أعمال التصفية لشركة سهول الربع الخالي للتجارة - تضامنية . ٣٦٦

إعلان عن انتهاء أعمال التصفية لشركة ربوع العلو للتجارة - توصية . ٣٦٦

إعلان عن انتهاء أعمال التصفية لشركة لمسات الخليج الرائدة للتجارة ش.م.م . ٣٦٧

إعلان عن انتهاء أعمال التصفية لشركة آل بخات / جمعة بن سالم بن بخات وولده - تضامنية . ٣٦٧

إعلان عن انتهاء أعمال التصفية لشركة نسيم وادي عاهن للتجارة والمقاولات - توصية . ٣٦٧

إعلان عن انتهاء أعمال التصفية لشركة الأوتار للأزياء - تضامنية . ٣٦٧

إعلان عن انتهاء أعمال التصفية لشركة جوهرة الميناء اللوجستية ش.م.م . ٣٦٨

إعلان عن انتهاء أعمال التصفية لشركة سالم بن حسن الفارسي وشريكه للتجارة - تضامنية . ٣٦٨

إعلان عن انتهاء أعمال التصفية لشركة أبو الجود العالمية ش.م.م . ٣٦٨

إعلان عن انتهاء أعمال التصفية لشركة ورثة بخيت بن سيف بن سالم الضوعني وشركاه للتجارة - توصية . ٣٦٨

إعلان عن انتهاء أعمال التصفية لشركة بيرق الشمال للتجارة والمقاولات - تضامنية . ٣٦٩

إعلان عن انتهاء أعمال التصفية لشركة شاهين الشمال للتجارة والمقاولات ش.م.م . ٣٦٩

رقم الصفحة

إعلان عن انتهاء أعمال التصفية لشركة بوابة مسقط الفضية للتجارة ش.م.م . ٣٦٩

إعلان عن انتهاء أعمال التصفية لشركة الفارسي والمعمري للتجارة والمقاولات - تضامنية . ٣٦٩

إعلان عن انتهاء أعمال التصفية لشركة المجموعة السابعة ش.م.م . ٣٧٠

إعلان عن انتهاء أعمال التصفية لشركة سعيد وراشد أبناء حميد بن محمد الشبلي للتجارة - تضامنية . ٣٧٠

إعلان عن انتهاء أعمال التصفية لشركة أبو قصي العجمي للتجارة - توصية . ٣٧٠

إعلان عن انتهاء أعمال التصفية لشركة درة الباطنة المميزة - توصية . ٣٧٠

إعلان عن انتهاء أعمال التصفية لشركة جليل العجمي وشريكته للتجارة والمقاولات - تضامنية . ٣٧١

إعلان عن انتهاء أعمال التصفية لشركة حمدان بن محمد بن سند الجابري وأولاده للتجارة - توصية . ٣٧١

إعلان عن انتهاء أعمال التصفية لشركة سعيد بن حميد بن عبدالله الحوسني وأولاده للتجارة - توصية . ٣٧١

إعلان عن انتهاء أعمال التصفية لشركة الباشق للإعمار ش.م.م . ٣٧١

إعلان عن انتهاء أعمال التصفية لشركة مشاريع الدرويش الحديثة - توصية . ٣٧٢

إعلان عن انتهاء أعمال التصفية لشركة الرواسي الثابتة للتجارة والمقاولات ش.م.م . ٣٧٢

إعلان عن انتهاء أعمال التصفية لشركة الرقى الماسية للتجارة - تضامنية . ٣٧٢

إعلان عن انتهاء أعمال التصفية لشركة حمد المحروقي وعلي المجعلي للتجارة والمقاولات - تضامنية . ٣٧٣

إعلان عن انتهاء أعمال التصفية لشركة الرشيق للتجارة - توصية . ٣٧٣

مراســـيم ســـلطانيـــة

مرســوم ســلطاني

رقــم ٢٨ /٢٠١٨

بإجراء بعض التعديلات على قانون علم الدولة وشعارها ونشيدها الوطني

نحن قابوس بن سعيد سلطان عمان

بعد الاطلاع على النظام الأساسي للدولة الصادر بالمرسوم السلطاني رقم ٩٦/١٠١ ،
وعلى قانون علم الدولة وشعارها ونشيدها الوطني الصادر بالمرسوم السلطاني رقم ٢٠٠٤/٥٣ ،
وبناء على ما تقتضيه المصلحة العامة .

رسمنا بما هو آت

المادة الأولى

يستبدل بنص المادة (١٢) من قانون علم الدولة وشعارها ونشيدها الوطني المشار إليه ، النص الآتي :

"يحظر استخدام الشعار كعلامة تجارية أو بقصد الإعلان أو الدعاية التجارية ، كما يحظر وضع الشعار على المصوغات أو المنتجات أو الأدوات التي تنتج أو تصنع محليا أو استيراد أي منها ، دون إذن مسبق من وزير التجارة والصناعة بعد موافقة الوزير ، ويمنع عرض أو بيع المواد المصنعة بالمخالفة لأحكام هذه المادة في المحلات التجارية . وفي جميع الأحوال تطبق الحماية المنصوص عليها في الفقرة السابقة على الشعار سواء وضع منفردا ، أم بمعية أي شعارات أو رسومات أو أشكال أو صور ، أو أدخل في مكونات أي من ذلك ، كما تشمل الحماية المذكورة الشعارات والعلامات والرموز المعتمدة للجهات الحكومية والأجهزة العسكرية والأمنية متى كان الشعار جزءا من مكوناتها " .

المادة الثانية

يلغى كل ما يخالف هذا المرسوم ، أو يتعارض مع أحكامه .

المادة الثالثة

ينشر هذا المرسوم في الجريدة الرسمية ، ويعمل به من اليوم التالي لتاريخ نشره .

صدر في : ٣ من ربيع الأول سنة ١٤٤٠هـ
الموافق : ١١ من نوفمبر سنة ٢٠١٨م

قابوس بن سعيد
سلطان عمان

مرســوم ســلطاني
رقـم ٢٩ / ٢٠١٨
بإصدار قانون حظر تملك غير العمانيين للأراضي والعقارات في بعض الأماكن

نحن قابوس بن سعيد سلطان عمان

بعد الاطلاع على النظام الأساسي للدولة الصادر بالمرسوم السلطاني رقم ٩٦/١٠١ ،
وعلى قانون الأراضي الصادر بالمرسوم السلطاني رقم ٨٠/٥ ،
وعلى المرسوم السلطاني رقم ٨١/٥ بتنظيم الانتفاع بأراضي السلطنة ،
وعلى نظام استحقاق الأراضي الحكومية الصادر بالمرسوم السلطاني رقم ٨١/ ٨٤ ،
وعلى المرسوم السلطاني رقم ٢٠٠٤/٢١ بتنظيم تملك مواطني دول مجلس التعاون لدول الخليج العربية للعقار في الدول الأعضاء ،
وعلى المرسوم السلطاني رقم ٢٠٠٦/١٢ في شأن نظام تملك غير العمانيين للعقارات في المجمعات السياحية المتكاملة ،
وعلى قانون الجنسية العمانية الصادر بالمرسوم السلطاني رقم ٢٠١٤/٣٨ ،
وبناء على ما تقتضيه المصلحة العامة .

رسمنـا بمـا هـو آت

المـادة الأولـى

يعمل في شأن حظر تملك غير العمانيين للأراضي والعقارات في بعض الأماكن ، بأحكام القانون المرفق .

المـادة الثانيـة

يصدر وزير الإسكان اللوائح والقرارات اللازمة لتنفيذ أحكام القانون المرفق بعد التنسيق مع الجهات المختصة ، وإلى أن تصدر يستمر العمل باللوائح والقرارات المعمول بها ، بما لا يتعارض مع أحكامه .

المـادة الثالثـة

يلغى كل ما يخالف القانون المرفق ، أو يتعارض مع أحكامه .

المـادة الرابعـة

ينشر هذا المرسوم في الجريدة الرسمية ، ويعمل به من اليوم التالي لتاريخ نشره .

صدر في : ٣ من ربيع الأول سنة ١٤٤٠هـ
الموافـق : ١١ من نوفمبـر سنة ٢٠١٨م

قابوس بن سعيد
سلطـان عمـان

قانون حظر تملك غير العمانيين للأراضي والعقارات في بعض الأماكن

المادة (١)

مع عدم الإخلال بنظام تملك غير العمانيين للعقارات في المجمعات السياحية المتكاملة المشار إليه ، يحظر على غير العمانيين تملك الأراضي والعقارات بجميع استعمالاتها في أي من الأماكن الآتية :

١ - محافظات كل من : (ظفار عدا ولاية صلالة ، ومسندم ، والبريمي ، والظاهرة ، والوسطى) .

٢ - ولايات لوى ، وشناص ، ومصيرة .

٣ - الجبل الأخضر ، وجبل شمس ، وأي جبال أخرى لها أهمية استراتيجية تحددها الجهات المختصة .

٤ - الجزر .

٥ - المواقع القريبة من القصور ، والجهات الأمنية ، والعسكرية ، والتي تحددها الجهات المختصة .

٦ - الحارات الأثرية ، والقديمة ، والتي تحددها الجهات المختصة .

المادة (٢)

مع عدم الإخلال بحكم المادة (١) من هذا القانون ، يحظر على غير العمانيين - بعد العمل بأحكامه - تملك الأراضي والعقارات المخصصة للاستعمال الزراعي في جميع محافظات السلطنة .

المادة (٣)

يجب على من فقد الجنسية العمانية ، أو أسقطت عنه ، أو سحبت منه التصرف في الأرض الفضاء الممنوحة له من قبل الدولة والواقعة في الأماكن المنصوص عليها في المادة (١) من هذا القانون ، ونقلها إلى شخص عماني بأي من طرق التصرف المقررة قانونا لنقل الملكية ، وذلك خلال (٢) سنتين من تاريخ فقد الجنسية العمانية ، أو إسقاطها ، أو سحبها ، قابلة للتمديد لسنة واحدة فقط بعد موافقة وزير الإسكان بالتنسيق مع الجهات المختصة .

وإذا لم يقم بذلك خلال تلك المدة ، تقوم وزارة الإسكان باسترداد الأرض الفضاء ، مع رد قيمة منح الأرض .

المادة (٤)

يجب على من فقد الجنسية العمانية ، أو أسقطت عنه ، أو سحبت منه التصرف في الأرض الممنوحة له من قبل الدولة ، والتي توجد بها إشغالات قائمة ، والواقعة في الأماكن المنصوص عليها في المادة (١) من هذا القانون ، ونقلها إلى شخص عماني بأي من طرق التصرف المقررة قانونا لنقل الملكية ، وذلك خلال (٢) سنتين من تاريخ فقد الجنسية العمانية ، أو إسقاطها ، أو سحبها ، قابلة للتمديد لسنة واحدة فقط بعد موافقة وزير الإسكان بالتنسيق مع الجهات المختصة .

وإذا لم يقم بذلك خلال تلك المدة ، يتولى القضاء بيع تلك الأرض ، وما عليها من إشغالات جبرا إلى أشخاص عمانيين ، بناء على طلب وزير الإسكان ، طبقا لقانون الإجراءات المدنية والتجارية ، على أن يعود ثمن البيع إلى المالك .

المادة (٥)

يجب على غير العماني التصرف في الأراضي والعقارات الواقعة في الأماكن المنصوص عليها في المادة (١) من هذا القانون ، وكذلك الأراضي والعقارات المنصوص عليها في المادة (٢) من هذا القانون ، ونقلها إلى شخص عماني بأي من طرق التصرف المقررة قانونا لنقل الملكية ، وذلك خلال (٢) سنتين من تاريخ فقدانه حق التملك وفقا لأحكام هذا القانون ، قابلة للتمديد لسنة واحدة فقط بعد موافقة وزير الإسكان بالتنسيق مع الجهات المختصة .

وإذا لم يقم بالتصرف فيها خلال تلك المدة ، يتولى القضاء بيع تلك الأراضي والعقارات جبرا إلى أشخاص عمانيين ، بناء على طلب وزير الإسكان ، طبقا لقانون الإجراءات المدنية والتجارية ، على أن يعود ثمن البيع إلى المالك .

المادة (٦)

يجب على غير العماني الذي انتقلت إليه الأراضي والعقارات الواقعة في الأماكن المنصوص عليها في المادة (١) من هذا القانون وكذلك الأراضي والعقارات المنصوص عليها في المادة (٢) من هذا القانون عن طريق الإرث أو الوصية أو الهبة ، التصرف فيها إلى شخص عماني بأي من طرق التصرف المقررة قانونا لنقل الملكية ، وذلك خلال (٢) سنتين من تاريخ انتقال الملكية قابلة للتمديد لمدة سنة واحدة فقط بعد موافقة وزير الإسكان بالتنسيق مع الجهات المختصة .

وإذا لم يقم الوارث أو الموصى له أو الموهوب بالتصرف في الأراضي والعقارات خلال تلك المدة ، يتولى القضاء بيعها جبرا إلى أشخاص عمانيين ، بناء على طلب وزير الإسكان ، طبقا لقانون الإجراءات المدنية والتجارية ، على أن يعود ثمن البيع إلى الوارث أو الموصى له أو الموهوب .

المـادة (٧)

يكون تنظيم عقد انتفاع أو إيجار الأراضي والعقارات الواقعة في الأماكن المنصوص عليها في المادة (١) من هذا القانون ، وكذلك الأراضي والعقارات المنصوص عليها في المادة (٢) من هذا القانون عند فقد الجنسية العمانية ، أو إسقاطها ، أو سحبها ، وفقا للضوابط التي يصدرها وزير الإسكان بالتنسيق مع الجهات المختصة .

كما تنظم تلك الضوابط عقود الانتفاع أو الإيجار للأراضي والعقارات الواقعة في الأماكن المنصوص عليها في المادة (١) من هذا القانون ، وكذلك الأراضي والعقارات المنصوص عليها في المادة (٢) من هذا القانون المنتفع بها أو المؤجرة لغير العمانيين .

المـادة (٨)

على المخاطبين بأحكام هذا القانون توفيق أوضاعهم وفقا لأحكامه خلال (٢) سنتين من تاريخ العمل به ، ويجوز تمديدها لمدة سنة واحدة فقط ، بعد موافقة وزير الإسكان ، بالتنسيق مع الجهات المختصة .

المـادة (٩)

يقع باطلا بطلانا مطلقا كل تصرف يتم بالمخالفة لأحكام هذا القانون ، ويكون لكل ذي شأن التمسك بالبطلان أو طلب الحكم به ، وعلى المحكمة أن تقضي به من تلقاء نفسها ، وفي جميع الأحوال يجب إعادة الحال إلى ما كان عليه قبل إجراء التصرف الباطل .

المـادة (١٠)

مع عدم الإخلال بأي عقوبة أشد ينص عليها أي قانون آخر ، يعاقب بالسجن مدة لا تقل عن (٣) ثلاثة أشهر ، ولا تزيد على سنة ، وبغرامة لا تقل عن (١٠٠٠) ألف ريال عماني ، ولا تزيد على (٣٠٠٠) ثلاثة آلاف ريال عماني ، أو بإحدى هاتين العقوبتين كل من أقدم عمدا على إبرام عقد ملكية أو إجراء أي تصرف بالمخالفة لأحكام هذا القانون أو توسط في ذلك .

وتكون العقوبة السجن مدة لا تقل عن (٦) ستة أشهر ولا تزيد على (٢) سنتين ، وبغرامة لا تقل عن (٢٠٠٠) ألفي ريال عماني ، ولا تزيد على (٥٠٠٠) خمسة آلاف ريال عماني إذا استعمل الجاني في الجريمة المنصوص عليها في الفقرة السابقة إحدى طرق الاحتيال .

مرســوم ســلطاني

رقــم ٢٠١٨/٣٠

بإصدار نظام حساب الضمان لمشروعات التطوير العقاري

نحن قابوس بن سعيد سلطان عمان

بعد الاطلاع على النظام الأساسي للدولة الصادر بالمرسوم السلطاني رقم ٩٦/١٠١ ،

وعلى قانون الأراضي الصادر بالمرسوم السلطاني رقم ٨٠/٥ ،

وعلى نظام تمليك الشقق والطبقات الصادر بالمرسوم السلطاني رقم ٨٩/٤٨ ،

وعلى نظام السجل العقاري الصادر بالمرسوم السلطاني رقم ٩٨/٢ ،

وعلى القانون المصرفي الصادر بالمرسوم السلطاني رقم ٢٠٠٠/١١٤ ،

وعلى نظام تملك العقارات في المجمعات السياحية المتكاملة الصادر بالمرسوم السلطاني رقم ٢٠٠٦/١٢ ،

وبناء على ما تقتضيه المصلحة العامة .

رسمنــا بمــا هــو آت

المـادة الأولـــى

يعمل بأحكام نظام حساب الضمان لمشروعات التطوير العقاري ، المرفق .

المـادة الثانيـــة

يصدر وزير الإسكان - بعد التنسيق مع وزارة السياحة والبنك المركزي العماني - اللائحة والقرارات اللازمة لتنفيذ أحكام هذا النظام .

المـادة الثالثـــة

ينشر هذا المرسوم في الجريدة الرسمية ، ويعمل به بعد (٦) ستة أشهر من تاريخ نشره .

صدر في : ٣ من ربيع الأول سنة ١٤٤٠هـ

الموافـــق : ١١ من نوفمبـــــر سنة ٢٠١٨م

قابوس بن سعيد

سلطـان عمـــان

نظـام حسـاب الضـمـان لمشروعـات التطويـر الـعـقـاري

المـادة (١)

في تطبيق أحكام هذا النظام يكون للكلمات والمصطلحات الآتية المعنى المبين قرين كل منها ، ما لم يقتض سياق النص معنى آخر :

المشـروع :

مشروع التطوير العقاري المخصص للأغراض السكنية ، أو التجارية ، أو السكنية التجارية ، أو الصناعية ، أو السياحية ، سواء المقام ضمن المجمعات السياحية المتكاملة ، أو المشروعات العقارية .

وفي حالة تقسيم المشروع إلى مراحل مختلفة تعتبر كل مرحلة من تلك المراحل بمثابة مشروع مستقل .

حساب الضمـان :

الحساب المصرفي الذي يفتحه المطور باسم المشروع لدى أحد المصارف المرخصة في السلطنة ، ويقوم المشترون أو ممولو المشروع بإيداع الدفعات فيه .

اتفاقية حساب الضمان :

الاتفاقية الموقعة بين المصرف المرخص والمطور ، التي بموجبها يتم فتح حساب الضمان وفقا لأحكام هذا النظام .

الجهة المختصة :

وزارة السياحة فيما يتعلق بمشروعات المجمعات السياحية المتكاملة ، ووزارة الإسكان فيما يتعلق بمشروعات التطوير العقاري الأخرى .

التطويـر العقـاري :

الأعمال التي يرخص للمطور تنفيذها في المشروع من الجهة المختصة .

المطـور :

الشخص الطبيعي أو الاعتباري المرخص له من الجهة المختصة بإنشاء وتطوير وبيع الوحدات العقارية .

السجـل :

السجل المعد في الجهة المختصة لقيد المطورين .

شهادة إنجاز الأعمال :

الوثيقة التي يصدرها المطور ، ويعتمدها استشاري المشروع المعتمد ، التي تبين حجم الأعمال التي أنجزت من المشروع .

الوحدة العقارية :

أي جزء مفرز ، له رسم مساحي مستقل ، سواء أكان على الخريطة أم في طور الإنشاء ، ويشمل قطعة الأرض المعدة للبناء أو المبنى المخصص للأغراض السكنية ، أو التجارية ، أو السكنية التجارية ، أو الصناعية ، أو السياحية .

الدفعة :

المبلغ الذي يودعه المشتري أو الممول من ثمن الوحدة العقارية في حساب الضمان ، وفقا للشروط المحددة في عقد البيع .

المستفيد :

الشخص الطبيعي أو الاعتباري المتعاقد مع المطور لتنفيذ المشروع أو أي جزء منه ، ويشمل ذلك الأعمال الاستشارية أو الإنشائية ، وغيرها الخاصة بالمشروع .

استشاري المشروع :

المكتب الهندسي أو مكتب الاستشارات الهندسية المتعاقد مع المطور للإشراف على تنفيذ المشروع .

تكاليف الإنشاء :

التكلفة الإنشائية للوحدة العقارية ، وتشمل تكلفة البنية الأساسية للمشروع .

اللائحة :

اللائحة التنفيذية لهذا النظام .

المادة (٢)

تسري أحكام هذا النظام على المطور الذي يقوم ببيع وحدات عقارية قبل أو في أثناء تنفيذ المشروع ، ويستثنى من ذلك المشاريع التي صدر بشأنها مرسوم سلطاني خاص ، والمشاريع الأخرى في حدود ما قامت ببيعه من وحدات عقارية قبل العمل بهذا النظام .

المـادة (٣)

ينظم العقد المبرم بين المطور والمشتري العلاقة بينهما ، وحقوق والتزامات كل منهما ، بما فيها كيفية سداد ثمن الوحدة العقارية المبيعة ، على أن يكون السداد مرتبطا بنسبة إنجاز المشروع أو الوحدة العقارية ، ويجوز النص في العقد على حق المطور في قيمة الدفعة المقدمة أو جزء منها كتعويض عن عدم سداد المشتري باقي دفعات الثمن دون عذر مقبول .

المـادة (٤)

يلتزم المطور بفتح حساب الضمان باسم المشروع في أحد المصارف المرخصة في السلطنة يخصص لإيداع الدفعات ، وإذا تعددت المشروعات التي ينفذها المطور وجب عليه فتح حساب ضمان مستقل باسم كل مشروع ، وتحدد اتفاقية حساب الضمان شروط إدارة الحساب وحقوق والتزامات الأطراف المتعاقدة بعد حصول المطور على موافقة الجهة المختصة ، ويجب على المطور إيداع نسخة من اتفاقية حساب الضمان وعقد البيع لدى الجهة المختصة .

المـادة (٥)

لا يجوز للمطور رهن أرض المشروع أو أي حق عيني مرتبط بها ما لم يكن ذلك للحصول على تمويل لأغراض بناء المشروع ، على أن تودع تلك المبالغ في حساب الضمان .

المـادة (٦)

يلتزم المطور بصرف الدفعات المودعة في حساب الضمان لتغطية تكاليف الإنشاء ، وفقا للشروط الواردة في هذا النظام وفي اللائحة والقرارات الصادرة تنفيذا لأحكامه ، وفي اتفاقية حساب الضمان التي يتم إبرامها مع المصرف المرخص له بذلك .

المـادة (٧)

أ - يتم السحب من حساب الضمان بموجب طلب يتقدم به المطور للمصرف المرخص يحدد به المبالغ اللازمة لتغطية تكلفة ما تم إنجازه من المشروع واسم المستفيد ، على أن يكون الطلب مصحوبا بشهادة إنجاز الأعمال والمبالغ المستحقة مصدقا عليها من استشاري المشروع ، ويتحمل المطور المسؤولية الناشئة عن السحب من حساب الضمان .

ب - إذا ثبت للجهة المختصة عدم صحة البيانات الواردة في شهادة إنجاز الأعمال ، جاز لها تعيين استشاري آخر بمعرفتها على نفقة المطور لتحديد نسبة ما تم إنجازه من أعمال ، وإبلاغ المصرف المرخص كتابيا بالامتناع عن صرف أي دفعات لاحقة للمطور ، وذلك دون الإخلال بحق الجهة المختصة في اتخاذ كافة الإجراءات اللازمة في مواجهة المطور بشأن أي مبالغ تم سحبها بناء على مستندات أو بيانات غير صحيحة .

المـادة (٨)

يلتزم المطور بالاحتفاظ بمبلغ من قيمة مبيعات الوحدات العقارية في المشروع في حساب الضمان لمدة عام من تاريخ تسجيل الوحدات المبيعة باسم المشتري ، وتحدد اللائحة نسبة المبلغ الواجب الاحتفاظ به وشروط وإجراءات صرفه .

المـادة (٩)

لا يجوز الحجز على المبالغ المودعة في حساب الضمان إلا بناء على حكم ، أو قرار قضائي .

المـادة (١٠)

يقوم المصرف المرخص بتزويد المطور بكشف يبين الإيرادات والمدفوعات التي تمت في حساب الضمان ، وذلك بشكل دوري ، ويلتزم المطور بتزويد الجهة المختصة بنسخة من هذا الكشف مع إعلام المشترين للوحدات العقارية بصفة دورية بنسب إنجاز المشروع والمراحل التي وصل إليها وفقا لما تحدده اللائحة ، كما يجوز للجهة المختصة أن تطلب من المطور تزويدها بأي معلومات أو كشوفات ترى الاطلاع عليها وفق اتفاقية حساب الضمان .

المـادة (١١)

يجوز للجهة المختصة تعيين مدقق حسابات معتمد لفحص سجلات المطور الخاصة بحساب الضمان وكافة المستندات المتعلقة بالمشروع ، وفقا للقواعد والإجراءات التي تحددها اللائحة .

المـادة (١٢)

تعد الجهة المختصة سجلا خاصا لقيد المطورين المرخص لهم بممارسة التطوير العقاري ، وتحدد اللائحة شروط ومتطلبات الترخيص بممارسة التطوير العقاري ، والقيد في سجل المطورين ، ولا يجوز للمطور ممارسة التطوير العقاري ما لم يكن مقيدا في السجل المشار إليه .

المادة (١٣)

يلتزم استشاري المشروع - إذا تعثر المشروع لأي سبب من الأسباب - بتقديم تقرير كاف خلال (٣٠) ثلاثين يوما من تاريخ التعثر إلى الجهة المختصة يبين فيه أسباب التعثر ، وعلى الجهة المختصة تسوية الأمر وديا ، أو إحالة الموضوع إلى المحكمة المختصة .

المادة (١٤)

لا يجوز للمطور الإعلان أو الترويج لبيع الوحدات العقارية بالمشروع إلا بعد الحصول على موافقة الجهة المختصة وفقا للشروط التي تحددها اللائحة .

المادة (١٥)

مع عدم الإخلال بأي عقوبة أشد ينص عليها في قانون الجزاء العماني ، أو أي قانون آخر ، يعاقب بالسجن مدة لا تقل عن سنة ، ولا تزيد على (٣) ثلاث سنوات ، وبغرامة لا تقل عن (١٠,٠٠٠) عشرة آلاف ريال عماني ، ولا تزيد على (١٠٠,٠٠٠) مائة ألف ريال عماني ، أو بإحدى هاتين العقوبتين ، كل من ارتكب أحد الأفعال الآتية :

١ - مزاولة التطوير العقاري بدون ترخيص .

٢ - تقديم مستندات أو بيانات غير صحيحة للحصول على ترخيص لمزاولة التطوير العقاري أو تتعلق بالمشروع .

٣ - عرض وحدات عقارية في المشروع بالمخالفة لأحكام هذا النظام أو اللائحة أو القرارات التي تصدر تنفيذا له .

٤ - سحب المطور الدفعات التي تم إيداعها في حساب الضمان من قبل المشترين أو ممولي المشروع بالمخالفة لأحكام هذا النظام أو اللائحة أو القرارات التي تصدر تنفيذا له .

٥ - عدم قيام المطور بتزويد الجهة المختصة بأي من المعلومات أو الكشوفات المشار إليها في المادة (١٠) من هذا النظام .

٦ - تعمد مدقق الحسابات وضع تقرير غير صحيح عن نتيجة مراجعته للمركز المالي للمطور أو إخفاء وقائع جوهرية في تقريره .

٧ - مصادقة الاستشاري على مستندات غير صحيحة تتعلق بالمشروع مع علمه بذلك .

٨ - تقديم بيانات أو مستندات غير صحيحة للمصرف المرخص .

٩ - عدم الالتزام بما ورد في المادة (٨) من هذا النظام .

المادة (١٦)

يشطب قيد المطور من سجل المطورين في الحالات الآتية :

١ - إذا أشهر إفلاسه .

٢ - إذا ألغي الترخيص الممنوح له لممارسة التطوير العقاري وفقا لما تحدده اللائحة .

٣ - إذا ارتكب أيا من المخالفات المنصوص عليها في البنود (٢ و٣ و٤ و٥ و٨ و٩) من المادة (١٥) من هذا النظام .

مرســـوم ســـلطاني

رقـم ٢٠١٨/٣١

بتعيين أمين عـام للشـؤون العسكريـة في المكتب السلطانـي

نحن قابوس بن سعيد سلطان عمان

بعد الاطلاع على النظام الأساسي للدولة الصادر بالمرسوم السلطاني رقم ٩٦/١٠١ ، وبناء على ما تقتضيه المصلحة العامة .

رسمنـا بمـا هـو آت

المـادة الأولـــى

يرقى العميد الركن حمد بن ناصر بن عبدالله النبهاني إلى رتبة لواء ، ويعين أمينا عاما للشؤون العسكرية في المكتب السلطاني .

المـادة الثانيـــة

ينشر هذا المرسوم في الجريدة الرسمية ، ويعمل به من تاريخ صدوره .

صدر في : ٣ من ربيـع الأول سنـة ١٤٤٠هـ

الموافـــق : ١١ من نوفمبـــــر سنـة ٢٠١٨م

قابوس بن سعيد

سلطـان عمـــان

مرســـوم ســـلطاني

رقــم ٢٠١٨/٣٢

بمنــح الجنسيـــة العمانيـــة

نحـن قابـوس بـن سعيـد سلطـان عمـان

بعد الاطلاع على النظام الأساسي للدولة الصادر بالمرسوم السلطاني رقم ٩٦/١٠١ ،

وعلى قانون الجنسية العمانية الصادر بالمرسوم السلطاني رقم ٢٠١٤/٣٨ ،

وبناء على ما تقتضيه المصلحة العامة .

رسمنــا بمــا هــو آت

المـادة الأولـــى

تمنح الجنسية العمانية لكل من الواردة أسماؤهم في القائمة المرفقة .

المـادة الثانيـــة

ينشر هذا المرسوم في الجريدة الرسمية ، ويعمل به من تاريخ صدوره .

صدر في : ٣ من ربيـع الأول سنـة ١٤٤٠هـ

الموافـــق : ١١ من نوفمبـــــر سنـة ٢٠١٨م

قابوس بن سعيد

سلطـان عمـــان

قائمة بأسماء من منحوا الجنسية العمانية

م	الاسم
١	أروى عيدروس علوي العلوية
٢	أسماء بيجم محمد شرف الدين محمد غوث
٣	ايفا ولفير يدو ايميليو ايبوان
٤	باسل كريم ديمتري عساف
٥	بشير بيجم رحمة خان محمد
٦	بيبي مريم عباس شمبية
٧	جابين سلطانة محبوب شريف محي الدين شريف
٨	خير بيبي عبدالله شير محمد
٩	زينات بيجم سيد فزير الدين محمد إقبال
١٠	شريفة بيبي محمد بوتاه فضل داد
١١	شريفة موسى حسين ملاحي
١٢	شيخة راشد ناصر الزكوانية
١٣	صبا عبدالله حسين جمال
١٤	غوسية بيجم قادر حسين
١٥	قمر نافيد شودري محمد بوتاه فضل داد
١٦	مثنى عيدروس علوي العلوية
١٧	محمد بلال محمد بوتاه فضل داد
١٨	محمد بوتاه فضل داد غلام علي
١٩	محمد نديم محمد بوتاه فضل داد
٢٠	مريم رمضان عبدالله
٢١	مليكة عبدالله عبدالحميد السباعي
٢٢	نور فاطمة محمد بوتاه فضل داد
٢٣	وائل عيدروس علوي العلوي

أوامـــــــر ساميـــــة

بمنـــــح أوسمـــــة

ديـوان البـلاط السلطانــي

المراســم السلطانيــة

أمــر منــح وســام

تفضل حضرة صاحب الجلالة السلطان قابوس بن سعيد المعظم - حفظه الله ورعـاه - بمنح وسام النعمان من الدرجة الأولى لسعادة / فهد حجر المطيري " سفير دولة الكويت المعتمد لدى السلطنة " وذلك بمناسبة انتهاء مهام عمله ، وتقديرا لجهوده الطيبة في خدمة العلاقات الأخوية التي تربط البلدين الشقيقين .

وقد صدر أمر المنح بتاريخ ٢٦ من صفر ١٤٤٠هـ ، الموافق ٤ من نوفمبر ٢٠١٨م .

أمــر منــح وســام

تفضل حضرة صاحب الجلالة السلطان قابوس بن سعيد المعظم - حفظه الله ورعـاه - بمنح وسام التكريم للشيخ / غسان إبراهيم شاكر وذلك تقديـرا له لما قدمه من خدمات جليلة في مهام عمله .

وقـد صدر أمر المنـح بتاريـخ ٢٩ من صفر ١٤٤٠هـ، الموافـق ٧ من نوفمبر ٢٠١٨م .

قـــــرارات وزاريـــــة

وزارة الإسكـــان

قــرار وزاري

رقـــم ٩٢/٢٠١٨

بشـأن ضوابــط الاستثمــار

للأراضــي الحكوميــة المخصصــة لمؤسسات التعليــم العالــي الخاصــة

استنادا إلى قانون الأراضي الصادر بالمرسوم السلطاني رقم ٥/٨٠ ،

وإلى المرسوم السلطانـي رقـم ٦٧/٢٠٠٠ فـي شـأن بعض الأحكام الخاصـة بمؤسسـات التعليـم العالـي ،

وبناء على ما تقتضيه المصلحة العامة ،

تقـــرر

المـادة الأولـى

يجـوز لمؤسسات التعليم العالي الخاصة التقدم بطلب استثمـار لنسبـة لا تتجـاوز (١٥٪) خمسة عشر في المائة من إجمالي مساحة الأرض المخصصة لها لغرض ممارسة نشاطها المرخص به ، وتصدر الموافقة على هذا الطلب وفق الضوابط الآتية :

١ - أن يكون الاستثمار في المجالات التي تتفق مع القيم والتقاليد والأعراف الأكاديمية ، وألا يخل بمستوى التعليـم والبحـث العلمـي ، أو بالخدمـات الأساسيـة المرتبطـة بالعملية التعليمية .

٢ - أن تكون جميع المرافق التعليمية وملحقاتها - بما في ذلك المساحات الخضراء - قد تم تشييدها بالكامل ، وذلك وفق المعايير والمواصفات المعتمدة من قبل وزارة التعليم العالي .

٣ - ألا تقع مساحة الأرض محل طلب الاستثمار ضمن المرافق التعليمية والملحقات القائمة أو المخطط إقامتها في المستقبل ، ويتم التأكد من ذلك من واقع الرسم الهندسي لمؤسسة التعليم العالي الخاصة ، على أن يكون هذا الرسم معتمدا من وزارة التعليم العالي ، والجهات الحكومية الأخرى ذات الاختصاص .

٤ - حصول مؤسسة التعليم العالي الخاصة على موافقة كتابية من وزارة التعليم العالي على الاستثمار .

المادة الثانية

لا يجوز لمؤسسة التعليم العالي الخاصة في حالة الموافقة على طلب الاستثمار ، المطالبة بامتداد إضافي للمساحة الأصلية المخصصة لها ، أو بأرض أخرى عوضا عن المساحة التي تمت الموافقة على استثمارها .

المادة الثالثة

ينشر هذا القرار في الجريدة الرسمية ، ويعمل به من اليوم التالي لتاريخ نشره .

صدر في : ٥ من ربيع الأول ١٤٤٠هـ

الموافق : ١٣ من نوفمبر ٢٠١٨م

سيف بن محمد بن سيف الشبيبي

وزير الإسكان

وزارة التجـارة والصناعــة

قــرار وزاري

رقم ٢٣٨ / ٢٠١٨

بتحديـد العائـد مقابـل الحصـول علـى قـرض أو ديـن تجـاري

استنادا إلى قانون التجارة الصادر بالمرسوم السلطاني رقم ٥٥/ ٩٠ ،

وإلى القرار الوزاري رقم ١٧٢/ ٢٠١٧ بتحديد العائد مقابل الحصول على قرض أو دين تجاري ،

وإلى خطاب غرفة تجارة وصناعة عمان بشأن تحديد قيمة العائد وفقا لنص المادة (٨٠) من قانون التجارة ،

وبناء على ما تقتضيه المصلحة العامة ،

تقــرر

المـادة الأولـــى

يحدد العائد مقابل الحصول على قرض أو دين تجاري بنسبة (٦,٥٪) ما لم يتفق على أقل من ذلك .

المـادة الثانيـــة

لا يسري حكم المادة السابقة على القروض المقدمة من قبل المصارف وشركات التمويل وتأجير الأصول ، المرخصة من قبل البنك المركزي العماني .

المـادة الثالثـــة

ينشر هذا القرار في الجريدة الرسمية ، ويعمل به لمدة عام من تاريخ نشره .

صدر في : ٢٩ من صفــر ١٤٤٠هـ

الموافــق : ٧ من نوفمبـر ٢٠١٨م

د . علي بن مسعود بن علي السنيدي

وزيـــر التجـــــارة والصناعـــــة

إعــلانــات رسميـــــة

إعــلانــات تجاريـــــة

وزارة التجارة والصناعة

إعـــــلان

تعلن دائرة الملكية الفكرية عن تسجيل النماذج الصناعية وفقا لأحكام قانون حقوق الملكية الصناعية الصادر بالمرسوم السلطاني رقم ٢٠٠٨/٦٧ .

الوصف المختصر باللغة العربية لنموذج أو رسم صناعي

سلطنـــة عمـــان وزارة التجارة والصناعة المديرية العامة للتجارة دائـرة الملكيـة الفكريـــة		(٢١) رقم الطلب : OM/ID/2018/00002
		(٢٢) تاريخ التقديم : ٢٠١٨/٢/٢٧
		(١١) رقم الشهادة المسجلة
		(١٥) تاريخ التسجيل
		(٤٥)

تصنيف لوكارنو	Loc Cl.: 07-01	(51)

(٧١)	١	زوجايروشي كوربوريشن - اليابان
	٢	
	٣	
(٧٢)	١	مايتسونوري هوريموتو - اليابان
	٢	
(٧٣)	١	
	٢	
(٧٤)	١	أبو غزالة للملكية الفكرية
	٢	
	٣	
(٣٠)		بيانات الأسبقية رقم الأولوية : N/A تاريخ الأولوية : N/A
(١٢)		نموذج صناعي (٢٨) عدد النماذج في الطلب
(٥٤)		المنتج الذي يغطيه الطلب : HAND POT

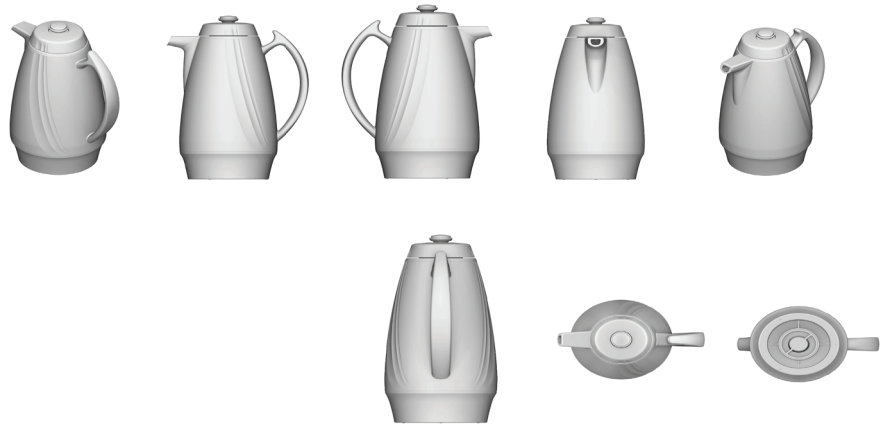

الوصف المختصر باللغة العربية لنموذج أو رسم صناعي

سلطنة عمان وزارة التجارة والصناعة المديرية العامة للتجارة دائرة الملكية الفكرية		(٢١) رقم الطلب : OM/ID/2018/00001
		(٢٢) تاريخ التقديم : ٢٠١٨/٢/١٣
		(١١) رقم الشهادة المسجلة
		(١٥) تاريخ التسجيل
		(٤٥)
(51)	Loc Cl.:	تصنيف لوكارنو

(٧١)	١	شركة البحوث والاستثمارات والتطوير ش م ل - لبنان
	٢	
	٣	
(٧٢)	١	جورج ميشال النجار - لبناني
	٢	
(٧٣)	١	
	٢	
(٧٤)	١	أبو غزالة للملكية الفكرية
	٢	
	٣	
(٣٠)		بيانات الأسبقية رقم الأولوية : N/A تاريخ الأولوية : N/A
(١٢)		نموذج صناعي (٢٨) عدد النماذج في الطلب
(٥٤)		المنتج الذي يغطيه الطلب : كبسولة بن نجار رغوة

(٥٥) التصميم : يصنع جسم الكبسولة من مادة بلاستيكية متعددة الطبقات للحفاظ على القهوة طازجة . وهو عبارة عن كأس على شكل مخروط مقطوع ينتهي بكتف دائري لتسهيل تفكيك الكبسولات الفارغة عندما تكون متراصة واحدة في الأخرى . وينتهي الكتف بحافة مستوية ذات شكل خاص لها شكل (V) على أحد الجوانب والحواف الدائرية للدخول بدقة حجيرة ماكينة القهوة وقطع على شكل (U) للحفاظ على الغشاء المانع للتسرب في الموضع الصحيح للتقشير التلقائي .

يصنع الغشاء المانع للتسرب من مادة رقيقة مرنة متعددة الطبقات للحفاظ على القهوة طازجة ، ويتم لحامه على الحافة المستوية بعد ملء القهوة .

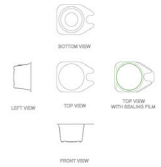

الوصف المختصر باللغة العربية لنموذج أو رسم صناعي

سلطنة عمان وزارة التجارة والصناعة المديرية العامة للتجارة دائرة الملكية الفكرية		(٢١) رقم الطلب : OM/ID/2018/00004
		(٢٢) تاريخ التقديم : ٢٠١٨/٣/١٢
		(١١) رقم الشهادة المسجلة
		(١٥) تاريخ التسجيل
		(٤٥)

تصنيف لوكارنو	Loc Cl.:	(51)

(٧١)	١	رازور يو اس أ ال ال سي - الولايات المتحدة الأمريكية
	٢	
	٣	
(٧٢)	١	لان ديسبيرغ - أمريكية
	٢	ناري تشو - أمريكية
	٣	ويليام جريجس - أمريكية
(٧٣)	١	
	٢	
(٧٤)	١	أبو غزالة للملكية الفكرية
	٢	
	٣	
(٣٠)		بيانات الأسبقية رقم الأولوية : ٦١٧٢٠٦/٢٩ تاريخ الأولوية : ٢٠١٧/٩/١٢
(١٢)		نموذج صناعي (٢٨) عدد النماذج في الطلب
(٥٤)		المنتج الذي يغطيه الطلب : PERSONAL MOBILITY VEHICLE - Design 1

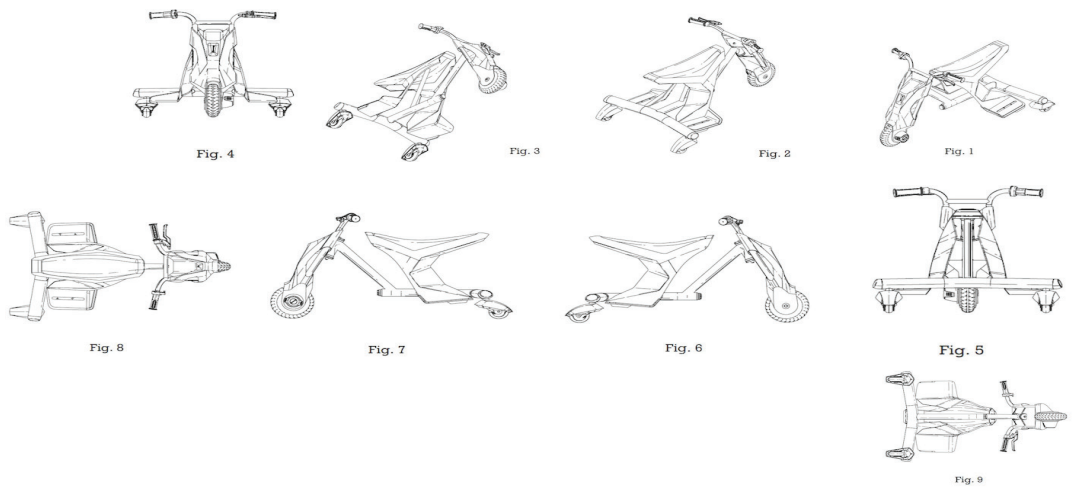

الوصف المختصر باللغة العربية لنموذج أو رسم صناعي

سلطنة عمان وزارة التجارة والصناعة المديرية العامة للتجارة دائرة الملكية الفكرية		(٢١) رقم الطلب : OM/ID/2018/00005
		(٢٢) تاريخ التقديم : ٢٠١٨/٣/١٢
		(١١) رقم الشهادة المسجلة
		(١٥) تاريخ التسجيل
		(٤٥)

تصنيف لوكارنو	Loc Cl.:	(51)

(٧١)	١	رازور يو اس أ ال ال سي - الولايات المتحدة الأمريكية
	٢	
	٣	
(٧٢)	١	لان ديسبيرغ - أمريكية
	٢	ناري تشو - أمريكية
	٣	ويليام جريجس - أمريكية
(٧٣)	١	
	٢	
(٧٤)	١	أبو غزالة للملكية الفكرية
	٢	
	٣	
(٣٠)		بيانات الأسبقية رقم الأولوية : ٦١٧٢٠٦/٢٩ تاريخ الأولوية : ٢٠١٧/٩/١٢
(١٢)		نموذج صناعي (٢٨) عدد النماذج في الطلب
(٥٤)		المنتج الذي يغطيه الطلب : PERSONAL MOBILITY VEHICLE - Design 2

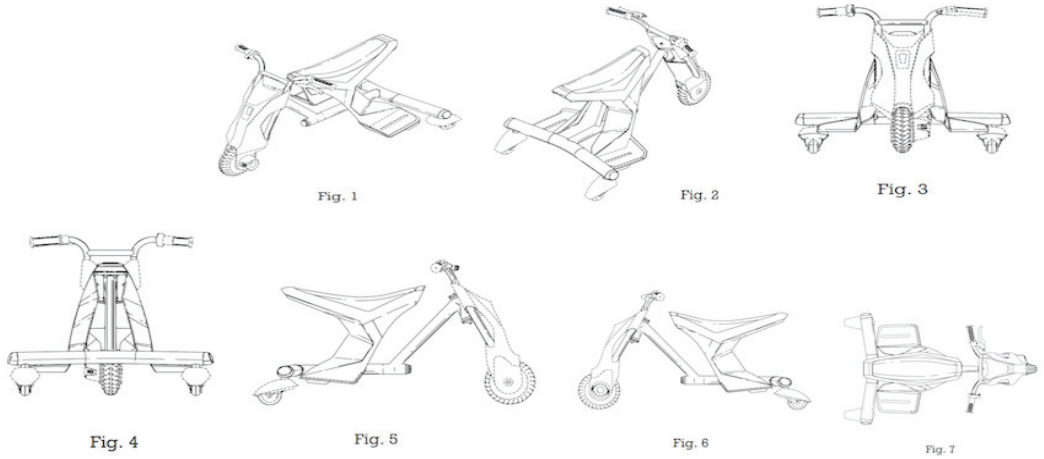

الوصف المختصر باللغة العربية لنموذج أو رسم صناعي

سلطنة عمان وزارة التجارة والصناعة المديرية العامة للتجارة دائرة الملكية الفكرية		(٢١)	رقم الطلب : OM/ID/2018/00006
		(٢٢)	تاريخ التقديم : ٢٠١٨/٣/١٢
		(١١)	رقم الشهادة المسجلة
		(١٥)	تاريخ التسجيل
		(٤٥)	
تصنيف لوكارنو		Loc Cl.:	(51)

(٧١)	١	رازور يو اس أ ال ال سي - الولايات المتحدة الأمريكية
	٢	
	٣	
(٧٢)	١	لان ديسبيرغ - أمريكية
	٢	ناري تشو - أمريكية
	٣	ويليام جريجس - أمريكية
(٧٣)	١	
	٢	
(٧٤)	١	أبو غزالة للملكية الفكرية
	٢	
	٣	
(٣٠)		بيانات الأسبقية رقم الأولوية : ٢٩ / ٦١٧٢٠٦ تاريخ الأولوية : ٢٠١٧/٩/١٢
(١٢)		نموذج صناعي (٢٨) عدد النماذج في الطلب
(٥٤)		المنتج الذي يغطيه الطلب : PERSONAL MOBILITY VEHICLE - Design 3

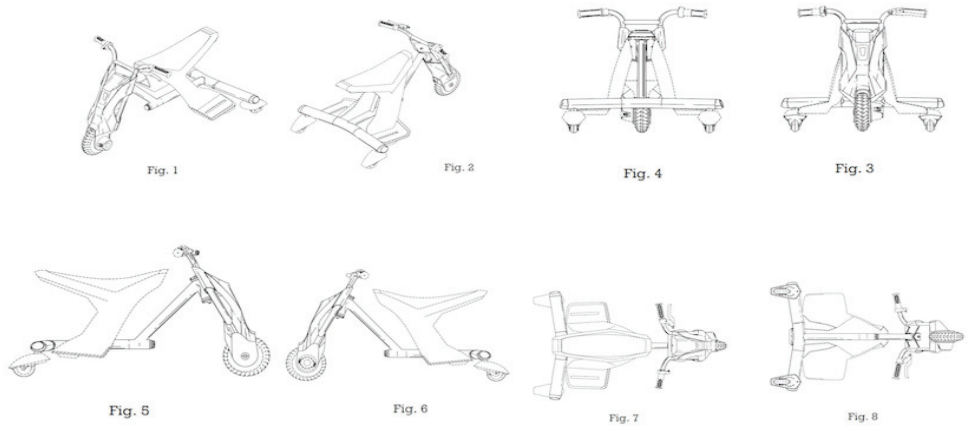

الوصف المختصر باللغة العربية لنموذج أو رسم صناعي

سلطنـــة عمـــان وزارة التجارة والصناعة المديرية العامة للتجارة دائـرة الملكيـة الفكريـــة		(٢١) رقم الطلب : OM/ID/2018/00007
		(٢٢) تاريخ التقديم : ٢٠١٨/٣/١٨
		(١١) رقم الشهادة المسجلة
		(١٥) تاريخ التسجيل
		(٤٥)
		تصنيف لوكارنو — Loc Cl.: (51)

(٧١)	١	رازور يو اس أ ال ال سي - الولايات المتحدة الأمريكية
	٢	
	٣	
(٧٢)	١	لان ديسبيرغ - أمريكي
	٢	ماركو ألفيريز - أمريكي
(٧٣)	١	
	٢	
(٧٤)	١	أبو غزالة للملكية الفكرية
	٢	
	٣	
(٣٠)		بيانات الأسبقية رقم الأولوية : ٦١٨,٠٠٥/ ٢٩ تاريخ الأولوية : ٢٠١٧/٩/١٨
(١٢)		نموذج صناعي — (٢٨) عدد النماذج في الطلب
(٥٤)		المنتج الذي يغطيه الطلب : PERSONAL MOBILITY VEHICLE 1

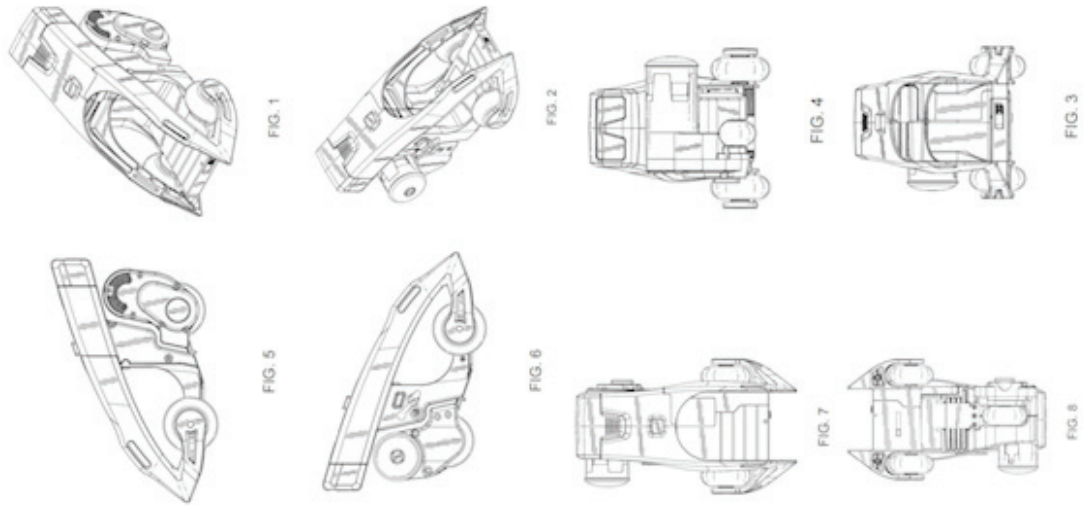

الوصف المختصر باللغة العربية لنموذج أو رسم صناعي

سلطنة عمان وزارة التجارة والصناعة المديرية العامة للتجارة دائرة الملكية الفكرية		(٢١) رقم الطلب : OM/ID/2018/00008
		(٢٢) تاريخ التقديم : ٢٠١٨/٣/١٨
		(١١) رقم الشهادة المسجلة
		(١٥) تاريخ التسجيل
		(٤٥)
تصنيف لوكارنو	Loc Cl.:	(51)

(٧١)	١	رازور يو اس أ ال ال سي - الولايات المتحدة الأمريكية
	٢	
	٣	
(٧٢)	١	لان ديسبيرغ - أمريكي
	٢	ماركو ألفيريز - أمريكي
(٧٣)	١	
	٢	
(٧٤)	١	أبو غزالة للملكية الفكرية
	٢	
	٣	
(٣٠)		بيانات الأسبقية رقم الأولوية : ٦١٨,٠٠٥/ ٢٩ تاريخ الأولوية : ٢٠١٧/٩/١٨
(١٢)		نموذج صناعي (٢٨) عدد النماذج في الطلب
(٥٤)		المنتج الذي يغطيه الطلب : PERSONAL MOBILITY VEHICLE 2

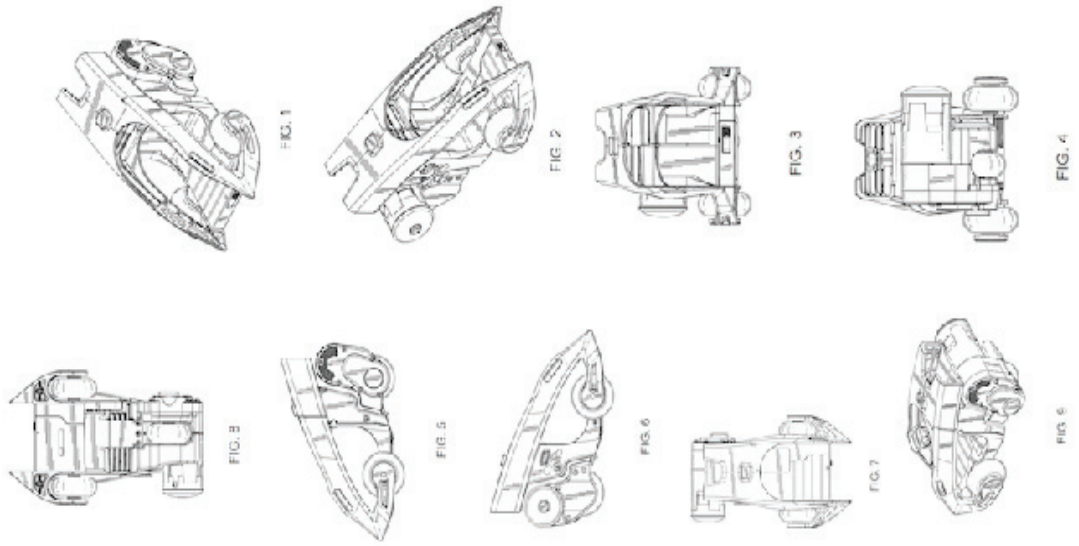

الوصف المختصر باللغة العربية لنموذج أو رسم صناعي

سلطنة عمان وزارة التجارة والصناعة المديرية العامة للتجارة دائرة الملكية الفكرية		(٢١) رقم الطلب : OM/ID/2018/00009
		(٢٢) تاريخ التقديم : ٢٠١٨/٣/١٨
		(١١) رقم الشهادة المسجلة
		(١٥) تاريخ التسجيل
		(٤٥)

تصنيف لوكارنو	Loc Cl.:	(51)

(٧١)	١	رازور يو اس أ ال ال سي - الولايات المتحدة الأمريكية
	٢	
	٣	
(٧٢)	١	لان ديسبيرغ - أمريكي
	٢	ماركو ألفيريز - أمريكي
(٧٣)	١	
	٢	
(٧٤)	١	أبو غزالة للملكية الفكرية
	٢	
	٣	
(٣٠)		بيانات الأسبقية رقم الأولوية : ٦١٨,٠٠٥/ ٢٩ تاريخ الأولوية : ٢٠١٧/٩/١٨
(١٢)		نموذج صناعي — (٢٨) عدد النماذج في الطلب
(٥٤)		المنتج الذي يغطيه الطلب : BATTERY - 3

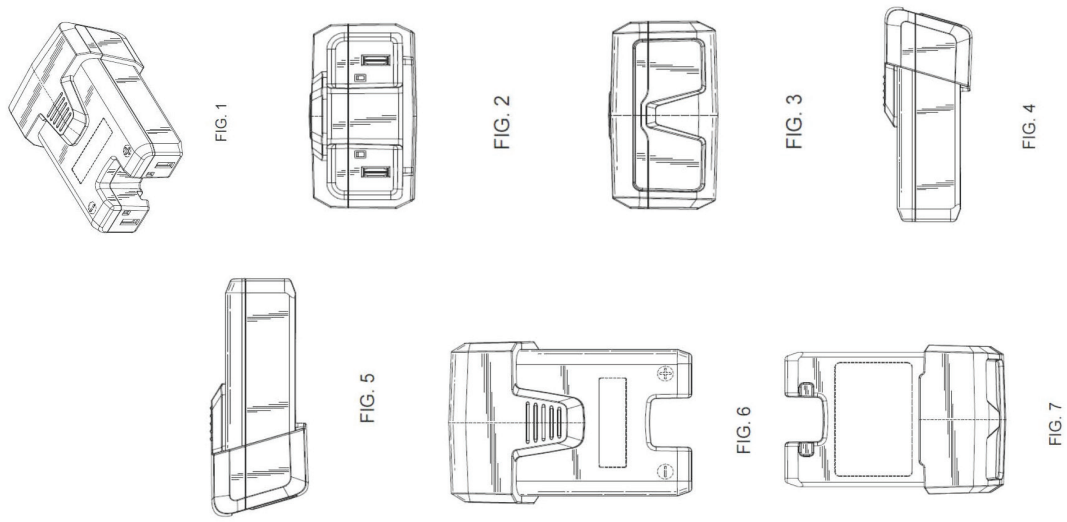

الوصف المختصر باللغة العربية لنموذج أو رسم صناعي

سلطنة عمان وزارة التجارة والصناعة المديرية العامة للتجارة دائرة الملكية الفكرية		(٢١) رقم الطلب : OM/ID/2018/00010
		(٢٢) تاريخ التقديم : ٢٠١٨/٣/١٨
		(١١) رقم الشهادة المسجلة
		(١٥) تاريخ التسجيل
		(٤٥)
تصنيف لوكارنو	Loc Cl.:	(51)

(٧١)	١	رازور يو اس أ ال ال سي - الولايات المتحدة الأمريكية
	٢	
	٣	
(٧٢)	١	لان ديسبيرغ - أمريكي
	٢	ماركو ألفيريز - أمريكي
(٧٣)	١	
	٢	
(٧٤)	١	أبو غزالة للملكية الفكرية
	٢	
	٣	
(٣٠)		بيانات الأسبقية رقم الأولوية : ٦١٨,٠٠٥/ ٢٩ تاريخ الأولوية : ٢٠١٧/٩/١٨
(١٢)		نموذج صناعي (٢٨) عدد النماذج في الطلب
(٥٤)		المنتج الذي يغطيه الطلب : PERSONAL MOBILITY VEHICLE - 4

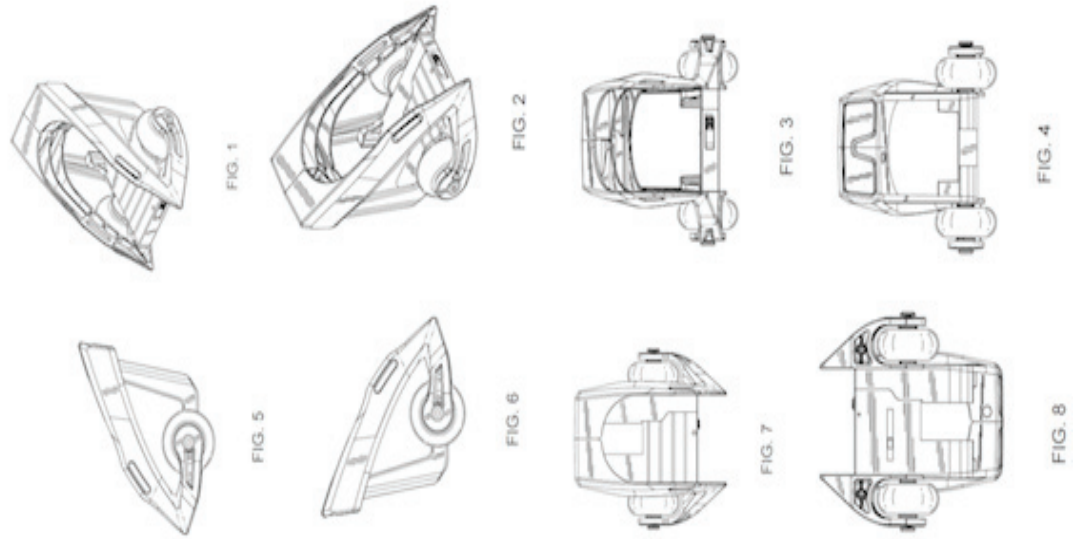

الوصف المختصر باللغة العربية لنموذج أو رسم صناعي

سلطنـــة عمـــان وزارة التجارة والصناعة المديرية العامة للتجارة دائـرة الملكيـة الفكريـــة		(٢١) رقم الطلب : OM/ID/2018/00011
		(٢٢) تاريخ التقديم : ٢٠١٨/٤/١٢
		(١١) رقم الشهادة المسجلة
		(١٥) تاريخ التسجيل
		(٤٥)

تصنيف لوكارنو	Loc Cl.:	(51)

(٧١)	١	كورفي ليد برايفيت ليمتد - هندية
	٢	
	٣	
(٧٢)	١	فيمال سوني - هندي
	٢	
(٧٣)	١	
	٢	
(٧٤)	١	أبو غزالة للملكية الفكرية
	٢	
	٣	
(٣٠)		بيانات الأسبقية رقم الأولوية : ٢٩٨٤٢١ تاريخ الأولوية : ٢٠١٧/١٠/١٣
(١٢)		نموذج صناعي — (٢٨) عدد النماذج في الطلب
(٥٤)		المنتج الذي يغطيه الطلب : LED STREET LIGHT

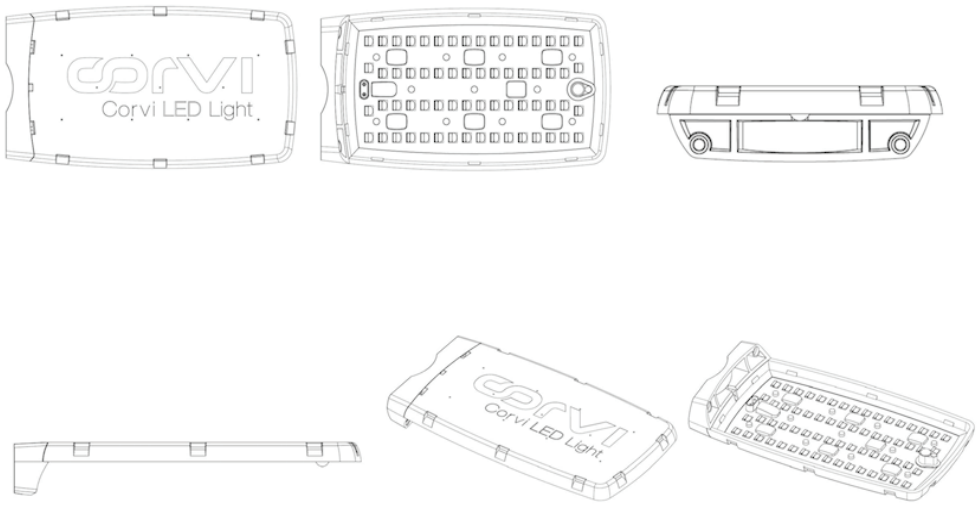

إعـــــلان

تعلن دائرة الملكية الفكرية عن طلبات البراءات المقبولة ، وعلى كل ذي مصلحة الحق في الاعتراض أمام الدائرة خلال (١٢٠) يوما من تاريخ النشر وذلك طبقا للمادة (٩ - ٥ - ج) وفقا لأحكام قانون حقوق الملكية الصناعية الصادر بالمرسوم السلطاني رقم ٢٠٠٨/٦٧ والمادة (٣١) من لائحته التنفيذية الصادرة بالقرار الوزاري رقم ٢٠٠٨/١٠٥ .

رمـوز البيانـات الببليوجرافية

البيـان الببليوجرافي	الرمـــز
رقم الطلب	21
تاريخ تقديم الطلب	22
رقم الأسبقية	31
تاريخ الأسبقية	32
بلد الأسبقية	33
تسمية الاختراع	54
الوصف المختصر	57
اسم طالب البراءة	71
اسم المخترع	72
اسم الممنوح له الحق في الملكية	73

١ -

(21) OM/P/2006/000008

(22) 19/2/2006

(31) 157430

(32) 17/8/2003

(33) IL

(54) **جهاز لدائرة مغلقة مستمرة لإزالة ملوحة مياه البحر تحت ضغط متغير بوعاء واحد .**

(57) **جهاز إزالة ملوحة مياه البحار بطريقة الدائرة المغلقة المتتالية المتعاقبة لعكس الخاصية الاسموزية في دائرة واحدة على الاقل .**

(71) EFRATY Avi

(72) EFRATY Avi

٢ -

(21) OM/P/2016/000197

(22) 30/6/2016

(31) 13199824.7

(32) 30/12/2013

(33) EP

(54) **تركيبة بوليمر تشتمل على أسود الكربون وبوليمر حامل لأسود الكربون .**

(57) **كمية رئيسية (MB) تشتمل على نحو مفضل تحتوي على (I) (٢٠ - ٥٠ بالوزن٪) صبغة على أساس المقدار الكلي للكمية الرئيسية (١٠٠ بالوزن٪) (II) (٤٠ بالوزن٪) من بوليمر حامل واحد على الأقل يمثل بوليمر بولي إيثيلين عالي الكثافة متعدد الأنماط (HDPE) ذو معدل تدفق صهارة (MFR2) مقداره (١ إلى ٢٠ جم/١٠) دقائق كثافة مقدارها (٩٤٠ إلى ٩٦٥ كجم/متر مكعب) على نحو مفضل (٩٥٠ إلى ٩٦٠) ونسبة متوسط الوزن للوزن الجزيئي/متوسط رقم الوزن الجزيئي (Mw/Mn) مقدارها (٥ ٥ إلى ٢٠) و(IV) مواد إضافة أخرى اختياريا .**

(71) Borealis AG
ABU DHABI POLYMERS CO. LTD BOROUGE LLC

(72) Kshama MOTHA
Andrey BURYAK
Velichko HRISTOV
Sanna MARTIN
Ashish KUMAR
Suleyman DEVECHI
Jari AARILA
Nicke BERGMAN

٣ -

(21) OM/P/2011/000126

(22) 14/6/2011

(31) 20080666

(32) 19/12/2008

(33) FI

(54) **الفولاذ حديدي أوستنيتي مقاوم للصدأ .**

(57) **يتعلق الاختراع الحالي بفولاذ مقاوم للصدأ مزدوج يتضمن بنية دقيقة أوستنيتية حديدية بنسبة (٣٥ - ٦٥ ٪) من الحجم ويفضل (٤٠ - ٦٠٪) من حجم الفريت ويتضمن قابلية لحام جيدة ومقاومة جيدة للتآكل وإمكانية تشغيل جيدة على الساخن . ويحتوي الفولاذ على (٠٠٠٥ - ٠٠٤٪) بالوزن من الكربون (٠٢ - ٠٧٪)بالوزن من السيليكون (٢٥ - ٥٪) بالوزن من المنجنيز (٢٣ - ٢٧٪) بالوزن من الكروم (٢٥ - ٥٪) بالوزن من النيكل(٠٥ - ٢٥٪) بالوزن من الموليبدنوم (٠٢ - ٠٣٥٪)بالوزن من النيتروجين (٠١ - ١٠٪) بالوزن من النحاس وبصفة اختيارية أقل من (١٪) بالوزن من التنجستن وأقل من (٠٠٠٣٠٪) بالوزن من واحد أو أكثر من عناصر المجموعة التي تحتوي على بورون وكالسيوم وأقل من (٠١٪) بالوزن من السيريوم وأقل من (٠٠٠٤٪) بالوزن من الألومنيوم وأقل من (٠١٠٪) بالوزن من الكبريت والحديد الباقي بالشوائب العرضية .**

(71) OUTOKUMPU OYJ

(72) LILJAS Mats
SAMUELSSON Peter
LILLE Simon
ANDERSSON Jan - Olof
JOHANSSON Pelle
SCHEDIN Erik

٤ –

(21) OM/P/2011/000263

(22) 21/11/2011

(31) 185.626 /61

(32) 6/10/2009

(33) US

(54) **بوليمر قابل للانتفاخ وبه مواقع أنيونية .**

(57) **يتعلق الاختراع ببوليمرات مستقرة متشابكة الروابط قابلة للذوبان في الماء قابلة للانتفاخ وطرق لصنعها . وأكثر تحديدا يتعلق الاختراع بتركيبة تشتمل على جزيئات بوليمرية قابلة للتمدد بها مواقع أنيونية وشابكات روابط غير مستقرة وشابكات روابط مستقرة ويتم خلط الجسيم المذكور مع مائع وشابك روابط كاتيوني يمكنه كذلك شبك روابط الجسيم أكثر عند تدهور شابك الروابط غير المستقر والتعرض لمواقع أنيونية بحيث تتشكل مادة هلامية. وهناك استخدام له أهمية خاصة هو كمائع حقن في إنتاج البترول حيث يتم حقن الجزيئات البوليمرية القابلة للتمدد في منطقة مستهدفة . وعندما تسبب الحرارة و/أو pH (الرقم الهيدروجيني) المناسب للمنطقة المستهدفة تدهورا لشابك الروابط غير المستقر ويتمدد الجسيم فإن شابك الروابط الكاتيوني يقوم بشبك روابط البوليمر لتشكيل هلام وبالتالي يتم تحويل المياه إلى مناطق أقل نفاذية وتحسين استخلاص النفط .**

(71) CONOCOPHILLIPS Company – IP Services Group
University Of KANSAS

(72) MORADI ARAGHI Ahmad
LIANC Jenn-Tai
JOHNSON james pryor
HEDGES James Herbert
Needham riley byran
BERK LAND CORY
SCULLY faye lynn
CHENG MIN
ZORNES David Russell
GUAN Huili

٥ -

(21) OM/P/2009/000005

(22) 1/11/2009

(31) 2006903740 - 2007902358

(32) 7/12/2006 - 5/4/2007

(33) AU – AU

(54) **جهاز ونظام مراقبة .**

(57) **نظام مراقبة للاستجابة للأشعة الساقطة المدركة عن طريق جهاز حساس واحد على الأقل في وحدة إشارة مستقلة الاستجابة المذكورة تشمل في حالة أولى إرسال لتجهيزات ضبط مركزية عن طريق وحدة الإشارة المستقلة المذكورة شفرة تعريف فريدة واحدة على الأقل لوحدة الاشارة المستقلة تلك عبر شبكة اتصالات الاستجابة المذكورة تشمل في حالة ثانية إرسال البيانات من تجهيزات ضبط مركزية من مستقبل أو أكثر من مستقبل مراقب عن طريق مالك مسجل لوحدة الإشارة المستقلة المذكورة وحيث أن تسجيل وحدة الإشارة المستقلة المذكورة وشكل تحسس الاستجابات المذكورة يتم عن طريق وصلة شبكية . نظام المراقبة وفقا لعنصر الحماية رقم (١) حيث أن الاستجابات المذكورة في الحالة الأولى المستعملة تتضمن إدخال بيانات رقمية أو أنالوج (مناظرة) في وحدة الإشارة المستقلة المستعملة . وفي صورة إضافية فقد تم مناقشة طريقة لمراقبة الحالة للمادة مسار الاهتمام .**

(71) Imprenditore Pty Ltd

(72) Mr. Patrick Jeremy Rice

٦ -

(21) OM/P/2016/000334

(22) 17/11/2016

(31) 62/000845

(32) 20/5/2014

(33) US

(54) **طريقة وجهاز لاستعادة الكبريت .**

(57) **يتعلق الاختراع الحالي بطريقة لعملية تيار غازي حمضي في نظام استعادة للكبريت تم تجهيزه ، تتضمن الطريقة إمداد مائع محفز إلى حاقن ، إمداد تيار الغاز الحمضي إلى الحاقن للحصول على مزيج ، يحتوي المزيج على المائع المحفز وتيار الغاز الحمضي ، إمداد المزيج إلى فرن تفاعل ، إمداد غاز احتراق إلى فرن التفاعل ، يحتوي غاز الاحتراق على أكسجين ، ومفاعلة محتويات فرن التفاعل . تم أيضا تجهيز جهاز لعملية تيار غاز حمضي .**

(71) WorleyParsons Europe Ltd

(72) Elmo NASATO

٧ -

(21) OM/P/2009/000077

(22) 19/4/2009

(31) 11 /552.333 - PCT/US2007/ 082045

(32) 24/10/2006 - 22/10/2007

(33) US - US

(54) **منظم تشويش توافقي .**

(57) **يتعلق الاختراع الحالي بمنظم توافق ينظم مجموعة متنوعة من التوافقات الفردية في نظام به تشويشات دورية لعزم اللي إلى قيم مطلوبة بما في ذلك الصفر . لكل توافق جار تنظيمه يتم تحويل إشارة تغذية مرتدة بها مكون توافق واحد على الأقل نظرا للتوافق الجاري تنظيمه من إطار مصدر مرجعي إلى إطار توافقي مرجعي للتوافق الجاري تنظيمه لتكوين إشارة تغذية مرتدة (qd) . يتم طرح إشارة التغذية المرتدة (qd) من القيمة المطلوبة لتكوين إشارة (ad) وتنظيمها . يتم تحويل إشارة (qd) المنظمة إلى إطار نهائي مرجعي لتكوين إشارة تعويض وإضافتها إلى إشارة تحكم لتكوين إشارة تحكم(qd) تدير كل توافق جار تنظيمه ناحية القيمة المطلوبة .**

(71) UNICO INC

(72) GARLOW Mark E
HAMMEL William S
SEIDL David R

٨ -

(21) OM/P/2012/000185

(22) 16/9/2012

(31) 702/MUM/2010 - PCT/IN2011 /000053

(32) 17/3/2010 - 27/1/2011

(33) IN - IN

(54) **نظام تحفيز وطريقة لتحضير راتنجات بولي إستر ، ألياف خيوط وغزل باستخدام نظام التحفيز .**

(57) **يتعلق الاختراع الحالي بطريقة لتحضير راتنج بولي إستر في وجود نظام تحفيز حديث يتضمن مركب الأنتمون ومركب القصدير الغير عضوي . يتعلق الاختراع أيضا بنظام تحفيز لتحضير بولي إستر يتضمن مركب الأنتيمون ومركب القصدير الغير عضوي الذي يخفض زمن البلمرة عند كل مراحل تخليق البولي إستر ويخفض توليد منتج التحلل . هذا الاختراع يتعلق أيضا براتنج بولي إستر بلون (L) محسن له أهمية ملحوظة في استخدامات الاستخدام الأخير .**

(71) RELIANCE INDUSTRIES LIMITED

(72) PAWASHE Nandkumar Gopal
AYODHYA Srinivasacharya Ramacharya
BHANGALE Vikas Kadu
JADIMATH Shivamurthy Padadayya
PUSHAP Sudan
LIMAYE Chetan Vijay

- ٩

(21) OM/P/2014/000213

(22) 29/9/2014

(31) 61 /617.814

(32) 30/3/2012

(33) US

(54) **استخدام حمض فوق الأسيتيك/بيروكسيد الهيدروجين وعوامل اختزال البيروكسيد لمعالجة موائع حفر، موائع تكسير ، ماء دفق خلفي وماء تصريف .**

(57) **يتعلق الاختراع الحالي بالكشف عن طرق لاستخدام تراكيب حمض فائق الأكسدة تحتوي على تركيز منخفض من البيروكسيد لعمليات معالجة الماء المختلفة بما في ذلك عمليات تجري في حقل زيت وغاز و/أو غيرها من معالجات التعقيم المكشوف عنها . وفي جوانب عديدة يمثل حمض فوق الأسيتيك الحمض فائق الأكسدة المفضل ويتم معالجته بعامل اختزال البيروكسيد لخفض جوهريا محتوى بيروكسيد الهيدروجين . ويتم الكشف كذلك عن طرق لاستخدام تراكيب الحمض فائق الأكسدة المعالجة لمعالجة موائع الحفر موائع التكسير مياه الدفق الخلفي و/أو مياه التصريف لتحسين ظروف الماء والحد من أضرار الأكسدة المرتبطة ببيروكسيد الهيدروجين و/أو الحد من انتشار الطحالب .**

(71) ECOLAB USA INC

(72) MCSHERRY David D
HERDT Brandon
STAUB Richard
LI Junzhong
RYTHER Robert J
KEASLER Victor
DE PAULA Renato

- ١٠ -

(21) OM/P/2011/000192

(22) 9/7/2011

(31) 160.498/61 - 724.120 /12

(32) 16/3/2009 - 15/3/2010

(33) US - US

(54) **التحكم في عزم محرك حثي في نظام ضخ .**

(57) **يتعلق الاختراع الحالي بنظام وطريقة للتحكم في سرعة محرك يشغل حملا ويكون متصلا كهربائيا بمولد يتم تشغيله بواسطة محرك من خلال استخدام دورة تغذية مرتدة للتحكم أولى تمت تهيئتها للتحكم في فيض العضو الدوار للمحرك بواسطة التحكم في استثارة مجال المولد ودورة تغذية مرتدة للتحكم ثانية تمت تهيئتها للتحكم في سرعة المحرك بواسطة التحكم في موضع الخانق للمحرك .**

(71) UNICO INC

(72) LUCAS MICHAEL O
MACDONALD MICHAEL A
DRY MICHAEL D
GARLOW MARK E
BECK THOMAS L
PETERSON RONALD G

- ١١

(21) OM/P/2015/000299

(22) 11/11/2015

(31) 1722/MUM/2013

(32) 14/5/2013

(33) IN

(54) **تركيب سائل أيوني .**

(57) **يتعلق الاختراع الراهن بتركيب لتحضير حمض أريل كربوكسيليك حيث يشتمل التركيب المذكور على ما يلي : سائل أيوني واحد على الأقل حفاز واحد على الأقل مذيب قطبي غير قابل للأكسدة واحد على الأقل ومركب أريلين متعدد الألكلة قابل للأكسدة واحد على الأقل لا يحتوي على موقعين حلقيين متتابعين يحملان مجموعة الألكيل . ويزود الاختراع الحالي أيضا عملية لتحضير حمض أريل كربوكسيليك .**

(71) RELIANCE INDUSTRIES LIMITED

(72) ADURI Pavankumar
RATNAPARKHI Uday
JAIN SURESH Shantilal
UPPARA Parasu Veera

- ١٢

(21) OM/P/2016/000083

(22) 22/3/2016

(31) 20131288

(32) 26/9/2013

(33) NO

(54) **أداة معالجة وطريقة لاستخدامها ومهايئ للاستخدام جنبا إلى جنب مع أداة المعالجة**

(57) **يتعلق الاختراع الحالي بوصف أداة معالجة (١) للاتصال مع وتشغيل جهاز يمكن التحكم فيه بالبئر (١٢٠) وطريقة لاستخدامه ومهايئ يتم استخدامه جنبا إلى جنب مع أداة المعالجة تشتمل أداة المعالجة (١) على :**

- **مبيت مطاول (٣) بجزء طرفي أول (٥) وجزء طرفي ثاني (٧) .**
- **جهاز إمساك (١٠) موضوع في الجزء الطرفي الأول (٥) للمبيت (٣) يتم تصميم جهاز الإمساك (١٠) لتوفير تعشيق قابل للتحرير مع جهاز البئر (١٢٠) الذي سوف يتم التحكم فيه بواسطة أداة المعالجة (١) يشتمل جهاز الإمساك (١٠) على وسيلة (١٢ ١٤) لمقاومة الحركة الدورانية والمحورية بين المبيت (٣) وجهاز البئر حيث تشتمل أداة المعالجة (١) كذلك على:**
  - **جهاز معالجة واحد على الأقل (٢٠ ٣٠) قابل للإزاحة محوريا بين موضع أول وموضع ثاني بامتداد المحور الطولي للمبيت (٣) وقابل للدوران حول المحور الطولي للمبيت (٣) .**
  - **جهاز دفع أول (٤٠) لإحداث إزاحة محورية لجهاز المعالجة الواحد على الأقل (٢٠ ٣٠) .**
  - **جهاز دفع ثاني (٧٠) لإحداث دوران لجهاز المعالجة الواحد على الأقل (٢٠ ٣٠) و.**
  - **يتصل كل من جهاز الدفع الأول وجهاز الدفع الثاني بوحدة تحكم (٨٠) توضع للتحكم في إمداد الطاقة إلى أجهزة الدفع.**

(71) E HOLSTAD HOLDING AS

(72) BYE Arnulf

- ١٣

(21) OM/P/2011/000166

(22) 8/1/2011

(31) 61/ 149,402 - PCT/US2010/ 023122

(32) 2/3/2009

(33) US - US

(54) **صورة بلورية من ٣-(R)-(٤-(٢-(٢- ميثيل تترازول-٥-يل)-بيريدين-٥-يل)- ٣-فلورو فينيل)-٥- هيدروكسي ميثيل أوكسازوليدين-٢-أون داي هيدروجين فوسفات .**

(57) **يتعلق الاختراع الحالي بصورة متبلرة من ٣-(R)-(٤-(٢-(٢- ميثيل تترازول-٥-يل)-بيريدين-٥-يل)-٣-فلورو فينيل)-٥- هيدروكسي ميثيل أوكسازوليدين-٢-أون داي هيدروجين فوسفات) وطرق لتحضير الصورة البلورية وتركيبات صيدلانية تشتمل على الصورة البلورية تستخدم كمضادات حيوية . علاوة على ذلك ، قد يكون لمشتقات الاختراع الحالي مفعول قوي مضاد للبكتيريا ضد مسببات الأمراض البشرية والحيوانية بما في ذلك البكتيريا موجبة الجرام مثل العنقوديات والمكورات المعوية والعقديات والكائنات الحية الدقيقة اللاهوائية مثل العصوانيات والمطثيات والكائنات الحية الدقيقة المقاومة للأحماض مثل المقنطرات ومقنطرات الطيور . وبالتالي يمكن استخدام التركيبات المشتملة على الصورة البلورية في المضادات الحيوية .**

(71) MERCK SHARP DOHME CORP.

(72) DUGUID Robert J
REICHENBACHER Katharina
SIMSON Jacqueline A.

- ١٤

(21) OM/P/2011/000231

(22) 29/10/2011

(31) 0909038.2- 0919915.9 - PCT/GB2010/ 001056

(32) 27/5/2009 - 13/11/2009 - 27/5/2010

(33) GB – GB – GB

(54) **رصد بئر بواسطة وسائل استشعار موزعة .**

(57) **يتعلق الاختراع الحالي بتوفير طرق وجهاز لرصد أسفل البئر في الزمن الفعلي . تشتمل الطريقة على الاستفسار عن ليفة ضوئية غير معدلة (١٠٢) موضوعة على طول مسار حفرة البئر (١٠٦) لتوفير مستشعر صوتي تم توزيعه وبيانات جمع عينات تم جمعها من مجموعة من أجزاء الاستشعار الخاصة بالليفة . ويتم إطلاق النبضات الضوئية في الليفة ويتم الكشف عن الإشعاع المشتت بصورة مرتدة من داخل الليفة وتحليله . ويتم عادة الكشف عن التشتيت الارتدادي لرايليج . وبواسطة تحليل الإشعاع الذي تم تشتيته بصورة مرتدة داخل الليفة ويمكن على نحو فعال تقسيم الليفة إلى مجموعة من أجزاء الاستشعار المنفصلة والتي يمكن (ولكن لا يجب أن تكون) متجاورة . في كل جزء استشعار منفصل تسبب التغيرات الميكانيكية لليفة على سبيل المثال من مصادر صوتية تغيرا في مقدار الإشعاع الذي يتم تشتيته بصورة مرتدة من ذلك الجزء . يمكن الكشف عن هذا التغير وتحليله واستخدامه ليعطي قياس لكثافة توزيع الليفة عند جزء الاستشعار ذلك . تتم معالجة البيانات التي تم تجميعها لتوفير مؤشر في الزمن الفعلي للإشارات الصوتية التي تم الكشف عنها بواسطة أجزاء الاستشعار الخاصة بالليفة . ويوفر مؤشر الزمن الفعلي معلومات للمشغل أو المتحكم في عملية أسفل البئر باستخدام بيانات التغذية العكسية في الزمن الفعلي والتي تتعلق بما يحدث أثناء عملية أسفل البئر التي تسمح بتحديد أية مشاكل وتعديل متغيرات العملية .**

(71) OPTASENSE HOLDINGS LIMITED

(72) HILL David John
McEWEN-KING Magnus
TINDELL Patrick

- ١٥

(21) OM/P/2011/000256

(22) 13/11/2011

(31) 61/181.385

(32) 27/5/2009

(33) US

(54) **الكشف عن الذبذبة في سلسلة أنابيب حفر اعتمادا على أجهزة استشعار بوضعيات متعددة .**

(57) **في بعض النماذج التمثيلية يشتمل نظام على سلسلة أنابيب حفر بها لقمة حفر . وتمتد سلسلة أنابيب الحفر خلال جزء على الأقل من حفرة بئر . ويتضمن النظام أيضا جهاز استشعار أول بالذبذبات موضوع على لقمة الحفر لقياس عند موضع أول على سلسلة أنابيب الحفر سعة واحدة أو أكثر من الذبذبات المحورية والذبذبات الجانبية . ويتضمن النظام أيضا جهاز استشعار ثان بالذبذبات موضوع فوق لقمة الحفر وعلى سلسلة أنابيب الحفر . وجهاز الاستشعار الثاني هو لقياس الذبذبات عند موضع ثان على سلسلة أنابيب الحفر واحدة أو أكثر من الذبذبات المحورية والذبذبات الجانبية . ويتضمن النظام وحدة معالجة لتحديد نوع الذبذبة على أساس المقارنة بين السعة عند الموضع الأول والسعة عند الموضع الثاني حيث يكون نوع الذبذبة هو واحد على الأقل من الدوران السريع للقمة الحفر ودوران تجميعة قاع الحفرة التي هي جزء من سلسلة أنابيب الحفر .**

(71) HALLIBURTON ENERGY SERVICES، INC

(72) ROBBINS CARL A
RODNEY Paul F.
CHEN CHENKANG DAVID

- ١٦

(21) OM/P/2016/000023

(22) 1/2/2016

(31) 61 /861803

(32) 2/8/2013

(33) US

(54) **تراكيب مبيدات حيوية**

(57) **يتعلق الاختراع الحالي بتراكيب مبيدات حيوية . وتكون هذه التراكيب مفيدة في تطبيقات تتعلق بإنتاج نقل تخزين وفصل الزيت الخام والغاز الطبيعي . كما يتعلق هذا الاختراع بطرق تستخدم هذه التراكيب ولا سيما في تطبيقات تتعلق بإنتاج نقل تخزين وفصل الزيت الخام والغاز الطبيعي .**

(71) ECOLAB USA INC

(72) KELLER-SCHULTZ Carrie
KEASLER Victor
BENNETT Brian Michael
CLARK Jeffrey Caleb

- ١٧

(21) OM/P/2014/000150

(22) 21/7/2014

(31) 61/ 592,869

(32) 31/1/2012

(33) US

(54) **عوامل مسيلة للقوام وطرق استخدامها .**

(57) **عامل مسيل للقوام يتألف من مادة هلامية والتي تتضمن مادة عضوية بوليمرية مربوطة ببهميت ألوميناس معين لديه حجم بلوري أقل من حوالي (١٠٠ ؟) كما تم القياس على السطح (١٢٠) .**

(71) Sasol Olefins & Surfactants GmbH

(72) David A. BARCLAYK

- ١٨

(21) OM/P/2007/000087

(22) 27/6/2007

(31) 11/070177

(32) 1/3/2005

(33) US

(54) **غلاية تعمل بوقود أكسجيني أساسها وحدة قياس .**

(57) **نظام غلاية (مرجل) لإنتاج البخار من الماء تتضمن عدد من غلايات وقود أكسجين مرتبة على التوالي . كل غلاية تحتوي على مدخل في اتصال تدفقي مع عدد من الأنابيب . الأنابيب في كل غلاية تشكل جدارا مائيا واحدا على الأقل . كل من الغلايات يشكل لكي يمنع فعليا من استقدام الهواء . كل غلاية تتضمن نظام إشعال وقود أكسجين بما فيها مصدر للأكسجين لتوفير أكسجين متضمن على نقاوة أكبر من (٢١٪) مصدر للوقود أساسه الكربون لتوفير الوقود المكون أساسا من الكربون ونظام حارق بوقود الأكسجين واحد على الأقل لأجل تغذية الأكسجين والوقود المعتمد على الكربون في الغلاية التابعة في نسبة قريبة من الاتحاد العنصري . نظام وقود الأكسجين يوزع لتحديد الزيادة من أي من الوقود المعتمد على الأكسجين أو الكربون للتفاوت المسموح المحدد سلفا . أنابيب الغلاية في كل غلاية توزع للكشف المباشر لطاقة الإشعاع لنقل الطاقة . كل من الغلايات يستقل عن كل من الغلايات الأخرى .**

(71) Jupiter Oxygen Corp

(72) Danylo B. Oryschyn
Cathy A. Summers
Brian R. Patrick
Tom L. Ochs

- ١٩

(21) OM/P/2016/000331

(22) 13/11/2016

(31) 62/002430

(32) 23/5/2014

(33) US

(54) **طريقة للتنبؤ بالملوحة المثلى لتركيبات سولفونات أوليفين داخلية.**

(57) **يوفر الاختراع الحالي طريقة للتنبؤ بالملوحة المثلى للأعضاء الفردية من فئة تركيبات سلفونات أوليفين الداخلية في خليط يحتوي على العضو الفردي ، براين وهيدروكربونات ، حيث تشتمل تركيبات سولفونات الأوليفين الداخلية على خليط يحتوي على سولفونات ألكان هيدروكسي وسولفونات ألكين . يوفر الاختراع أيضا استخدام نسبة الوزن لسولفونات ألكان هيدروكسي إلى سولفونات ألكين في تركيبة سولفونات أوليفين داخلية للتنبؤ بالملوحة المثلى لتركيبة خافض التوتر السطحي في خليط من تركيبة التوتر السطحي ، براين وزيت .**

(71) SHELL INTERNATIONALE RESEARCH MAATSCHAPPIJ B.V.

(72) BARNES, Julian Richard
DIRKSWAGER, Hendrik
REZNIK, Carmen Geraldine
BUECHELE, James Laurel
GEIB, Sonja
VAN JUIJK, Sjoerd Reindert

٢٠ -

(21) OM/P/2016/000305

(22) 18/10/2016

(31) 1453555

(32) 18/4/2014

(33) FR

(54) **طريقة محسنة لزراعة المحار .**

(57) **يتعلق الاختراع الحالي بطريقة لزراعة المحار تشتمل على خطوة تربية واحدة على الأقل (٢٠٠) حيث يتم تبادل الفترات الزمنية للغمر مع الفترات الزمنية لنزع الماء الميكانيكية من المحار ، حيثما تمتد الفترات الزمنية لنزع الماء الميكانيكي بين(٣) ساعات و(٤٨) ساعة ، والفترة الزمنية للغمر بين فترتين زمنيتين من نزع الماء الميكانيكي تمتد بين (٣) ساعات وسبعة أيام .**

(71) MEDITHAU

(72) TARBOURIECH, Florent
THIBAUT, Jean-Jacques

- ٢١

(21) OM/P/2016/000121

(22) 28/4/2016

(31) 1360495

(32) 28/10/2013

(33) FR

(54) **تركيبة لتخصيب أرض زراعية وطريقة لإنتاج التركيبة واستخدام التركيبة المذكورة .**

(57) **يتعلق الاختراع الحالي بتركيبة لتخصيب الأراضي الصحراوية وجعلها زراعية تتسم بأنها تشتمل على براز الحيوانات والنفايات النباتية وبنتونيت بكمية أكبر من (١٠٪) مواد مغذية كبيرة أساسية ، مواد مغذية دقيقة أساسية ، وكبريت زراعي طحالب وكائنات دقيقة فعالة . يستخدم الاختراع في الزراعة وبالتحديد لزيادة محاصيل التربة غير الخصبة بدرجة كبيرة مثل الصحاري التي تشكل معظم دول شمال أفريقيا والشرق الأوسط . تعد الصحاري من بين الأراضي الوحيدة التي لا ينالها التلوث بسبب الرعي الجائر والاستخدام المفرط للأسمدة الكيماوية . ولذا من الضروري احترام هذه الأراضي وتقليل تلوثها . تشتمل التركيبة وفقا للاختراع على النفايات الحيوانية والنباتية . يسهم إعادة تدوير هذه النفايات الزراعية في تخفيف تلوث الغلاف الجوي والتربة عن طريق تقليل حرق النفايات التي تضر بالبيئة وصحة الإنسان . أيضا تجعل التركيبة من الممكن أيضا مكافحة ارتفاع درجات الحرارة العالمي على وجه الخصوص عن طريق إعادة تدوير النفايات وتوفير المياه التي يمثل (٨٠٪) من استخدامها في الزراعة في الدول النامية . من خلال إيجاد أراض زراعية جديدة سيكون من الممكن خلق فرص عمل والاكتفاء الغذائي لهذا البلد . يدخل استخدام التركيبة الحالية في إطار منهج التنمية المستدامة والتكنولوجيا الخضراء .**

(71) MANSOUR Rawya Lotfy

(72) MANSOUR Rawya Lotfy
FIKRY Awad

– ٢٢

(21) OM/P/2013/000236

(22) 24/9/2013

(31) 13/076520

(32) 31/3/2011

(33) US

(54) **مجموعة القطر .**

(57) **يرتبط الاختراع الحالي بمجموعة قضيب القطر الذي يمكن تحويله من مجموعة مفصلية تستخرج المركبة من موقع يتعذر الوصول إليه إلى مجموعة صلبة قادرة على قطر المركبة من الطريق .**

(71) DEFENSE PRODUCTS AND SERVICES GROUP INC.

(72) ELHARDT Paul Michael
SMITH Ellis J.
HELLAND Chad Leighton
FINCHER Charles Kennith

- ٢٣

(21) OM/P/2011/000262

(22) 21/11/2011

(31) 2009 2071 - PCT/NO2010 /000190

(32) 27/5/2009 - 26/5/2010

(33) NO-NO

(54) **جهاز يستخدم قيم ضغط عارضة لنقل الموائع .**

(57) **يتعلق الاختراع بجهاز يستخدم قيم ضغط عارضة لنقل الموائع يشتمل على حيز مغلق جزئيا واحد على الأقل (٢٠١ ، ٣٠١ ، ٥٠١ ، ٦٠١ ، ٦٠٦ ، ٧٠١ ، ١١٠ ، ١٢٠) وجسم واحد على الأقل (٢٠٢ ، ٣٠٢ ، ٥٠٢ ، ٦٠٢ ، ٦٠٧ ، ٧٠٢ ، ١١٠٢ ، ١٢٠٢) في الحيز المغلق جزئيا الواحد على الأقل المذكور حيث يكون الجسم الواحد على الأقل المذكور قابلا للتحريك بالنسبة إلى الحيز الداخلي من الحيز المغلق جزئيا الواحد على الأقل المذكور على الأقل فتحة واحدة (٢٠٤ ، ٢٠٥ ، ٣٠٤ ، ٤٠٤ ، ٥٠٤ ، ٦٠٤ ، ٦٠٥ ، ٧٠٤ ، ٧٠٥ ، ١١٠٤ ، ١٢٠٤) في الحيز المغلق الواحد على الأقل المذكور والتي تسمح للمائع بالتدفق بالتبادل في الاتجاه إلى الداخل والخارج من الحيز المغلق الواحد على الأقل المذكور جزئيا مجرى أول واحد على الأقل من (٢١١ ، ٣١١ ، ٤١١ ، ٥١ ، ٥١٣ ، ٦١١ ، ٧١١ ، ١١١١ ، ١٢١١) ومجرى ثان واحد على الأقل (٢١٢ ، ٣١٢ ، ٤١٢ ، ٥١٢ ، ٥١٤ ، ٦١٢ ، ٧١٢ ، ١١١٢ ، ١٢١٢) في اتصال عن طريق مائع مع واحدة على الأقل من الفتحة الواحدة على الأقل المذكورة خزان أول واحد على الأقل (٢٣١ ، ٣٣١ ، ٤٣١ ، ٥٣١ ، ٥٣٣ ، ٦٣١ ، ٧٣١ ، ١١٣١ ، ١٢٣١) وخزان ثان واحد على الأقل (٢٣٢ ، ٣٣٢ ، ٤٣٢ ، ٥٣٢ ، ٥٣٤ ، ٦٣٢ ، ٧٣٢ ، ١١٣٢ ، ١٢٣٢) متصل بالمجرى الأول الواحد على الأقل المذكور ومجرى ثان واحد على الأقل على التوالي وحدة ميكانيكية أولى واحدة على الأقل (٢٢١ ، ٣٢١ ، ٤٢١ ، ٥٢١ ، ٥٢٣ ، ٦٢١ ، ٧٢١ ، ١١٢١ ، ١٢٢١) ووحدة ميكانيكية ثانية واحدة على الأقل (٢٢٢ ، ٣٢٢ ، ٤٢٢ ، ٥٢٢ ، ٥٢٤ ، ٦٢٢ ، ٧٢٢ ، ١١٢٢ ، ١٢٢٢) في مجرى أول واحد على الأقل مذكور ومجرى ثان واحد على الأقل على التوالي حيث تسمح الوحدة الميكانيكية الأولى الواحدة على الأقل بالتدفق إلى المجاري الأولى المذكورة الواحدة على الأقل من خزان أول واحد على الأقل مذكور وباتجاه الحيز المغلق جزئيا الواحد على الأقل المذكور ووحدة ميكانيكية ثانية واحدة على الأقل تتيح فقط التدفق إلى المجرى الثان الواحد على الأقل المذكور في الاتجاه من الحيز المغلق الواحد على الأقل المذكور جزئيا وباتجاه خزان ثان مذكور واحد على الأقل .**

يتميز الاختراع علاوة على ذلك بأنه يتم توليد قيمة ضغط موجبة واحدة على الأقل بواسطة جسم واحد على الأقل باستخدام عزم غير صفري يتصادم مع الجسم الواحد على الأقل المذكور حيث ينتج جزءا على الأقل من قيمة الضغط الموجبة المذكورة الواحدة على الأقل تدفق المائع خارج الحيز المغلق الواحد على الأقل المذكور جزئيا خلال وحدة ميكانيكية ثانية واحدة على الأقل وإلى الخزان الثاني الواحد على الأقل المذكور ويتم توليد قيمة ضغط سالبة واحدة على الأقل في الحيز المغلق الواحد على الأقل المذكور جزئيا حيث تنتج قيمة ضغط سالبة واحدة على الأقل بالإضافة إلى الرأس الهيدروستاتي الناتج الواحد على الأقل بين واحد على الأقل من الخزانات الأولى الواحدة على الأقل المذكورة وواحد على الأقل من الحيز المغلق الواحد على الأقل المذكور جزئيا تدفق المائع خارج الخزان الأول الواحد على الأقل المذكور خلال وحدة ميكانيكية أولى واحدة على الأقل وإلى الحيز المغلق الواحد على الأقل المذكور جزئيا .

(71) IMPACT TECHNOLOGY SYSTEMS AS

(72) PAULSEN Jim - Victor

- ٢٤

(21) OM/P/2013/000272

(22) 18/11/2013

(31) PCT/EP2012/ 059164 - 2.740.584

(32) 16/5/2012 - 19/5/2011

(33) CA

(54) **طريقة وجهاز للمعالجة المغناطيسية غير المباشرة للموائع والغازات .**

(57) **يتعلق الاختراع بطريقة وجهاز للمعالجة المغناطيسية غير المباشرة لموائع غازات حيث يتم تسليط مجال مغناطيسي أو كهرومغناطيسي له أبعاد معينة وشكل هندسي معين وكثافة فيض معينة في خطوة أولى على مائع غاز عامل للحصول على مائع غاز ممغنط مباشرة . بعد ذلك يتم استخدام المائع الغاز الممغنط مباشرة في خطوة ثانية كعامل ممغنط أو كعامل معالجة مغناطيسية من أجل المغنطة غير المباشرة لمائع غاز غير ممغنط عادي بواسطة خلط المائع الغاز الممغنط مباشرة والمائع الغاز غير الممغنط العادي وفقا لنسبة وطريقة خلط محددة سلفا بين المائع الغاز الممغنط مباشرة والمائع الغاز العامل غير الممغنط العادي . بعد ذلك يتم استخدام المائع الغاز المخلوط أو الممغنط بشكل غير مباشر في التطبيق المناسب مباشرة أو يتم تخزينه في خزان للاستخدام فيما بعد . وتشمل التطبيقات المحتملة للاختراع ، على سبيل المثال لا الحصر جميع التطبيقات السابقة للمعالجة المغناطيسية المباشرة لمائع غاز مثل معالجة الماء ومعالجة وقود هيدروكربوني .**

(71) PROFESSIONALS FOR ENERGY - ENVIRONMENT AND WATER SOLUTIONS LTD. CO

(72) ABO HAMMOUR Zaer

- ٢٥

(21) OM/P/2014/000277

(22) 11/12/2014

(31) 61/658.419

(32) 12/6/2012

(33) US

(54) **طرق وتركيبات لإنتاج ميثان حيوي .**

(57) **يتعلق الاختراع الحالي بطرق لمعالجة مخلفات محيلة صلبة (MSW) حيث ينتج عن عمليتي التحلل الإنزيمي بالماء وتخمر الميكروبات المتزامنتين إسالة مكونات قابلة للتحلل الحيوي بالإضافة إلى تراكم نواتج التمثيل الغذائي للميكروبات . بعد ذلك يتم فصل المكونات المسالة القابلة للتحلل الحيوي من مواد صلبة غير قابلة للتحلل لإنتاج سائل حيوي يتميز بأنه يشتمل على نسبة مئوية كبيرة من المواد الصلبة المذابة ، يشتمل جزء كبير منها على توليفة من الأسيتات الإيثانول البيوتيرات اللاكتات الفورمات أو البروبيونات . يعتبر السائل الحيوي في حد ذاته عبارة عن تركيبة ركيزة ميثان حيوي جديدة تسمح بالتحول السريع جدا إلى ميثان حيوي . كما يتعلق الاختراع الحالي بطرق إنتاج ميثان حيوي باستخدام السائل الحيوي المذكور وباستخدام تركيبات ركيزة ميثان حيوي أخرى يتم إنتاجها بواسطة عمليتي التحلل الإنزيمي بالماء وتخمر الميكروبات المتزامنتين للمواد العضوية .**

(71) RENESCIENCE A S

(72) JENSEN Jacob Wagner
ANTONSEN Sebastian Buch
RØNSCH Georg Ørnskov

- ٢٦

(21) OM/P/2015/000219

(22) 3/9/2015

(31) 61772138 - 13835797

(32) 4/3/2013 -15/3/2013

(33) US - US

(54) **مستشعر يتضمن متغير خط نقل كهربائي يتغير استجابة لحمل متعلق بالمركبات .**

(57) **يتعلق الاختراع الحالي بجهاز يتضمن تجميعة مستشعر . تتضمن تجميعة المستشعر تجميعة خط نقل بها متغير خط نقل كهربائي يتم تهيئته للتغير بشكل جزئي على الأقل استجابة لاستقبال بشكل جزئي على الأقل حمل متعلق بالمركبات لمركبة متحركة تتحرك بالنسبة لطريق المركبات لتجميعة خط نقل يمكن وضعها ، بشكل جزئي على الأقل بالنسبة لطريق المركبات .**

(71) INTERNATIONAL ROAD DYNAMICS INC

(72) MEIER Ian Robert
HANSON Randal Leroy
LOCKERBIE Michael David
HAICHERT Tyler William

- ٢٧

(21) OM/P/2009/000007

(22) 13/1/2009

(31) 0616343.0

(32) 17/8/2006

(33) GB

(54) **إزالة الزئبق .**

(57) **يتعلق الاختراع الحالي بمادة ماصة للزئبق تتكون من كبريتات معدنية ومادة معززة ومادة رابطة (صمغية) أولى ومادة رابطة ثانية حيث تكون المادة الرابطة الأولى رابط اسمنتي والمادة الرابطة الثانية رابط بمعدل أبعاد عالي حيث يبلغ معدل أبعاده أكثر من (٢) وتتكون عملية إزالة الزئبق من إحداث تماس بين تدفق تغذية يحتوي على الزئبق مع المادة الماصة المذكورة .**

(71) JOHNSON MATTHEY PLC

(72) COUSINS Matthew John

إعـــلان

تعلن دائرة الملكية الفكرية عن طلبات تسجيل العلامات التجارية المقبولة وفقا لأحكام قانون (نظام) العلامات التجارية لدول مجلس التعاون لدول الخليج العربية الصادر بالمرسوم السلطاني رقم ٢٠١٧/٣٣ .

طلب تسجيل العلامة التجارية رقم : ٤٦٠٢٠

في الفئة ٣٥ من أجل السلع/الخدمات :

أعمال تجارية .

باســـــــــــم : الشرق الأوسط للإعلام والإعلان ش.م.م

الجنسيـــــــــة : عمانية

العنـــــــــوان : ص.ب : ٥٨٢ ر.ب : ١١٧ ، سلطنة عمان

تاريخ تقديم الطلب : ٢٠٠٧/٧/١٨

طلب تسجيل العلامة التجارية رقم : ٨٨٥٣٥

في الفئة ٣٥ من أجل السلع/الخدمات :

بيع الأعشاب الطبيعية والتداوي بها .

باســـــــــــم : شركة الخيرات للتجارة والاستثمار - تضامنية

الجنسيـــــــــة : عمانية

العنـــــــــوان : ص.ب : ٨٥ ر.ب : ٤١٨ هاتف رقم : ٩٢٢٢٣٤٦١ بركاء ، سلطنة عمان

تاريخ تقديم الطلب : ٢٠١٤/٦/٢٥

طلب تسجيل العلامة التجارية رقم : ٩٤١٧٠

في الفئة ٣٦ من أجل السلع/الخدمات :

التأمين على السيارات كاملة .

باســــــــــــم : الشركة الوطنية للتأمين على الحياة والعام ش.م.ع.م

الجنسيـــــــــــة : عمانية

العنـــــــــــوان : ص.ب : ٧٩٨ ر.ب : ١١٧ ، مطرح ، مسقط ، سلطنة عمان

تاريخ تقديم الطلب : ٢٠١٥/٣/٢٤

طلب تسجيل العلامة التجارية رقم : ١٠١٤٧٣

في الفئة ٤٣ من أجل السلع/الخدمات :

مقاهي .

باســــــــــــم : القيادة الرائدة للتجارة

الجنسيـــــــــــة : عمانية

العنـــــــــــوان : ص.ب : ١١٢ ر.ب : ٦١٤ ، سلطنة عمان

تاريخ تقديم الطلب : ٢٠١٦/٣/٢٠

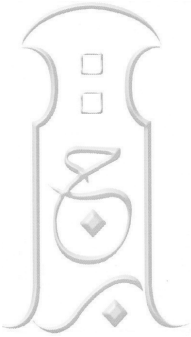

طلب تسجيل العلامة التجارية رقم : ١٠٦٦٢٨

في الفئة ٣٧ من أجل السلع/الخدمات :

مقاولات البناء والتشييد ، خدمات حقول النفط .

باســــــــــــم : مؤسسة أبراج مسقط الماسية

الجنسيـــــــــــة : عمانية

العنـــــــــــوان : ص.ب : ١٤٦٥ ر.ب : ١١١ ، سلطنة عمان

تاريخ تقديم الطلب : ٢٠١٦/١٢/٢٠

طلب تسجيل العلامة التجارية رقم : ١٠٧٠٨٣

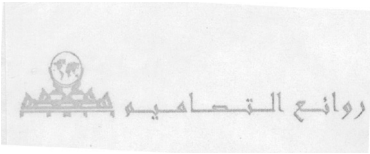

في الفئة ٤٢ من أجل السلع/الخدمات :

تصميم .

باســــــــــــم : روائع المنازل العصرية للمقاولات

الجنسيـــــــــــة : عمانية

العنـــــــــــوان : ص.ب : ٢٧٠ ر.ب : ١١١ ، سلطنة عمان

تاريخ تقديم الطلب : ٢٠١٧/١/١٢

طلب تسجيل العلامة التجارية رقم : ١٠٨٠٠١

في الفئة ٤٣ من أجل السلع/الخدمات :

مقهى .

باســــــــــــم : مشاريع الرمال المتحركة الذهبية ش.م.م

الجنسيـــــــــــة : عمانية

العنـــــــــــوان : ص.ب : ٣٠٧٩ ر.ب : ١١٢ ، سلطنة عمان

تاريخ تقديم الطلب : ٢٠١٧/٢/٢٣

طلب تسجيل العلامة التجارية رقم : ١١١١٥٦

في الفئة ١٩ من أجل السلع/الخدمات :

صناعة الجبس ، الخرسانة جاهزة الخلط ، بيع الحصى والخرسانة .

باســــــــــــم : الشرقية للمونه الجافة ش.م.م

الجنسيـــــــــــة : عمانية

العنـــــــــــوان : ص.ب : ٦٦٦ ر.ب : ١١١ ، سلطنة عمان

تاريخ تقديم الطلب : ٢٠١٧/٧/٣

طلب تسجيل العلامة التجارية رقم : ١١٢٠٣٧

في الفئة ٤٤ من أجل السلع/الخدمات :

عيادة صحية واستشارات نفسية .

باســــــــــــم : الأدهم للمشاريع الشاملة

الجنسيـــــــــــة : عمانية

العنـــــــــــوان : ص.ب : ١١٣ ر.ب : ١٠٣ ، سلطنة عمان

تاريخ تقديم الطلب : ٢٠١٧/٨/٨

طلب تسجيل العلامة التجارية رقم : ١١٢٠٨٣

في الفئة ٣٥ من أجل السلع/الخدمات :

رخام وجرانيت .

باســــــــــــم : ابن العجمي للتجارة

الجنسيـــــــــــة : عمانية

العنـــــــــــوان : ص.ب : ٤٤٩ ر.ب : ٣٢٠ ، سلطنة عمان

تاريخ تقديم الطلب : ٢٠١٧/٨/٩

مركز بدر السماء للفحص الطبي
BADR AL SAMAA
VISA MEDICAL CENTER

طلب تسجيل العلامة التجارية رقم : ١١٢٢٣٩

في الفئة ٤٤ من أجل السلع/الخدمات :

الفحص الطبي .

باســــــــــــم : مجمع بدر السماء الطبي ش.م.م

الجنسيـــــــــــة : عمانية

العنـــــــــــوان : ص.ب : ٤٤٣ ر.ب : ١١٢ ، سلطنة عمان

تاريخ تقديم الطلب : ٢٠١٧/٨/١٦

طلب تسجيل العلامة التجارية رقم : ١١٢٤٢٤

في الفئة ٣٥ من أجل السلع/الخدمات :

تجارة القرطاسية والأدوات المكتبية وخدمات الحاسب الآلي .

نبع الريادة

باســــــــــــم : نبع الريادة للتجارة

الجنسيـــــــــــة : عمانية

العنـــــــــــوان : ص.ب : ٦٥ ر.ب : ٦١٢ ، سلطنة عمان

تاريخ تقديم الطلب : ٢٠١٧/٨/٢٤

طلب تسجيل العلامة التجارية رقم : ١١٤٤٩٠

في الفئة ٣٢ من أجل السلع/الخدمات :

محلات البوضة (الآيس كريم) محلات بيع العصائر .

باســــــــــــم : حمود بن محمد بن حمود الكعبي للتجارة والمقاولات

الجنسيـــــــــــة : عمانية

العنـــــــــــوان : ولاية شناص ، سلطنة عمان

تاريخ تقديم الطلب : ٢٠١٧/١١/١٩

طلب تسجيل العلامة التجارية رقم : ١١٤٦٧٠

في الفئة ٣٥ من أجل السلع/الخدمات :

البيع بالتجزئة في المتاجر المتخصصة لأجهزة الحاسب الآلي والبرامج غير المعدة كطلب العميل .

باســــــــــــم : النبيل العالمية ش.م.م

الجنسيـــــــــــة : عمانية

العنـــــــــــوان : ص.ب : ٤٤٣ ر.ب : ١١٢ ، سلطنة عمان

تاريخ تقديم الطلب : ٢٠١٧/١١/٢٣

طلب تسجيل العلامة التجارية رقم : ١١٦٦٥٥

في الفئة ٤١ من أجل السلع/الخدمات :

معاهد التدريب المهني والإداري ، خدمات التعليم العالي .

باســــــــــــم : شركة تبادل للبرامج والخدمات الثقافية ش م م

الجنسيـــــــــــة : عمانية

العنـــــــــــوان : ص.ب : ١٤٠٢ ر.ب : ١١١ ، سلطنة عمان

تاريخ تقديم الطلب : ٢٠١٨/٢/١١

طلب تسجيل العلامة التجارية رقم : ١١٧٠٢٣

في الفئة ٤٣ من أجل السلع/الخدمات :

المقاهي .

باســــــــــــم : شركة المروج المتحدة للتجارة والمقاولات ش.م.م

الجنسيـــــــــــة : عمانية

العنـــــــــــوان : صلالة ، محافظة ظفار ، سلطنة عمان

تاريخ تقديم الطلب : ٢٠١٨/٢/٢١

طلب تسجيل العلامة التجارية رقم : ١١٧٦٦٨

في الفئة ٤١ من أجل السلع/الخدمات :

صالة رياضية .

باســــــــــــم : مركز أنور العنود للتجارة والمقاولات

الجنسيـــــــــــة : عمانية

العنـــــــــــوان : ص.ب : ٥٣٨ ر.ب : ٦٢٠ ، سلطنة عمان

تاريخ تقديم الطلب : ٢٠١٨/٣/١٤

طلب تسجيل العلامة التجارية رقم : ١١٨٠١٦

في الفئة ٤١ من أجل السلع/الخدمات :

تنظيم المؤتمرات والندوات وتنظيم الحفلات .

باســــــــــــم : مشاريع انفينيتي المتحدة

الجنسيـــــــــــة : عمانية

العنـــــــــــوان : المعبيلة الجنوبية ، سلطنة عمان

تاريخ تقديم الطلب : ٢٠١٨/٣/٢٧

طلب تسجيل العلامة التجارية رقم : ١١٨٢٥٨

في الفئة ٤٢ من أجل السلع/الخدمات :

تصميم جرافيكي ، طباعة على الشاشة .

علامات القوة للتصميم

POWER SIGNS FOR DESIGNS

باســــــــــــم : القوة لما وراء البحار ش.م.م

الجنسيـــــــــــة : عمانية

العنـــــــــــوان : ص.ب : ٤٤٣ ر.ب : ١١٢ ، سلطنة عمان

تاريخ تقديم الطلب : ٢٠١٨/٤/٥

طلب تسجيل العلامة التجارية رقم : ١١٨٦١٥

في الفئة ٣٧ من أجل السلع/الخدمات :

تنجيد مقاعد المركبات .

خـــريـــف الخوير الجديدة

NEW KAREEF AL KHUWAIR

باســــــــــــم : خريف الخوير الجديدة

الجنسيـــــــــــة : عمانية

العنـــــــــــوان : ص.ب : ٤٤٣ ر.ب : ١١٢ ، سلطنة عمان

تاريخ تقديم الطلب : ٢٠١٨/٤/٢٢

طلب تسجيل العلامة التجارية رقم : ١١٩٣٣٦

في الفئة ٤٣ من أجل السلع/الخدمات :

المقاهي ، وجبات سريعة .

باســــــــــــم : مؤسسة جمعة بن حمد بن سعيد العلوي للتجارة

الجنسيـــــــــــة : عمانية

العنـــــــــــوان : ص.ب : ٥٤٦ ر.ب : ٤١٦ ، سلطنة عمان

تاريخ تقديم الطلب : ٢٠١٨/٥/١٥

طلب تسجيل العلامة التجارية رقم : ١١٩٦٠٩

في الفئة ٣٥ من أجل السلع/الخدمات :

تجارة العطور والبخور والحقائب والساعات والهدايا .

باســــــــــــم : جوهرة عبري الذهبية

الجنسيـــــــــــة : عمانية

العنـــــــــــوان : ص.ب : ٦٣١ ر.ب : ٥١١ ، سلطنة عمان

تاريخ تقديم الطلب : ٢٠١٨/٥/٢٤

طلب تسجيل العلامة التجارية رقم : ١١٩٧٨٧

في الفئة ٤١ من أجل السلع/الخدمات :

طباعة الألبومات ، تنظيم الحفلات والمؤتمرات والندوات ، أنشطة استوديوهات ومعامل التصوير .

باســــــــــــم : روح المزن للتجارة

الجنسيـــــــــــة : عمانية

العنـــــــــــوان : ص.ب : ٦٤ ر.ب : ٦١٨ ، سلطنة عمان

تاريخ تقديم الطلب : ٢٠١٨/٦/٤

طلب تسجيل العلامة التجارية رقم : ١٢٠٢٦٣

في الفئة ٤٣ من أجل السلع/الخدمات :

المقاهي التي تقدم وجبات الطعام بشكل أساسي ، المقاهي التي تقدم المشروبات بشكل أساسي .

باســــــــــــم : مؤسسة محمد بن خليفة بن علي الجابري للتجارة

الجنسيـــــــــــة : عمانية

العنـــــــــــوان : ولاية صحار ، سلطنة عمان

تاريخ تقديم الطلب : ٢٠١٨/٦/٢٧

طلب تسجيل العلامة التجارية رقم : ١٢٠٤٠٨

في الفئة ٤٣ من أجل السلع/الخدمات :

المقاهي .

باســــــــــــم : أبناء الخوري للتجارة والمقاولات ش.م.م

الجنسيـــــــــــة : عمانية

العنـــــــــــوان : ولاية صحار ، سلطنة عمان

تاريخ تقديم الطلب : ٢٠١٨/٧/٣

طلب تسجيل العلامة التجارية رقم : ١٢٠٥١٣

في الفئة ٤٢ من أجل السلع/الخدمات :

مكاتب استشارات هندسية .

باســــــــــــم : مؤسسة ابن خمسون للتجارة والمقاولات

الجنسيـــــــــــة : عمانية

العنـــــــــــوان : ص.ب : ٤١ ر.ب : ٥١١ ، سلطنة عمان

تاريخ تقديم الطلب : ٢٠١٨/٧/٨

طلب تسجيل العلامة التجارية رقم : ١٢٠٥٥٥

في الفئة ٤٣ من أجل السلع/الخدمات :

مقهى .

باســــــــــــم : التسنيم المتكاملة للتجارة

الجنسيـــــــــــة : عمانية

العنـــــــــــوان : ص.ب : ٦٩ ر.ب : ٥١١ ، سلطنة عمان

تاريخ تقديم الطلب : ٢٠١٨/٧/٩

طلب تسجيل العلامة التجارية رقم : ١٢٠٦٠٢

في الفئة ٤٤ من أجل السلع/الخدمات :

مركز صحي .

باســــــــــــم : مركز التشخيص الطبي التخصصي ش.م.م

الجنسيـــــــــــة : عمانية

العنـــــــــــوان : سلطنة عمان

تاريخ تقديم الطلب : ٢٠١٨/٧/١١

طلب تسجيل العلامة التجارية رقم : ١٢٠٧٤١

في الفئة ٤١ من أجل السلع/الخدمات :

تسلية (الملاهي وألعاب التسلية) .

باســــــــــــم : نايل وبن حرمل للاستثمار ش.م.م

الجنسيـــــــــــة : عمانية

العنـــــــــــوان : ولايـة عبـري ، سلطنة عمان

تاريخ تقديم الطلب : ٢٠١٨/٧/١٧

طلب تسجيل العلامة التجارية رقم : ١٢٠٧٧٨

في الفئة ٤٣ من أجل السلع/الخدمات :

المطاعم .

باســــــــــــم : الإبداع التقني للتجارة

الجنسيـــــــــــة : عمانية

العنـــــــــــوان : لوى ، محافظة شمال الباطنة ، سلطنة عمان

تاريخ تقديم الطلب : ٢٠١٨/٧/١٨

طلب تسجيل العلامة التجارية رقم : ١٢٠٧٨٣

في الفئة ٣٥ من أجل السلع/الخدمات :

البيع بالتجزئة في المتاجر المتخصصة للأدوات والملابس الرياضية .

باســــــــــــم : مشاريع الزيدي المتكاملة

الجنسيـــــــــــة : عمانية

العنـــــــــــوان : ص.ب : ٣٩٨٠ ر.ب : ١١٢ ، سلطنة عمان

تاريخ تقديم الطلب : ٢٠١٨/٧/١٨

طلب تسجيل العلامة التجارية رقم : ١٢٠٨٩٨

في الفئة ٣٥ من أجل السلع/الخدمات :

البيع بالتجزئة في المتاجر المتخصصة للطيور والحيوانات الأليفة وأسماك الزينة ومستلزماتها .

باســــــــــــم : المركز الدولي للحيوانات الأليفة

الجنسيـــــــــــة : عمانية

العنـــــــــــوان : سلطنة عمان

تاريخ تقديم الطلب : ٢٠١٨/٧/٢٥

طلب تسجيل العلامة التجارية رقم : ١٢٠٩١٣

في الفئة ٤٣ من أجل السلع/الخدمات :

مطعم ومطبخ .

باســــــــــــم : إبراهيم بن محمد العبري للتجارة

الجنسيـــــــــــة : عمانية

العنـــــــــــوان : ص.ب : ٦٢ ر.ب : ٥١١ ، سلطنة عمان

تاريخ تقديم الطلب : ٢٠١٨/٧/٢٥

طلب تسجيل العلامة التجارية رقم : ١٢٠٩٢٩

في الفئة ٣٥ من أجل السلع/الخدمات :

بيع العطور ومستحضرات التجميل والساعات .

باســــــــــــم : مؤسسة حضارة الأناقة

الجنسيـــــــــــة : عمانية

العنـــــــــــوان : ص.ب : ٢٥١ ر.ب : ٥١١ ، سلطنة عمان

تاريخ تقديم الطلب : ٢٠١٨/٧/٢٦

طلب تسجيل العلامة التجارية رقم : ١٢١١١٨

في الفئة ٣٥ من أجل السلع/الخدمات :

بيع الملابس الجاهزة والأحذية والعطور والساعات .

نعيم للأزياء
Naeem Fashion

باســــــــــــم : ملتقى العالم الأول التجارية

الجنسيـــــــــــة : عمانية

العنـــــــــــوان : ص.ب : ٩٨٠ ر.ب : ١٣٢ ، سلطنة عمان

تاريخ تقديم الطلب : ٢٠١٨/٨/٥

طلب تسجيل العلامة التجارية رقم : ١٢١٤١٨

في الفئة ٣٩ من أجل السلع/الخدمات :

شحن وتفريغ السلع .

TRUST PORT SERVICES

باســــــــــــم : سقف العالم للتجارة

الجنسيـــــــــــة : عمانية

العنـــــــــــوان : صحار ، محافظة شمال الباطنة ، سلطنة عمان

تاريخ تقديم الطلب : ٢٠١٨/٨/١٥

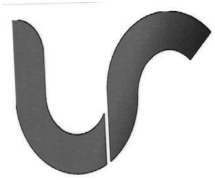

طلب تسجيل العلامة التجارية رقم : ١٢١٤٥٤

في الفئة ٣٥ من أجل السلع/الخدمات :

إدارة وتوجيه الأعمال والأنشطة المكتبية .

باســــــــــــم : الإقليم الفريد

الجنسيـــــــــــة : عمانية

العنـــــــــــوان : المعبيلة الشمالية ، محافظة مسقط ، سلطنة عمان

تاريخ تقديم الطلب : ٢٠١٨/٨/١٦

طلب تسجيل العلامة التجارية رقم : ١٢١٥٤٧

في الفئة ٣٥ من أجل السلع/الخدمات :

بيع وتركيب كاميرات المراقبة وأنظمة التحكم بالدخول .

باســــــــــــم : الوصلة الحمراء ش.م.م

الجنسيـــــــــــة : عمانية

العنـــــــــــوان : ص.ب : ١٥٠ ر.ب : ٦١٢ ، سلطنة عمان

تاريخ تقديم الطلب : ٢٠١٨/٨/٢٧

طلب تسجيل العلامة التجارية رقم : ١٢١٥٥٦

في الفئة ٤١ من أجل السلع/الخدمات :

معهد التدريب المهني والإداري .

باســــــــــــم : الأكاديمية الدولية للتدريب المهني

الجنسيـــــــــــة : عمانية

العنـــــــــــوان : ص.ب : ٤٥٨ ر.ب : ٣١٨ ، سلطنة عمان

تاريخ تقديم الطلب : ٢٠١٨/٨/٢٧

طلب تسجيل العلامة التجارية رقم : ١٢١٦٠٥

في الفئة ٣٧ من أجل السلع/الخدمات :

الخدمات الفنية المرتبطة .

باســــــــــــم : الخدمات الفنية المرتبطة ش.م.م

الجنسيـــــــــــة : عمانية

العنـــــــــــوان : ص.ب : ١٥٣ ر.ب : ١٣٨ ، سلطنة عمان

تاريخ تقديم الطلب : ٢٠١٨/٨/٢٨

طلب تسجيل العلامة التجارية رقم : ١٢١٦١٨

في الفئة ٤٠ من أجل السلع/الخدمات :

بيع العبايات النسائية والشيل .

باســــــــــــم : أبو الخليل للمشاريع الكبرى ش.م.م

الجنسيـــــــــــة : عمانية

العنـــــــــــوان : سلطنة عمان

تاريخ تقديم الطلب : ٢٠١٨/٨/٢٩

طلب تسجيل العلامة التجارية رقم : ١٢١٦٢٨

في الفئة ٣٥ من أجل السلع/الخدمات :

البيع بالتجزئة في المتاجر المتخصصة للمكسرات والتوابل والعطارة .

باســــــــــــم : عذق الجزيرة العالمية

الجنسيـــــــــــة : عمانية

العنـــــــــــوان : ص.ب : ١٤٨ ر.ب : ١٢٣ ، سلطنة عمان

تاريخ تقديم الطلب : ٢٠١٨/٨/٢٩

طلب تسجيل العلامة التجارية رقم : ١٢١٧٢١

في الفئة ٤٤ من أجل السلع/الخدمات :

البيع بالتجزئة في المتاجر المتخصصة للمواد الصيدلانية (الصيدليات) .

باســــــــــــم : مشاريع القاسمي المتألقة ش م م

الجنسيـــــــــــة : عمانية

العنـــــــــــوان : صحا ر ، محافظة شمال الباطنة ، سلطنة عمان

تاريخ تقديم الطلب : ٢٠١٨/٩/٣

طلب تسجيل العلامة التجارية رقم : ١٢١٧٣١

في الفئة ٣٥ من أجل السلع/الخدمات :

مركز تسوق .

باســــــــــــم : مركز رمال الخبة للتسوق

الجنسيـــــــــــة : عمانية

العنـــــــــــوان : ص.ب : ٦٥٤ ر.ب : ٣٢٠ ، سلطنة عمان

تاريخ تقديم الطلب : ٢٠١٨/٩/٣

طلب تسجيل العلامة التجارية رقم : ١٢١٧٤٢

في الفئة ٣٥ من أجل السلع/الخدمات :

بيع قطع غيار للمركبات .

باســــــــــــم : بي ام أي الدولية ش.م.م

الجنسيـــــــــــة : عمانية

العنـــــــــــوان : ص.ب : ١٢٨ ر.ب : ١١١ ، سلطنة عمان

تاريخ تقديم الطلب : ٢٠١٨/٩/٤

طلب تسجيل العلامة التجارية رقم : ١٢١٨١١

في الفئة ٤٣ من أجل السلع/الخدمات :

المقاهي التي تقدم وجبات الطعام بشكل أساسي ، المقاهي التي تقدم مشروبات بشكل أساسي .

باســــــــــــم : إبراهيم أحمد المنصوري للتجارة

الجنسيـــــــــــة : عمانية

العنـــــــــــوان : صحار ، محافظة شمال الباطنة ، سلطنة عمان

تاريخ تقديم الطلب : ٢٠١٨/٩/٦

طلب تسجيل العلامة التجارية رقم : ١٢١٨٣٠

في الفئة ٣٧ من أجل السلع/الخدمات :

غسيل الملابس وكيها بالبخار (الغسيل الجاف) .

باســــــــــــم : المهندم المتحدة ش.م.م

الجنسيـــــــــــة : عمانية

العنـــــــــــوان : صحار ، محافظة شمال الباطنة ، سلطنة عمان

تاريخ تقديم الطلب : ٢٠١٨/٩/٩

طلب تسجيل العلامة التجارية رقم : ١٢١٨٥٩

في الفئة ٣٥ من أجل السلع/الخدمات :

مواد بناء .

باســــــــــــم : زرين الأشرفي للتجارة

الجنسيـــــــــــة : عمانية

العنـــــــــــوان : ص.ب : ١٥٠٩ ر.ب : ١٢١ ، سلطنة عمان

تاريخ تقديم الطلب : ٢٠١٨/٩/١٠

طلب تسجيل العلامة التجارية رقم : ١٢١٨٨٨

في الفئة ٤٣ من أجل السلع/الخدمات :

مطعم ومطبخ .

باســــــــــــم : مطعم مطبخ مائدة الجزيرة ش.م.م

الجنسيـــــــــــة : عمانية

العنـــــــــــوان : ص.ب : ١٤٥ ر.ب : ١٣٠ ، سلطنة عمان

تاريخ تقديم الطلب : ٢٠١٨/٩/١٢

طلب تسجيل العلامة التجارية رقم : ١٢١٩٢٠

في الفئة ٣٥ من أجل السلع/الخدمات :

المصار والكمة العمانية والعطور والأحذية والكماليات .

باســــــــــــم : حميد بن علي بن حميد العميري

الجنسيـــــــــــة : عمانية

العنـــــــــــوان : سلطنة عمان

تاريخ تقديم الطلب : ٢٠١٨/٩/١٣

طلب تسجيل العلامة التجارية رقم : ١٢١٩٧١

في الفئة ٣٥ من أجل السلع/الخدمات :

ترويج وتسويق البضائع .

باســــــــــــم : الملصق للتجارة ش.م.م

الجنسيـــــــــــة : عمانية

العنـــــــــــوان : ص.ب : ٥٧٢ ر.ب : ١٣٣ الخوير ، سلطنة عمان

تاريخ تقديم الطلب : ٢٠١٨/٩/١٦

طلب تسجيل العلامة التجارية رقم : ١٢٢٠١٢

في الفئة ٣٥ من أجل السلع/الخدمات :

البيع بالتجزئة في المتاجر المتخصصة للقرطاسية والأدوات المكتبية .

باســــــــــــم : النظائر البراقة للتجارة

الجنسيـــــــــــة : عمانية

العنـــــــــــوان : صحار ، محافظة شمال الباطنة ، سلطنة عمان

تاريخ تقديم الطلب : ٢٠١٨/٩/١٧

طلب تسجيل العلامة التجارية رقم : ١٢٢٠٦٧

في الفئة ٣٥ من أجل السلع/الخدمات :

البيع بالتجزئة في المتاجر المتخصصة للعسل ، البيع بالتجزئة في المتاجر المتخصصة للأعشاب الطبيعية .

باســــــــــــم : هلال بن سعيد بن سيف الحوسني للتجارة

الجنسيـــــــــــة : عمانية

العنـــــــــــوان : صحار ، محافظة شمال الباطنة ، سلطنة عمان

تاريخ تقديم الطلب : ٢٠١٨/٩/١٩

طلب تسجيل العلامة التجارية رقم : ١٢٢١٢٠

في الفئة ٣٥ من أجل السلع/الخدمات :

إدارة وتوجيه الأعمال وتفعيل النشاط المكتبي ، والدعاية والإعلان والترويج والاستيراد والتصدير وخدمات البيع بالجملة والتجزئة ، وخدمات البيع الواردة جميعها بالفئة ٣٥ .

باســــــــــــم : المقابض الذهبية للتجارة ش.م.م

الجنسيـــــــــــة : عمانية

العنـــــــــــوان : ص.ب : ٣٦٨٢ ر.ب : ١١١ ، سلطنة عمان

تاريخ تقديم الطلب : ٢٠١٨/٩/٢٠

طلب تسجيل العلامة التجارية رقم : ١٢٢١٣٩

في الفئة ٤٠ من أجل السلع/الخدمات :

خياطة الملابس النسائية .

باســــــــــــم : أضواء البادية الحديثة للتجارة

الجنسيـــــــــــة : عمانية

العنـــــــــــوان : ص.ب : ٣٩ ر.ب :٤١٢ ، الكامل والوافي ، محافظة جنوب الشرقية

سلطنة عمان

تاريخ تقديم الطلب : ٢٠١٨/٩/٢٠

طلب تسجيل العلامة التجارية رقم : ١٢٢١٤٢

في الفئة ٤٣ من أجل السلع/الخدمات :

خدمات المطاعم .

باســــــــــــم : المدينة الحلوة ش.م.م

الجنسيـــــــــــة : عمانية

العنـــــــــــوان : سلطنة عمان

تاريخ تقديم الطلب : ٢٠١٨/٩/٢٠

مشاوي المدينة
MADEENA GRILL

طلب تسجيل العلامة التجارية رقم : ١٢٢١٤٣

في الفئة ٤٣ من أجل السلع/الخدمات :

مطاعم .

باســــــــــــم : المدينة الحلوة ش.م.م

الجنسيـــــــــــة : عمانية

العنـــــــــــوان : ص.ب : ٣٠٢٦ ر.ب : ١٢٢ ، سلطنة عمان

تاريخ تقديم الطلب : ٢٠١٨/٩/٢٠

طلب تسجيل العلامة التجارية رقم : ١٢٢١٩٩

في الفئة ٤٠ من أجل السلع/الخدمات :

تفصيل وخياطة العبايات النسائية ، تفصيل وخياطة الملابس النسائية العربية وغير العربية .

W|N
Wani & Nad

باســــــــــــم : أريان المتحدة للمشاريع

الجنسيـــــــــــة : عمانية

العنـــــــــــوان : ص.ب : ٦٣٠ ر.ب : ١٣٦ ، سلطنة عمان

تاريخ تقديم الطلب : ٢٠١٨/٩/٢٤

طلب تسجيل العلامة التجارية رقم : ١٢٢٢٨١

في الفئة ٣٥ من أجل السلع/الخدمات :

البيع بالتجزئة في المتاجر المتخصصة للتذكارية والتحف واللوحات .

باســــــــــــم : عادل الميمني للتجارة

الجنسيـــــــــــة : عمانية

العنـــــــــــوان : مدينة السلطان قابوس ، بوشر ، محافظة مسقط ، سلطنة عمان

تاريخ تقديم الطلب : ٢٠١٨/٩/٢٦

طلب تسجيل العلامة التجارية رقم : ١٢٢٢٩٤

في الفئة ٣٥ من أجل السلع/الخدمات :

بيع الملابس والكماليات .

باســــــــــــم : بشرى الخير ش.م.م

الجنسيـــــــــــة : عمانية

العنـــــــــــوان : ص.ب : ٧٧٢ ر.ب : ١١٤ مطرح ، سلطنة عمان

تاريخ تقديم الطلب : ٢٠١٨/٩/٢٦

طلب تسجيل العلامة التجارية رقم : ١٢٢٣٠٦

في الفئة ٤٣ من أجل السلع/الخدمات :

المقاهي التي تقدم وجبات الطعام بشكل أساسي ، المقاهي التي تقدم مشروبات بشكل أساسي .

باســــــــــــم : رنين الماضي للتجارة

الجنسيـــــــــــة : عمانية

العنـــــــــــوان : صحم ، محافظة شمال الباطنة ، سلطنة عمان

تاريخ تقديم الطلب : ٢٠١٨/٩/٢٦

طلب تسجيل العلامة التجارية رقم : ١٢٢٣٠٧

في الفئة ٤١ من أجل السلع/الخدمات :

منصة إلكترونية لتقديم الخدمات الإعلامية .

باســــــــــــم : وزارة الإعلام

الجنسيـــــــــــة : عمانية

العنـــــــــــوان : ص.ب : ٦٠٠ ر.ب : ١٠٠ ، سلطنة عمان

تاريخ تقديم الطلب : ٢٠١٨/٩/٢٦

طلب تسجيل العلامة التجارية رقم : ١٢٢٣٠٨

في الفئة ٤١ من أجل السلع/الخدمات :

موقع إلكتروني .

باســــــــــــم : وزارة الإعلام

الجنسيـــــــــــة : عمانية

العنـــــــــــوان : ص.ب : ٦٠٠ ر.ب : ١١٣ ، سلطنة عمان

تاريخ تقديم الطلب : ٢٠١٨/٩/٢٦

طلب تسجيل العلامة التجارية رقم : ١٢٢٣٠٩

في الفئة ٤١ من أجل السلع/الخدمات :

موقع إلكتروني .

باســــــــــــم : وزارة الإعلام

الجنسيـــــــــــة : عمانية

العنـــــــــــوان : ص.ب : ٦٠٠ ر.ب : ١٠٠ ، سلطنة عمان

تاريخ تقديم الطلب : ٢٠١٨/٩/٢٦

طلب تسجيل العلامة التجارية رقم : ١٢٢٣٣٣

في الفئة ٤٤ من أجل السلع/الخدمات :

مختبر فحوصات .

باســــــــــــم : الركن العلمي للاستثمار ش.م.م

الجنسيـــــــــــة : عمانية

العنـــــــــــوان : غلا ، بوشر ، محافظة مسقط ، سلطنة عمان

تاريخ تقديم الطلب : ٢٠١٨/٩/٢٧

طلب تسجيل العلامة التجارية رقم : ١٢٢٣٣٧

في الفئة ٣٢ من أجل السلع/الخدمات :

تنوف مياه طبيعية نقية .

باســــــــــــم : الشركة الوطنية للمياه المعدنية المحدودة ش.م.ع.ع

الجنسيـــــــــــة : عمانية

العنـــــــــــوان : ص.ب : ٢٧٤٠ ر.ب : ١١٢ روي ، سلطنة عمان

تاريخ تقديم الطلب : ٢٠١٨/٩/٢٧

طلب تسجيل العلامة التجارية رقم : ١٢٢٣٣٨

في الفئة ٣٢ من أجل السلع/الخدمات :

الجبل الأخضر مياه طبيعية نقية .

باســــــــــــم : الشركة الوطنية للمياه المعدنية المحدودة ش.م.ع.ع

الجنسيـــــــــــة : عمانية

العنـــــــــــوان : ص.ب : ٢٧٤٠ ر.ب : ١١٢ روي ، سلطنة عمان

تاريخ تقديم الطلب : ٢٠١٨/٩/٢٧

طلب تسجيل العلامة التجارية رقم : ١٢٢٣٣٩

في الفئة ٣٢ من أجل السلع/الخدمات :

سلسبيل مياه طبيعية نقية .

باســــــــــــم : الشركة الوطنية للمياه المعدنية المحدودة ش.م.ع.ع

الجنسيـــــــــــة : عمانية

العنـــــــــــوان : ص.ب : ٢٧٤٠ ر.ب : ١١٢ روي ، سلطنة عمان

تاريخ تقديم الطلب : ٢٠١٨/٩/٢٧

طلب تسجيل العلامة التجارية رقم : ١٢٢٤٢١

في الفئة ٣٥ من أجل السلع/الخدمات :

أنشطة مراكز النداء (تجارية) وكالات الأعمال التجارية ، وكالات العمولة والوساطة التجارية ، مؤسسات ووكالات الدعاية والإعلان ، الاستيراد والتصدير التي تتدرج في الفئة ٣٥ .

باســــــــــــم : لبيك العالمية

الجنسيـــــــــــة : عمانية

العنـــــــــــوان : ص.ب : ٤٦٢ ر.ب : ١٣٠ ، سلطنة عمان

تاريخ تقديم الطلب : ٢٠١٨/١٠/٢

طلب تسجيل العلامة التجارية رقم : ١١٨٠٨٩

في الفئة ٣٢ من أجل السلع/الخدمات :

المياه المعدنية والغازية وغيرها من المشروبات غير الكحولية ، مشروبات مستخلصة من الفواكه وعصائر الفواكه ، شراب ومستحضرات أخرى لعمل المشروبات .

باســــــــــــم : مجموعة أغذية ش.م.ع

الجنسيـــــــــــة : إماراتية

العنـــــــــــوان : ص.ب : ٣٧٧٢٥ ، أبوظبي ، الإمارات العربية المتحدة

تاريخ تقديم الطلب : ٢٠١٨/٤/١

اســـــم الوكيـــــل : التميمي والبرواني ومشاركوهم للمحاماة والاستشارات القانونية

العنـــــــــــوان : ص.ب : ١٠٩ ر.ب : ١٣٦

طلب تسجيل العلامة التجارية رقم : ١٢١٥٤٢

في الفئة ٣٥ من أجل السلع/الخدمات :

خدمات متاجر التجزئة التي تشمل برامج الكمبيوتر المقدمة عن طريق شبكة الإنترنت وغيرها من شبكات الكمبيوتر وشبكات الاتصالات الإلكترونية ، خدمات متاجر التجزئة التي تشمل برامج الكمبيوتر لاستخدامها في الأجهزة الرقمية النقالة والمحمولة باليد وغيرها من الإلكترونيات للمستهلكين .

PIXEL

باســــــــــم : غوغل ال ال سي

الجنسيـــــــــة : أمريكية

العنـــــــــوان : ١٦٠٠ امفاثييتـر باركـواي ، ماونتـن فيـو، كاليفورنيـا ٩٤٠٤٣ - الولايات المتحدة الأمريكية

تاريخ تقديم الطلب : ٢٠١٨/٨/٢٧

اســـم الوكيـــل : سابا وشركاؤهم للملكية الفكرية ش.م.م

العنـــــــــوان : ص.ب : ٢٥٨ ر.ب : ١١٢ روي ، سلطنة عمان

طلب تسجيل العلامة التجارية رقم : ١٢١٥٥٧

في الفئة ٥ من أجل السلع/الخدمات :

المستحضرات التشخيصية للاستخدام الطبي والمختبري ، مواد ومعدات للاستخدام في التشخيص .

ID NOW

باســــــــــم : البري سكاربورو انك

الجنسيـــــــــة : أمريكية

العنـــــــــوان : ١٠ساوث جايت رود سكاربـوروماية ٠٤٠٧٤ ، الولايـات المتحـدة الأمريكية

تاريخ تقديم الطلب : ٢٠١٨/٨/٢٧

اســـم الوكيـــل : سابا وشركاؤهم للملكية الفكرية ش.م.م

العنـــــــــوان : ص.ب : ٢٥٨ ر.ب : ١١٢ روي ، سلطنة عمان

حـــق الأولويـــة : (رقم الأولوية : ٨٨٠٣٧٥٣٣ - تاريخ الأولوية :٢٠١٨/٧/١٣ - بلد الأولوية : الولايات المتحدة الأمريكية)

ID NOW

طلب تسجيل العلامة التجارية رقم : ١٢١٥٥٨
في الفئة ٩ من أجل السلع/الخدمات :
البرامج والأجهزة للاستخدام الطبي وفي المختبر .

باســــــــــــم : البري سكاربورو انك
الجنسيـــــــــــة : أمريكية
العنـــــــــــوان : ١٠ساوث جايت رود سكاربوروماية ٠٤٠٧٤ ، الولايات المتحدة الأمريكية
تاريخ تقديم الطلب : ٢٠١٨/٨/٢٧
اســـم الوكيـــل : سابا وشركاؤهم للملكية الفكرية ش.م.م
العنـــــــــــوان : ص.ب : ٢٥٨ ر.ب : ١١٢ روي ، سلطنة عمان
حـــق الأولويـــة : (رقم الأولوية : ٨٨٠٣٧٥٣٣ - تاريخ الأولوية :٢٠١٨/٧/١٣ - بلد الأولوية : الولايات المتحدة الأمريكية)

ID NOW

طلب تسجيل العلامة التجارية رقم : ١٢١٥٥٩
في الفئة ١٠ من أجل السلع/الخدمات :
الأجهزة للاستخدام الطبي وفي المختبر .

باســــــــــــم : البري سكاربورو انك
الجنسيـــــــــــة : أمريكية
العنـــــــــــوان : ١٠ساوث جايت رود سكاربوروماية ٠٤٠٧٤ ، الولايات المتحدة الأمريكية
تاريخ تقديم الطلب : ٢٠١٨/٨/٢٧
اســـم الوكيـــل : سابا وشركاؤهم للملكية الفكرية ش.م.م
العنـــــــــــوان : ص.ب : ٢٥٨ ر.ب : ١١٢ روي ، سلطنة عمان
حـــق الأولويـــة : (رقم الأولوية : ٨٨٠٣٧٥٣٣ - تاريخ الأولوية :٢٠١٨/٧/١٣ - بلد الأولوية : الولايات المتحدة الأمريكية)

طلب تسجيل العلامة التجارية رقم : ١٢١٥٦٠

في الفئة ٣٦ من أجل السلع/الخدمات :

الخدمات العقارية ، وبالتحديد الخدمات المتعلقة بالشراء والبيع والتأجير والتمويل والإدارة والتشغيل والتأجير والوساطة في الشقق والوحدات السكنية وممتلكات المشاركة بالوقت والفيلات وبيوت العطلات والعقارات بجميع أنواعها والمرافق المتعلقة بها ، خدمات الوساطة العقارية ، خدمات إدارة العقارات ، تمويل شراء التأجير تأجير العقارات ، خدمات بطاقة الائتمان ، خدمات جمع التبرعات الخيرية .

لو مريديان

باســــــــــم : سوسيتي دي هوتيلز ميريديان

الجنسيـــــــــة : فرنسية

العنـــــــــوان : تور مين مونتبارناس ٣٣ ، افينيودومين ١٤ أي ايتاج ٧٥٠١٥ باريس ، فرنسا

تاريخ تقديم الطلب : ٢٠١٨/٨/٢٧

اســـم الوكيـــل : سابا وشركاؤهم للملكية الفكرية ش.م.م

العنـــــــــوان : ص.ب : ٢٥٨ ر.ب : ١١٢ روي ، سلطنة عمان

لو مريديان

طلب تسجيل العلامة التجارية رقم : ١٢١٥٦١

في الفئة ٤٣ من أجل السلع/الخدمات :

خدمات الفنادق ، مطعم ، خدمات المطاعم ، خدمات المطاعم ، خدمات المقاهي ، الإقامة بالمنتجع توفير المرافق العامة للاجتماعات والمؤتمرات والمعارض ، توفير مرافق الحفلات والمناسبات الاجتماعية للمناسبات الخاصة ، وخدمات الحجز لأماكن الإقامة الفندقية للآخرين .

باســــــــــم : سوسيتي دي هوتيلز ميريديان

الجنسيـــــــــة : فرنسية

العنـــــــــوان : تور مين مونتبارناس ٣٣ ، افينيودومين ١٤ أي ايتاج ٧٥٠١٥ باريس ، فرنسا

تاريخ تقديم الطلب : ٢٠١٨/٨/٢٧

اســـم الوكيـــل : سابا وشركاؤهم للملكية الفكرية ش.م.م

العنـــــــــوان : ص.ب : ٢٥٨ ر.ب : ١١٢ روي ، سلطنة عمان

طلب تسجيل العلامة التجارية رقم : ١٢١٨٤٩

في الفئة ٣٢ من أجل السلع/الخدمات :

عصير جوز الهند ، مياه جوز الهند ، عصائر الفواكه .

باســــــــــــم : ذي كو نسنترايت مانوفاكتشورينغ كومبني اوف ايرلند

الجنسيـــــــــــة : إيرلاندية

العنـــــــــــوان : سوان بيلدينج ، الطابق الثالث ، ٢٦ فيكتوريا ستريت ، هاميلتون ، إتش إم ١٢ - برمودا ، إيرلاند

تاريخ تقديم الطلب : ٢٠١٨/٩/٩

اســـــم الوكيـــــل : سابا وشركاؤهم للملكية الفكرية ش.م.م

العنـــــــــــوان : ص.ب : ٢٥٨ ر.ب : ١١٢ روي ، سلطنة عمان

طلب تسجيل العلامة التجارية رقم : ١١٥٠١٨

CAREFREE

في الفئة ٣ من أجل السلع/الخدمات :

غسول ومناديل المناطق الحساسة .

باســــــــــــم : جونسون اند جونسون

الجنسيـــــــــــة : أمريكية

العنـــــــــــوان : ون جونسون اند جونسون بلازا ، نيوبرونسويك ، نيوجيرسي ٠٨٩٣٣ ، الولايات المتحدة الأمريكية

تاريخ تقديم الطلب : ٢٠١٧/١٢/١٠

اســـــم الوكيـــــل : أبوغزالة للملكية الفكرية ش.م.م

العنـــــــــــوان : ص.ب : ٢٣٦٦ ر.ب : ١١٢ روي ، سلطنة عمان

طلب تسجيل العلامة التجارية رقم : ١٢١٢١٩

في الفئة ٣٠ من أجل السلع/الخدمات :

القهوة ، الخبز ، الفطائر والحلويات ، الآيس كريم ، الكيك ، البسكويت (الكوكيز) .

باســــــــــــم : شركة لافا كيك للحلويات والمعجنات

الجنسيـــــــــــة : كويتية

العنـــــــــــوان : العارضية الحرفية ، قطعة ٢ ، مبنى ٥٥ ، محل ٤ + ١ الدور الأرضي ، الكويت

تاريخ تقديم الطلب : ٢٠١٨/٨/٧

اســـــم الوكيـــــل : أبوغزالة للملكية الفكرية ش.م.م

العنـــــــــــوان : ص.ب : ٢٣٦٦ ر.ب : ١١٢ روي ، سلطنة عمان

طلب تسجيل العلامة التجارية رقم : ١٢١٧٥٩

TARTREX

في الفئة ٣ من أجل السلع/الخدمات :

مستحضرات التبيض لغسيل الملابس ، مواد التنظيف والتبيض ، منظفات ، مواد تبيض للغسيل ، مواد تنعيم القماش ، مزيلات البقع ، مواد الغسيل ، مستحضرات التنظيف ، التلميع ، الجلي والكشط ، الصابون ، العطور ، الزيوت العطرية ، مستحضرات التجميل الغير الطبية ، غسول الشعر الغير طبية، مستحضرات تنظيف الأسنان الغير طبية .

باســــــــــــم : شركة فيتيال ش.م.م

الجنسيـــــــــــة : تونسية

العنـــــــــــوان : المنطقة الصناعية المباركة ٢٠٢٠ سيدي ثابت ، تونس

تاريخ تقديم الطلب : ٢٠١٨/٩/٤

اســـــم الوكيـــــل : أبوغزالة للملكية الفكرية ش.م.م

العنـــــــــــوان : ص.ب : ٢٣٦٦ ر.ب : ١١٢ روي ، سلطنة عمان

طلب تسجيل العلامة التجارية رقم : ١٢١٧٨٢

في الفئة ٤٣ من أجل السلع/الخدمات :

خدمات المطاعم ، خدمات التزويد بالطعام والشراب .

باســــــــــــم : شركة المجموعة السادسة المتحدة للتجارة العامة والمقاولات ذ.م.م

الجنسيـــــــــــة : كويتية

العنـــــــــــوان : القبلة ، قطعة ٨ ، مبنى ٨ ، دولة الكويت

تاريخ تقديم الطلب : ٢٠١٨/٩/٥

اســـــم الوكيـــــل : أبوغزالة للملكية الفكرية ش.م.م

العنـــــــــــوان : ص.ب : ٢٣٦٦ ر.ب : ١١٢ روي ، سلطنة عمان

طلب تسجيل العلامة التجارية رقم : ١٢١٧٨٣

في الفئة ٣٥ من أجل السلع/الخدمات :

خدمات النشرات الصحفية والإعلان عبر الإنترنت من خلال استعراض الصحافة عبر شبكة الكمبيوتر للاتصالات وتوفير موقع تفاعلي يضم الأخبار والمعلومات .

باســــــــــــم : شركة ويف لاين ميديا منطقة حرة ذ.م.م

الجنسيـــــــــــة : إماراتية

العنـــــــــــوان : مكتب جي ١٢ ، الطابق الأرضي ، المبنى ٦ ، مدينة دبي للإعلام ، دبي ، الإمارات العربية المتحدة

تاريخ تقديم الطلب : ٢٠١٨/٩/٥

اســـــم الوكيـــــل : أبوغزالة للملكية الفكرية ش.م.م

العنـــــــــــوان : ص.ب : ٢٣٦٦ ر.ب : ١١٢ روي ، سلطنة عمان

طلب تسجيل العلامة التجارية رقم : ١٢١٧٨٥

نبض

في الفئة ٩ من أجل السلع/الخدمات :

برمجيات التطبيقات القابلة للتحميل للكمبيوتر والمحمول لتوفير الأخبار ، برنامج لتوفير الأخبار .

باســــــــــــم : شركة ويف لاين ميديا منطقة حرة ذ.م.م

الجنسيـــــــــــة : إماراتية

العنـــــــــــوان : مكتب جي ١٢ ، الطابق الأرضي ، المبنى ٦ ، مدينة دبي للإعلام ، دبي ، الإمارات العربية المتحدة

تاريخ تقديم الطلب : ٢٠١٨/٩/٥

اســـــم الوكيـــــل : أبوغزالة للملكية الفكرية ش.م.م

العنـــــــــــوان : ص.ب : ٢٣٦٦ ر.ب : ١١٢ روي ، سلطنة عمان

طلب تسجيل العلامة التجارية رقم : ١٢٢٠٢٦

Ellaycom إليكم

في الفئة ٣٥ من أجل السلع/الخدمات :

خدمات المحاسبة وحسابات (إعداد بيانات حسابات) والإدارة (التجارية) لترخيص السلع والخدمات للآخرين والمعالجة الإدارية لطلبيات الشراء والدعاية وكالات الإعلان والإعلان بالطلب عبر البريد ومواد دعائية (تحديث المواد الدعائية) ومواد دعائية (توزيع المواد الدعائية) ومساحة إعلانية (تأجير) واستشارات للمستهلكين (معلومات تجارية) (متجر الاستشارات الاستهلاكية والرد (الهاتفي) للمشتركين غير المتاحين وتقديرات (تجارية) وتنظيم اشتراكات الصحف للآخرين وفنانون (إدارة أعمال الفنانين) والمساعدة (إدارة الأعمال) والاستشارات التجارية (الاحترافية) والمعلومات التجارية والاستعلامات التجارية واستشارات إدارة وتنظيم الأعمال والمساعدة في إدارة

الأعمال واستشارات إدارة الأعمال وإدارة أعمال عروض الفنانين والبحوث التجارية والإدارة التجارية لترخيص السلع والخدمات للآخرين والوكالات الإعلامية التجارية والمعلومات والاستشارات التجارية الخاصة بالمستهلكين (متجر استشارة المستهلك) والإعلام (تقديم السلع إعلاميا) ، للأغراض التجارية وخدمات المقارنة (السعر) وتجميع المعلومات على قواعد البيانات الحاسوبية وتجميع الإحصائيات وقواعد البيانات (تجميع المعلومات على قواعد البيانات) وقواعد البيانات الحاسوبية (إعداد نظم المعلومات على قواعد البيانات) والاستشارات (الأعمال التجارية الاحترافية) والمستهلكون (المعلومات والاستشارات التجارية الخاصة بالمستهلكين) (متجر الاستشارات الاستهلاكية) وتحليل أسعار التكلفة وعرض السلع والدعاية المباشرة عبر البريد وتوزيع المواد الدعائية وتوزيع العينات وعروض الأزياء للأغراض الترويجية (تنظيم العروض) وإدارة الملفات (محوسبة) والتوقع (الاقتصاد) ووكالات الإعلام (تجارية) والفوترة وخدمات التخطيط للأغراض الدعائية وترخيص السلع والمنتجات للآخرين (الإدارة التجارية) والإدارة (الخدمات الاستشارية الخاصة بالأعمال التجارية)والمساعدة الإدارية (التجارية أوالصناعية) وإدارة (ملفات محوسبة) والاستشارات الإدارية (الخاصة بالموظفين) والتسويق والبحوث التسويقية والدراسات التسويقية والنمذجة الخاصة بالدعاية أو ترويج المبيعات وخدمات المقتطفات الإخبارية واشتراكات الصحف (التنسيق) للآخرين وتأجير الآلات والأجهزة المكتبية والدعاية عبر الإنترنت على شبكة حاسوبية واستطلاع الرأي وتنظيم المعارض الخاصة بالأغراض التجارية أوالدعائية والدعاية الخارجية وخدمات الإسناد الخارجي (المساعدة التجارية) وإعداد جداول الرواتب واستشارات إدارة الموظفين وتوظيف الأشخاص وتقديم البضائع على أوساط تواصل ، لأغراض البيع بالتجزئة وخدمات مقارنة الأسعار والمعالجة (الإدارية) لطلبيات الشراء والحصول على الخدمات للآخرين (شراء البضائع والخدمات للمؤسسات التجارية الأخرى) وإنتاج

الأفلام الدعائية والاختبار النفسي لاختيار الموظفين والعلاقات العامة ونشر نصوص دعائية والدعاية وإعداد الأعمدة الدعائية وتأجير المواد الدعائية والنصوص الدعائية (النشر) والنصوص الدعائية (الكتابة) وطلبيات الشراء (المعالجة الإدارية)والدعاية الإذاعية والإعلانات الإذاعية والتوظيف (للأشخاص) وخدمات تغيير المواقع للشركات وتأجير مساحات إعلانية وتأجير مساحة زمنية إعلانية على وسائط الاتصالات وتأجير آلات البيع وتأجير (آلات وأجهزة مكتبية) وتأجير (مواد دعائية) ونسخ (وثائق) وبحوث (تجارية) وأغراض بيع بالتجزئة (عرض السلع على وسائط الاتصالات) وترويج المبيعات للآخرين وعينات (توزيع) وخدمات سكرتارية وبحوث الرعاية وبيانات الحسابات (إعداد)وإحصائيات (تجميع) والاشتراكات (تحديد المتوسط) في خدمات الاتصالات للآخرين وإعداد الضرائب وخدمات التسويق الشبكي والرد الهاتفي للمشتركين غير المتاحين والدعاية التلفزيونية والإعلانات التلفزيونية والاختبار (نفسي) لاختيار الموظفين ونصوص (كتابة الدعاية) ومعارض تجارية (تنظيم) للأغراض التجارية أو الدعائية والكتابة وتحديث المواد الدعائية وآلات البيع (تأجير) ومعالجة الكلمات وكتابة النصوص الدعائية .

باســــــــــــم : تي اس سي للتجارة ش.م.ح

الجنسيـــــــــــة : إماراتية

العنـــــــــــوان : ص.ب : ٢٦٣٦٠١ ، دبي ، الإمارات العربية المتحدة

تاريخ تقديم الطلب : ٢٠١٨/٩/١٧

اســـــم الوكيـــــل : أبوغزالة للملكية الفكرية ش.م.م

العنـــــــــــوان : ص.ب : ٢٣٦٦ ر.ب : ١١٢ روي ، سلطنة عمان

طلب تسجيل العلامة التجارية رقم : ١٢٢١٣٢

في الفئة ٣٥ من أجل السلع/الخدمات :

خدمات المحاسبة والإدارة التجارية لترخيص السلع والخدمات الخاصة بآخرين ودعاية وإعلان والمساعدة في إدارة الأعمال ولصق الإعلانات واستشارات في إدارة وتنظيم الأعمال والمساعدة في إدارة الأعمال واستشارات إدارة الأعمال وأبحاث الأ عمال والإدارة التجارية لترخيص السلع والخدمات الخاصة بآخرين والمساعدة في إدارة الأعمال التجارية أوالصناعية وعرض السلع والتنبؤات الاقتصادية وعرض السلع على وسائل الاتصال لغايات بيعها بالتجزئة وترويج المبيعات وتوزيع العينات ومبيعات مفرق وجملة للعطور والتجميل والتسويق .

AL WALEEF

باســــــــــــم : شركة الوليف التجارية ش.ذ.م.م

الجنسيـــــــــــة : إماراتية

العنـــــــــــوان : بـر دبـي ، الخليـج التجاريـة ، ص.ب : ١٢٧٨٤٩ ، بـرج تشرشـل ، مكتب٢١١٠، دبي ، الإمارات العربية المتحدة

تاريخ تقديم الطلب : ٢٠١٨/٩/٢٠

اســـــم الوكيـــــل : أبوغزالة للملكية الفكرية ش.م.م

العنـــــــــــوان : ص.ب : ٢٣٦٦ ر.ب : ١١٢ روي ، سلطنة عمان

طلب تسجيل العلامة التجارية رقم : ١٢٢١٣٣

في الفئة ٣ من أجل السلع/الخدمات :

مستحضرات تعطير الجو ، مضادات للعرق (مواد تواليت) ، عطور (زيوت عطرية) ، مستحضرات تجميلية للاستحمام ، زيوت عطرية من خشب الأرز ، أطقم تجميل ، مستحضرات تجميل ، كريمات تجميلية ، صابون مطهر ، مستحضرات الشامبو الجاف ماء الكولونيا ، زيوت عطرية ، خلاصات زهور(عطور) ، عناصر أساسية لعطور الزهور خلاصات زهور (عطور) ، بخور ، أيونون (عطر) ، زيت الياسمين ، فازلين لأغراض التجميل ، عود البخور ، أطقم تجميل ، زيت الخزامى ، ماء الخزامى ، زيوت عطرية من الليمون ، مكياج ، مساحيق مكياج ، مستحضرات مكياج ، مستحضرات إزالة المكياج مسكرة ، خلاصة النعناع(زيت عطري) ، مسك (لصناعة العطور) ، عطور ، عطور ، فازلين لأغراض التجميل ، مساحيق مكياج ، زيت الورد ، ماء معطر ، خشب معطر ، صابون ، كولونيا .

باســــــــــــم : شركة الوليف التجارية ش.ذ.م.م

الجنسيـــــــــــة : إماراتية

العنـــــــــــوان : بر دبي ، الخليج التجارية ، ص.ب : ١٢٧٨٤٩ ، برج تشرشل ، مكتب٢١١٠، دبي ، الإمارات العربية المتحدة

تاريخ تقديم الطلب : ٢٠١٨/٩/٢٠

اســـــم الوكيـــــل : أبوغزالة للملكية الفكرية ش.م.م

العنـــــــــــوان : ص.ب : ٢٣٦٦ ر.ب : ١١٢ روي ، سلطنة عمان

طلب تسجيل العلامة التجارية رقم : ١٢٢٣٠٠

ANOTHER LOVE

في الفئة ١٤ من أجل السلع/الخدمات :

سبائك معدنية نفيسة ، دبابيس زينة ، دبابيس (مجوهرات) ، خواتم (مجوهرات)، مجوهرات دبابيس للزينة (مجوهرات)، قلائد سلسلية (مجوهرات)، قلائد (مجوهرات)، خيوط ذهبية (مجوهرات) ، خيوط فضية (مجوهرات)، صناديق مجوهرات ، ميداليات أقراط ، لألئ (مجوهرات) ، أحجار كريمة ، أحجار شبه كريمة ، ساعات يد ، ساعات .

باســــــــــــم : ال كورت انجليزي ، اس أ

الجنسيـــــــــــة : أسبانية

العنـــــــــــوان : هيرموسايلا ٢٨٠٠٩,١١٢ ، مدريد ، أسبانيا

تاريخ تقديم الطلب : ٢٠١٨/٩/٢٦

اســـــم الوكيـــــل : أبوغزالة للملكية الفكرية ش.م.م

العنـــــــــــوان : ص.ب : ٢٣٦٦ ر.ب : ١١٢ روي ، سلطنة عمان

طلب تسجيل العلامة التجارية رقم : ١٢٢٣٠١

في الفئة ٣٥ من أجل السلع/الخدمات :

خدمات البيع بالتجزئة المتعلقة بالأجهزة المنزلية والمواقد وموقد باخور (المبخرة) والخدمات الإعلانية للسلع على مواقع الويب .

Dukhoon

باســـــــــــم : مجموعة بوتيكات للعطور ومواد وأدوات التجميل ، فيصل حمد الشايجي وشريكه ذ.م.م

الجنسيـــــــــة : كويتية

العنـــــــــوان : دور رقم ١س ، محل رقم ٨ ، مبنى ١٤٦١١، شارع ١٧، وقطعة ١حولي ص.ب : ١٧١٦٧ الخالدية ٧٢٥٤٢ ، الكويت

تاريخ تقديم الطلب : ٢٠١٨/٩/٢٦

اســـم الوكيـــل : أبوغزالة للملكية الفكرية ش.م.م

العنـــــــــوان : ص.ب : ٢٣٦٦ ر.ب : ١١٢ روي ، سلطنة عمان

طلب تسجيل العلامة التجارية رقم : ١٢٢٣٠٢

في الفئة ١١ من أجل السلع/الخدمات :

مواقد ، موقد باخور (مبخرة) ، أدوات تسخين ، أدوات تسخين إلكترونية .

Dukhoon

باســـــــــــم : مجموعة بوتيكات للعطور ومواد وأدوات التجميل ، فيصل حمد الشايجي وشريكه ذ.م.م

الجنسيـــــــــة : كويتية

العنـــــــــوان : دور رقم ١س ، محل رقم ٨ ، مبنى ١٤٦١١، شارع ١٧، وقطعة ١حولي ص.ب : ١٧١٦٧ الخالدية ٧٢٥٤٢ ، الكويت

تاريخ تقديم الطلب : ٢٠١٨/٩/٢٦

اســـم الوكيـــل : أبوغزالة للملكية الفكرية ش.م.م

العنـــــــــوان : ص.ب : ٢٣٦٦ ر.ب : ١١٢ روي ، سلطنة عمان

طلب تسجيل العلامة التجارية رقم : ١٢٢٣٤٣

في الفئة ٣٥ من أجل السلع/الخدمات :

خدمات البيع بالتجزئة المتعلقة بالحلويات والمعجنات والكعك المحلى والكعك والكاكاو والشوكولاتة .

باســــــــــم : شركة كوكي دو للحلويات والمعجنات ذ.م.م

الجنسيـــــــــة : كويتية

العنـــــــــوان : غرب أبوفطيرة قطعة ١ شارع ٢٢ مبنى ٣٣٢ ، دولة الكويت

تاريخ تقديم الطلب : ٢٠١٨/٩/٢٧

اســـم الوكيـــل : أبوغزالة للملكية الفكرية ش.م.م

العنـــــــــوان : ص.ب : ٢٣٦٦ ر.ب : ١١٢ روي ، سلطنة عمان

طلب تسجيل العلامة التجارية رقم : ١٢١٩٩٤

في الفئة ٩ من أجل السلع/الخدمات :

أجهزة وأدوات توصيل أو فتح أو تحويل أو تكثيف أو تنظيم أو التحكم في الطاقة الكهربائية بطاريات الكهربية ، بطاريات للمركبات ، بطاريات عالية الجهد ، شواحن البطاريات ، بطاريات شمسية ، صناديق البطاريات ، مركمات كهربية .

باســــــــــم : اوكايا باور بي في تي . ليمتد

الجنسيـــــــــة : هندية

العنـــــــــوان : دي -٧ ، يديوج نجار ، روهتاك رود ، نيودلهي - ١١٠٠٤١ ، الهند

تاريخ تقديم الطلب : ٢٠١٨/٩/١٧

اســـم الوكيـــل : ماي أي بي جلوبال

العنـــــــــوان : ص.ب : ١٣٣١ ر.ب : ١٢١ مسقط ، سلطنة عمان

طلب تسجيل العلامة التجارية رقم : ٩٩٢٧٦

Dutch Market

في الفئة ٣٠ من أجل السلع/الخدمات :

البن والشاي والكاكا والسكر والأرز والتابيوكا والساغو والبن الاصطناعي الدقيق والمستحضرات المصنوعة من الحبوب والخبز والفطائر والحلويات والحلويات المثلجة الثلج عسل النحل والعسل الأسود الخميرة ومسحوق الخبيز ، الملح والخردل والخل ، الصلصات البهارات والتوابل ، الثلج .

باســـــــــــم : شركة أسباير كتارا للضيافة

الجنسيـــــــــة : قطرية

العنـــــــــوان : ص.ب : ١٠٧٣٧ الدوحة ، قطر

تاريخ تقديم الطلب : ٢٠١٥/١٢/١

اســـم الوكيـــل : مركز مسقط للملكية الفكرية ش.م.م

العنـــــــــوان : ص.ب : ٨٥٨ ر.ب : ١٣١

طلب تسجيل العلامة التجارية رقم : ٩٩٢٧٧

Dutch Market

في الفئة ٤٣ من أجل السلع/الخدمات :

خدمات تزويد المأكولات والمشروبات ، خدمات المطاعم ، خدمات الضيافة ، خدمات المقاهي خدمات تحضير وتقديم الوجبات والمشروبات .

باســـــــــــم : شركة أسباير كتارا للضيافة

الجنسيـــــــــة : قطرية

العنـــــــــوان : ص.ب : ١٠٧٣٧ الدوحة ، قطر

تاريخ تقديم الطلب : ٢٠١٥/١٢/١

اســـم الوكيـــل : مركز مسقط للملكية الفكرية ش.م.م

العنـــــــــوان : ص.ب : ٨٥٨ ر.ب : ١٣١

طلب تسجيل العلامة التجارية رقم : ١٠٥١٩١

في الفئة ٣٥ من أجل السلع/الخدمات :

نسخ الصور ، نسخ الوثائق ، خدمات السكرتارية ، النسخ ، الطباعة ، المساعدة في إدارة الأعمال ، إدارة الأعمال واستشارت تنظيمية ، المساعدة في إدارة الأعمال ، استشارات إدارة الأعمال ، الإدارة التجارية لترخيص السلع وخدمات الغير ، استشارت الأعمال المهنية ، العلاقات العامة ، محاسبة ، إعداد تقارير الحسابات ، الدعاية والإعلان ، وكالات الدعاية والإعلان ، الدعاية والإعلان بالطلب البريدي ، تحديث مواد الدعاية والإعلان ، تأجير المساحات الإعلانية ، تقييم الأعمال ، تدقيق الحسابات ، استشارات الأعمال المهنية ، المعلومات والأخبار عن الأعمال ، استفسارات عن الأعمال ، تقصي الحقائق في الأعمال إدارة الأعمال والفنادق ، استشارات تنظيم الأعمال ، أبحاث الأعمال ، وكلات المعلومات التجارية ، المساعده في إدارة الأعمال التجارية أوالصناعية ، تجميع المعلومات في قواعد البيانات الحاسبة ، تجميع الاحصائيات ، تجميع المعلومات في قواعد بيانات الحاسوب تنظيم معلومات في قواعد بيانات الحاسوب ، وكالات التوظيف ، المساعدة في إدارة الأعمال التجارية أو الصناعية ، وكالات الأنباء التجارية ، المعلومات والأخبار عن المعلومات ، تقصي حقائق الأعمال ، خدمات الفوترة ، المساعدة في إدارة أعمال التجارة والصناعة ، تنظيم المعارض التجارية للغايات التجارية أو الإعلانية ، الدعاية والإعلان الخارجي ، إعداد كشوف الرواتب ، استطلاعات الرأي ، نشر نصوص الدعاية والإعلان الدعاية والإعلان ، وكلات الدعاية والإعلان ، إعداد أعمدة الدعاية والإعلان ، تأجير مواد الدعاية والإعلان نشر نصوص الدعاية والإعلان ، كتابة النصوص الإعلانية ، توظيف الأفراد ، خدمات نقل الأعمال ، تأجير المساحات الإعلانية ، خدمات عرض عامة ، الاختزال ، البحث عن الكفالة ، إعداد القوائم الحسابية ، تجميع الاحصائيات ، إعداد الضرائب ، الإعلانات التجارية ، تحديث مواد الدعاية والإعلان ، كتابة النصوص الإعلانية .

باســــــــــم : وليد عبدالكريم محمد عبدالكريم

الجنسيـــــــــة : إماراتية

العنـــــــــوان : ١١٨٢٠٠ ، دبي ، الإمارات العربية المتحدة

تاريخ تقديم الطلب : ٢٠١٦/١٠/١٧

اســـــم الوكيـــــل : شركة المستقبل للملكية الفكرية

العنـــــــــوان : ص.ب : ٥٩٢ ر.ب : ١١٥

طلب تسجيل العلامة التجارية رقم : ١٠٧٤٨٧

في الفئة ١٢ من أجل السلع/الخدمات :

المركبات البرية ذات محركات ، دراجات نارية ، دراجات ذات محركات صغيرة ، سيارات مصفحة ، مركبات مدرعة ، هياكل مدرعة للمركبات ، مركبات برية مدرعة ، محركات ومكائن للمركبات البرية ، مركبات عسكرية مدرعة للنقل ، قابضات (كلتشات) للمركبات البرية ، آليات نقل الحركة ، سلاسل وأحزمة نقل الحركة للمركبات البرية ، مجموعة مسننات للمركبات البرية ، مكابح ، أقراص مكابح وبطانات مكابح المركبات البرية ، هياكل مركبات ، أغطية محركات السيارات ، نوابض تعليق للمركبات ، مخمدات الصدمات للسيارات ، صناديق مسننات للمركبات البرية ، عجلات توجيه المركبات ، إطارات لعجلات المركبات ، هياكل مركبات ، هياكل قلابة للشاحنات ، مقطورات للجرارات ، هياكل تبريد للمركبات البرية ، وصلات ربط المقطورات للمركبات ، مقاعد للمركبات ، مساند الرأس لمقاعد المركبات ، مقاعد أمان للأطفال ، في المركبات ، أغطية لمقاعد المركبات ، أغطية مشكلة للمركبات ، حاجبات شمسية للسيارات ، إشارات الاتجاه للمركبات وأذرع إشارات الاتجاه للمركبات ، مساحات زجاج وأذرع مساحات للمركبات ، أحزمة أمان لمقاعد المركبات أكياس هواء (أجهزة أمان في السيارات) ، عربات أطفال ، كراسي المقعدين ، عربات أطفال عربات يدوية ، عربات للتسوق ، عربات يدوية منفردة أومتعددة العجلات ، عربات ترولي للتسوق ، عربات بقالة ، عربات نقل ، مركبات السكك الحديدية ، قاطرات ، القطارات ، عربات الترام ، عربات ، عربات كبلية ، مصاعد ذات مقاعد ، مركبات للنقل المائي وأجزائها بخلاف المحركات والمكائن ، مركبات للنقل الجوي وأجزائها بخلاف المحركات والمكائن .

باســــــــــــم : اف ان اس اس سافونما سيستمليري انونيم شيركيتي

الجنسيـــــــــــة : تركية

العنـــــــــــوان : اوجلباي ماهاليسي ، كوملوديري جاديسي نو:١١ جولباشي ، أنقرة - تركيا

تاريخ تقديم الطلب : ٢٠١٧/٢/١

اســـــم الوكيـــــل : شركة المستقبل للملكية الفكرية

العنـــــــــــوان : ص.ب : ٥٩٢ ر.ب : ١١٥

طلب تسجيل العلامة التجارية رقم : ١١٥٧١٠

في الفئة ٣٠ من أجل السلع/الخدمات :

حلويات ، توابل ، بهارات ، هيل ، قرفة ، قرنفل .

باســــــــــــم : غانيشا إنتربريسس ال ال سى

الجنسيـــــــــــة : أمريكية

العنـــــــــــوان : ٢٥٧٢ فيرن ميدو سير ، كارسون سيتي ، نيفادا ، ٨٩٧٠٣ ، الولايات المتحدة الأمريكية

تاريخ تقديم الطلب : ٢٠١٨/١/٢

اســـم الوكيـــل : سماس للملكية الفكرية ش.م.م

العنـــــــــــوان : ص.ب : ٣٨٠٦ ر.ب : ١١٢ روي ، سلطنة عمان

طلب تسجيل العلامة التجارية رقم : ١١٦٤٦١

EVEN PIGMENT PERFECTOR

في الفئة ٣ من أجل السلع/الخدمات :

مستحضرات التجميل ومستحضرات العناية بالبشرة الجلدية .

باســــــــــــم : بيرسدورف أيه جي

الجنسيـــــــــــة : ألمانية

العنـــــــــــوان : أوناستراس ٤٨ ، ٢٠٢٥٣ هامبورج ، ألمانيا

تاريخ تقديم الطلب : ٢٠١٨/٢/١

اســـم الوكيـــل : سماس للملكية الفكرية ش.م.م

العنـــــــــــوان : ص.ب : ٣٨٠٦ ر.ب : ١١٢ روي ، سلطنة عمان

طلب تسجيل العلامة التجارية رقم : ١١٧٠٧٩

في الفئة ٣٥ من أجل السلع/الخدمات :

خدمات معالجة النفايات ، خدمات الدعاية والإعلان وإدارة الأعمال ، خدمات الاستشارات في مجال إدارة وتنظيم الأعمال فيما يتعلق بمجال التخلص من القمامة ، النفايات ، خدمات تقديم المعلومات والاستشارات في مجال الأعمال وبخاصة في مجال التخلص من القمامة ، النفايات ، خدمات تعزيز الوعي العام بشؤون البيئة .

باســــــــــم : شركة الشارقة للبيئة ذ.م.م - بيئة

الجنسيـــــــــة : إماراتية

العنـــــــــوان : كورنيش البحيرة ، برج لاقون ١٠٠١ ، ص.ب : ٢٠٢٤٨ ، الشارقة ، الإمارات العربية المتحدة

تاريخ تقديم الطلب : ٢٠١٨/٢/٢٢

اســـم الوكيـــل : سماس للملكية الفكرية ش.م.م

العنـــــــــوان : ص.ب : ٣٨٠٦ ر.ب : ١١٢ روي ، سلطنة عمان

طلب تسجيل العلامة التجارية رقم : ١١٧٠٨٠

في الفئة ٣٧ من أجل السلع/الخدمات :

خدمات تنظيف الصفائح ، خدمات التخلص من النفايات للآخرين (خدمات التنظيف) ، خدمات بيع مكبات النفايات ، خدمات التخلص من النفايات الخطرة .

باســــــــــم : شركة الشارقة للبيئة ذ.م.م - بيئة

الجنسيـــــــــة : إماراتية

العنـــــــــوان : كورنيش البحيرة ، برج لاقون ١٠٠١ ، ص.ب : ٢٠٢٤٨ ، الشارقة ، الإمارات العربية المتحدة

تاريخ تقديم الطلب : ٢٠١٨/٢/٢٢

اســـم الوكيـــل : سماس للملكية الفكرية ش.م.م

العنـــــــــوان : ص.ب : ٣٨٠٦ ر.ب : ١١٢ روي ، سلطنة عمان

طلب تسجيل العلامة التجارية رقم : ١١٧٠٨١

في الفئة ٣٩ من أجل السلع/الخدمات :

خدمات نقل وتخزين النفايات ، القمامة ، خدمات تجميع القمامة .

باســــــــــــم : شركة الشارقة للبيئة ذ.م.م - بيئة

الجنسيـــــــــــة : إماراتية

العنـــــــــــوان : كورنيش البحيرة ، برج لاقون ١٠٠١ ، ص.ب : ٢٠٢٤٨ ، الشارقة ، الإمارات العربية المتحدة

تاريخ تقديم الطلب : ٢٠١٨/٢/٢٢

اســـم الوكيـــل : سماس للملكية الفكرية ش.م.م

العنـــــــــــوان : ص.ب : ٣٨٠٦ ر.ب : ١١٢ روي ، سلطنة عمان

طلب تسجيل العلامة التجارية رقم : ١١٧٠٨٣

في الفئة ٤٢ من أجل السلع/الخدمات :

الخدمات العلمية والتقنية والبحث والتصميم المتعلقة بها ، خدمات التحاليل الصناعية والأبحاث ، خدمات الاستشارات في مجال التقييم والتخطيط البيئي ، الخدمات الهندسية في مجال الامتثال لقوانين البيئة ، الخدمات البيئية ، وبخاصة الاستشارات التقنية في مجال العلوم البيئية ، خدمات الأبحاث المتعلقة بحماية البيئة .

باســــــــــــم : شركة الشارقة للبيئة ذ.م.م - بيئة

الجنسيـــــــــــة : إماراتية

العنـــــــــــوان : كورنيش البحيرة ، برج لاقون ١٠٠١ ، ص.ب : ٢٠٢٤٨ ، الشارقة ، الإمارات العربية المتحدة

تاريخ تقديم الطلب : ٢٠١٨/٢/٢٢

اســـم الوكيـــل : سماس للملكية الفكرية ش.م.م

العنـــــــــــوان : ص.ب : ٣٨٠٦ ر.ب : ١١٢ روي ، سلطنة عمان

طلب تسجيل العلامة التجارية رقم : ١١٧٠٨٤

في الفئة ٣٥ من أجل السلع/الخدمات :

خدمات معالجة النفايات ، خدمات الدعاية والإعلان وإدارة الأعمال ، خدمات الاستشارات في مجال إدارة وتنظيم الأعمال فيما يتعلق بمجال التخلص من القمامة ، النفايات ، خدمات تقديم المعلومات والاستشارات في مجال الأعمال وبخاصة في مجال التخلص من القمامة ، النفايات ، خدمات تعزيز الوعي العام بشؤون البيئة .

باســــــــــم : شركة الشارقة للبيئة ذ.م.م - بيئة

الجنسيـــــــــة : إماراتية

العنـــــــــوان : كورنيش البحيرة ، برج لاقون ١٠٠١ ، ص.ب : ٢٠٢٤٨ ، الشارقة ، الإمارات العربية المتحدة

تاريخ تقديم الطلب : ٢٠١٨/٢/٢٢

اســـم الوكيـــل : سماس للملكية الفكرية ش.م.م

العنـــــــــوان : ص.ب : ٣٨٠٦ ر.ب : ١١٢ روي ، سلطنة عمان

طلب تسجيل العلامة التجارية رقم : ١١٧٠٨٥

في الفئة ٣٧ من أجل السلع/الخدمات :

خدمات تنظيف الصفائح ، خدمات التخلص من النفايات للآخرين (خدمات التنظيف) ، خدمات بيع مكبات النفايات ، خدمات التخلص من النفايات الخطرة .

باســــــــــم : شركة الشارقة للبيئة ذ.م.م - بيئة

الجنسيـــــــــة : إماراتية

العنـــــــــوان : كورنيش البحيرة ، برج لاقون ١٠٠١ ، ص.ب : ٢٠٢٤٨ ، الشارقة ، الإمارات العربية المتحدة

تاريخ تقديم الطلب : ٢٠١٨/٢/٢٢

اســـم الوكيـــل : سماس للملكية الفكرية ش.م.م

العنـــــــــوان : ص.ب : ٣٨٠٦ ر.ب : ١١٢ روي ، سلطنة عمان

طلب تسجيل العلامة التجارية رقم : ١١٧٠٨٦

في الفئة ٣٩ من أجل السلع/الخدمات :

خدمات نقل وتخزين النفايات ، القمامة ، خدمات تجميع القمامة .

باســــــــــم : شركة الشارقة للبيئة ذ.م.م - بيئة

الجنسيـــــــــة : إماراتية

العنـــــــــوان : كورنيش البحيرة ، برج لاقون ١٠٠١ ، ص.ب : ٢٠٢٤٨ ، الشارقة ، الإمارات العربية المتحدة

تاريخ تقديم الطلب : ٢٠١٨/٢/٢٢

اســـم الوكيـــل : سماس للملكية الفكرية ش.م.م

العنـــــــــوان : ص.ب : ٣٨٠٦ ر.ب : ١١٢ روي ، سلطنة عمان

طلب تسجيل العلامة التجارية رقم : ١١٧٠٨٨

في الفئة ٤٢ من أجل السلع/الخدمات :

الخدمات العلمية والتقنية والبحث والتصميم المتعلقة بها ، خدمات التحاليل الصناعية والأبحاث ، خدمات الاستشارات في مجال التقييم والتخطيط البيئي ، الخدمات الهندسية في مجال الامتثال لقوانين البيئة ، الخدمات البيئية ، وبخاصة الاستشارات التقنية في مجال العلوم البيئية ، خدمات الأبحاث المتعلقة بحماية البيئة .

باســــــــــم : شركة الشارقة للبيئة ذ.م.م - بيئة

الجنسيـــــــــة : إماراتية

العنـــــــــوان : كورنيش البحيرة ، برج لاقون ١٠٠١ ، ص.ب : ٢٠٢٤٨ ، الشارقة ، الإمارات العربية المتحدة

تاريخ تقديم الطلب : ٢٠١٨/٢/٢٢

اســـم الوكيـــل : سماس للملكية الفكرية ش.م.م

العنـــــــــوان : ص.ب : ٣٨٠٦ ر.ب : ١١٢ روي ، سلطنة عمان

طلب تسجيل العلامة التجارية رقم : ١١٧٠٨٩

في الفئة ٣٥ من أجل السلع/الخدمات :

خدمات معالجة النفايات ، خدمات الدعاية والإعلان وإدارة الأعمال ، خدمات الاستشارات في مجال إدارة وتنظيم الأعمال فيما يتعلق بمجال التخلص من القمامة ، النفايات ، خدمات تقديم المعلومات والاستشارات في مجال الأعمال وبخاصة في مجال التخلص من القمامة ، النفايات ، خدمات تعزيز الوعي العام بشؤون البيئة .

باســــــــــم : شركة الشارقة للبيئة ذ.م.م - بيئة

الجنسيـــــــــة : إماراتية

العنـــــــــوان : كورنيش البحيرة ، برج لاقون ١٠٠١ ، ص.ب : ٢٠٢٤٨ ، الشارقة ، الإمارات العربية المتحدة

تاريخ تقديم الطلب : ٢٠١٨/٢/٢٢

اســـم الوكيـــل : سماس للملكية الفكرية ش.م.م

العنـــــــــوان : ص.ب : ٣٨٠٦ ر.ب : ١١٢ روي ، سلطنة عمان

طلب تسجيل العلامة التجارية رقم : ١١٧٠٩١

في الفئة ٣٩ من أجل السلع/الخدمات :

خدمات نقل وتخزين النفايات ، القمامة ، خدمات تجميع القمامة .

باســــــــــم : شركة الشارقة للبيئة ذ.م.م - بيئة

الجنسيـــــــــة : إماراتية

العنـــــــــوان : كورنيش البحيرة ، برج لاقون ١٠٠١ ، ص.ب : ٢٠٢٤٨ ، الشارقة ، الإمارات العربية المتحدة

تاريخ تقديم الطلب : ٢٠١٨/٢/٢٢

اســـم الوكيـــل : سماس للملكية الفكرية ش.م.م

العنـــــــــوان : ص.ب : ٣٨٠٦ ر.ب : ١١٢ روي ، سلطنة عمان

طلب تسجيل العلامة التجارية رقم : ١١٧٠٩٢

في الفئة ٤٠ من أجل السلع/الخدمات :

خدمات الاستشارات في مجال معالجة المياه ، خدمات إتلاف النفايات والقمامة ، خدمات إعادة تدوير النفايات ، خدمات فرز النفايات والمواد القابلة لإعادة التدوير ، خدمات معاملة النفايات ، خدمات معالجة النفايات ، خدمات حرق النفايات .

باســــــــــم : شركة الشارقة للبيئة ذ.م.م - بيئة

الجنسيـــــــــة : إماراتية

العنـــــــــوان : كورنيش البحيرة ، برج لاقون ١٠٠١ ، ص.ب : ٢٠٢٤٨ ، الشارقة ، الإمارات العربية المتحدة

تاريخ تقديم الطلب : ٢٠١٨/٢/٢٢

اســـم الوكيـــل : سماس للملكية الفكرية ش.م.م

العنـــــــــوان : ص.ب : ٣٨٠٦ ر.ب : ١١٢ روي ، سلطنة عمان

طلب تسجيل العلامة التجارية رقم : ١١٧٠٩٣

في الفئة ٤٠ من أجل السلع/الخدمات :

خدمات الاستشارات في مجال معالجة المياه ، خدمات إتلاف النفايات والقمامة ، خدمات إعادة تدوير النفايات ، خدمات فرز النفايات والمواد القابلة لإعادة التدوير ، خدمات معاملة النفايات ، خدمات معالجة النفايات ، خدمات حرق النفايات .

باســــــــــم : شركة الشارقة للبيئة ذ.م.م - بيئة

الجنسيـــــــــة : إماراتية

العنـــــــــوان : كورنيش البحيرة ، برج لاقون ١٠٠١ ، ص.ب : ٢٠٢٤٨ ، الشارقة ، الإمارات العربية المتحدة

تاريخ تقديم الطلب : ٢٠١٨/٢/٢٢

اســـم الوكيـــل : سماس للملكية الفكرية ش.م.م

العنـــــــــوان : ص.ب : ٣٨٠٦ ر.ب : ١١٢ روي ، سلطنة عمان

طلب تسجيل العلامة التجارية رقم : ١١٧٣٤٩

في الفئة ٢٩ من أجل السلع/الخدمات :

اللحوم والأسماك ولحوم الدواجن والصيد ، خلاصات اللحم ، فواكه وخضراوات محفوظة ومجففة ومطهوة ، هلام (جيلي) ومربيات وفواكه مطبوخة بالسكر ، البيض والحليب ومنتجات الحليب ، الزيوت والدهون الصالحة للأكل ، مخللات ، الطحينة ، أغذية مجففة ومعلبة ومحفوظة ومطهوة ومجمدة .

باســــــــــم : أحمد محمد سليمان الديراني

الجنسيـــــــــة : لبنانية

العنـــــــــوان : قصر نبا ، البقاع ، لبنان

تاريخ تقديم الطلب : ٢٠١٨/٣/٤

اســـم الوكيـــل : سماس للملكية الفكرية ش.م.م

العنـــــــــوان : ص.ب : ٣٨٠٦ ر.ب : ١١٢ روي ، سلطنة عمان

طلب تسجيل العلامة التجارية رقم : ١١٧٦١٤

في الفئة ٣٥ من أجل السلع/الخدمات :

العلاقات العامة والتسويق والإعلان ، الدعاية ، تسويق أماكن الإقامة المؤقتة بما فيها الشقق الفندقية والفنادق ذات الشقق ، الاستشارات المتعلقة بالأعمال ، الإدارة والمشورة المتعلقة بالأعمال ، توجيه الأعمال ، إدارة الفنادق والشقق الفندقية والمطاعم ، الامتياز وتحديدا تقديم الاستشارات والمساعدة في إدارة الأعمال وتنظيم وترويج خدمات الفنادق وخدمات حسن الضيافة وخدمات الفنادق لغاية تأمين المؤتمرات والاجتماعات والمعارض والدورات التدريبية وورش العمل والمعارض الخاصة بالأعمال واللقاءات والمحاضرات ، الامتياز وتحديدا تقديم الاستشارات والمساعدة في إدارة الأعمال وتنظيم وترويج خدمات الإيواء المؤقت وخدمات الحجز وحجز الأماكن والمعلومات المتعلقة بخدمات الفنادق والإيواء المؤقت والشقق الفندقية ، الامتياز وتحديدا تقديم الاستشارات والمساعدة في إدارة الأعمال وتنظيم وترويج عقود خدمات الأطعمة والمشروبات والمطاعم ومطاعم الخدمة الذاتية ومطاعم الوجبات الجاهزة والمقهى والمقاهي ومحلات الوجبات الخفيفة ، الامتياز وتحديدا تقديم الاستشارات والمساعدة في إدارة الأعمال وتنظيم وترويج خدمات التزويد بالطعام و الشراب والمشروبات وخدمات إعداد الأطعمة والمشروبات بما

فيها خدمات توفير الأطعمة والمشروبات وخدمات المطاعم ومطاعم الخدمة الذاتية ومطاعم الوجبات الجاهزة والمقهى والمقاهي ومحلات الوجبات الخفيفة وخدمات إعداد الأطعمة والمشروبات وخدمات الفنادق والشقق الفندقية والإيواء المؤقت ، خدمات البيع بالتجزئة والبيع بالتجزئة المباشرة (اون لاين) في ما يخص النظارات الشمسية والأسطوانات وأشرطة الفيديو والمجوهرات وأدوات قياس الوقت وأدوات قياس الوقت الدقيقة والقرطاسية والمنشورات المطبوعة والمطبوعات والوسائد وحقائب الظهر والدمى اللينة والمفكرات وعلب الأقلام ودفاتر المذكرات اليومية والمنظمات الشخصية وبطاقات المعايدة والبطاقات البريدية ، خدمات البيع بالتجزئة والبيع بالتجزئة المباشرة (اون لاين) فيما يتعلق بلف وأشرطة الهدايا والأثاث ولوازم التأثيث وزينة الطاولات والحائط والكريستال والأواني الزجاجية وأواني الزخرف وأواني الزخرف الصيني والأواني النحاسية والحلي واكسسوار الشعر والسلال ومحافظ الجيب وحقائب الحواسب الشخصية الصغيرة ولوازم الخياطة والحقائب المصنوعة من الكنفا والقش والبلاستيك ومادة بي في سي البلاستيكية وبياضات الأسرة والمائدة ، خدمات البيع بالتجزئة والبيع بالتجزئة المباشرة (اون لاين) فيما يتعلق بحقائب اليد وحقائب الظهر والصناديق السفرية وحقائب السفر والمحافظ الجلدية والحقائب السفرية والجزادين وحاملات بطاقات الائتمان ومحافظ الجيب وحقائب مستحضرات التجميل والمظلات ومنتجات السفر والألبسة وأغطية الرأس وألبسة القدم والسجاد والبسط والصور الفوتوغرافية والأعمال الفنية والألعاب واللعب وأدوات اللعب والأدوات الرياضية ومعدات اللياقة البدنية والأطعمة والحلويات والمشروبات غير الكحولية والكحولية ، خدمات البيع بالتجزئة والبيع بالتجزئة المباشرة (اون لاين) فيما يتعلق بالتبغ وبضائع التبغ ومستلزمات المدخنين ، إدارة المكاتب و الموظفين ، تجميع و صيانة قواعد البيانات ، تنظيم المعارض والمعارض التجارية للأغراض التجارية أو الإعلانية ، تنظيم و إدارة المعارض الخاصة بالأعمال ، تأجير المساحات الإعلانية ، تنظيم وإدارة وتوفير برامج مكافآت الولاء بما في ذلك توجيه وتقديم الامتيازات والجوائز المرتبطة ببرامج مكافآت الولاء والبرامج التحفيزية للزبائن ، برامج الجوائز المالية والتحفيزية ، ترويج أماكن الإقامة في الفنادق والمطاعم والأطعمة والمشروبات والمنتجعات السياحية والمنتجعات الصحية وملاعب الغولف والمناسبات الرياضية وباقات السفر و الرحلات والحدائق ذات وسائل الترفيه المختلفة من خلال توجيه برامج الجوائز التحفيزية ، تقديم الخدمات المذكورة أعلاه عن طريق شبكة حاسوب عالمية ، خدمات المشورة و الاستشارات والمعلومات المتعلقة بالخدمات السابق ذكرها .

باســــــــــــم : جميرا الدولية (شركة ذات مسؤولية محدودة)

الجنسيـــــــــــة : إماراتية

العنـــــــــــوان : ص.ب : ٧٣١٣٧ ، منطقة الصفوح ، دبي ، الإمارات العربية المتحدة

تاريخ تقديم الطلب : ٢٠١٨/٣/١٣

اســـم الوكيـــل : سماس للملكية الفكرية ش.م.م

العنـــــــــــوان : ص.ب : ٣٨٠٦ ر.ب : ١١٢ روي ، سلطنة عمان

طلب تسجيل العلامة التجارية رقم : ١١٧٦١٥

زعبيل هاوس

في الفئة ٤٣ من أجل السلع/الخدمات :

خدمات الفنادق ، خدمات السكن المؤقت ، حجز وتوفير المعلومات المتعلقة بالفنادق والإقامة المؤقتة ، خدمات الشقق الفندقية (الإقامة) ، خدمات الفنادق الخاصة بتوفير كافة التسهيلات والمرافق اللازمة لعقد المؤتمرات والاجتماعات والمعارض والجلسات التدريبية وورشات العمل ومعارض الأعمال والاجتماعات الرسمية والمحاضرات ، خدمات الضيافة (الإقامة ، الطعام والشراب) ، توفير الطعام والمشروبات ، خدمات المطاعم ومطاعم الخدمة الذاتية وخدمات المطاعم التي تقوم بتحضير الطعام لتناوله خارجا وخدمات المقاهي وخدمات (السناك بار) التي تقدم وجبات خفيفة ، خدمات التعاقد على توفير الطعام والمشروبات ، خدمات تحضير الطعام والمشروبات ، تأجير أماكن الإقامة المؤقتة ، استشارات وخدمات المعلومات المتعلقة بالخدمات المذكور أعلاه .

باســــــــــــم : جميرا الدولية (شركة ذات مسؤولية محدودة)

الجنسيـــــــــــة : إماراتية

العنـــــــــــوان : ص.ب : ٧٣١٣٧ ، منطقة الصفوح ، دبي ، الإمارات العربية المتحدة

تاريخ تقديم الطلب : ٢٠١٨/٣/١٣

اســـم الوكيـــل : سماس للملكية الفكرية ش.م.م

العنـــــــــــوان : ص.ب : ٣٨٠٦ ر.ب : ١١٢ روي ، سلطنة عمان

طلب تسجيل العلامة التجارية رقم : ١١٨١١٢

في الفئة ٣ من أجل السلع/الخدمات :

مستحضرات تبييض الأقمشة ومواد أخرى تستعمل في غسل وكي الملابس ، مستحضرات تنظيف وصقل وجلي وكشط ، صابون ، عطور وزيوت عطرية ، مستحضرات تجميل ، غسول (لوشن) للشعر ، منظفات أسنان .

باســــــــــم : شركة عوارض للتجارة

الجنسيـــــــــة : سعودية

العنـــــــــوان : ص.ب : ٢٢٠١٦ ، الرياض ١١٤٩٥ ، المملكة العربية السعودية

تاريخ تقديم الطلب : ٢٠١٨/٤/١

اســـم الوكيـــل : سماس للملكية الفكرية ش.م.م

العنـــــــــوان : ص.ب : ٣٨٠٦ ر.ب : ١١٢ روي ، سلطنة عمان

طلب تسجيل العلامة التجارية رقم : ١١٨١١٣

في الفئة ٣ من أجل السلع/الخدمات :

مستحضرات تبييض الأقمشة ومواد أخرى تستعمل في غسل وكي الملابس ، مستحضرات تنظيف وصقل وجلي وكشط ، صابون ، عطور وزيوت عطرية ، مستحضرات تجميل ، غسول (لوشن) للشعر ، منظفات أسنان .

باســــــــــم : شركة عوارض للتجارة

الجنسيـــــــــة : سعودية

العنـــــــــوان : ص.ب : ٢٢٠١٦ ، الرياض ١١٤٩٥ ، المملكة العربية السعودية

تاريخ تقديم الطلب : ٢٠١٨/٤/١

اســـم الوكيـــل : سماس للملكية الفكرية ش.م.م

العنـــــــــوان : ص.ب : ٣٨٠٦ ر.ب : ١١٢ روي ، سلطنة عمان

طلب تسجيل العلامة التجارية رقم : ١١٨١١٤

في الفئة ١١ من أجل السلع/الخدمات :

أجهزة للإنارة والتدفئة وتوليد البخار والطهو والتبريد والتجفيف والتهوية وإمداد المياه والأغراض الصحية .

باســــــــــــم : شركة عوارض للتجارة

الجنسيـــــــــــة : سعودية

العنـــــــــــوان : ص.ب : ٢٢٠١٦ ، الرياض ١١٤٩٥ ، المملكة العربية السعودية

تاريخ تقديم الطلب : ٢٠١٨/٤/١

اســـم الوكيـــل : سماس للملكية الفكرية ش.م.م

العنـــــــــــوان : ص.ب : ٣٨٠٦ ر.ب : ١١٢ روي ، سلطنة عمان

طلب تسجيل العلامة التجارية رقم : ١١٨٣٤٣

في الفئة ٣٢ من أجل السلع/الخدمات :

مياه معدنية ، مياه غازية ، مشروبات غير كحولية ، مستحضرات لعمل المشروبات ، عصائر غازية ، بيرة ، مشروبات تحتوي على فيتامينات ، مياه معبأة بقوارير ، مشروبات مكربنة غير كحولية ، مشروبات الكولا ، ركازات لاستخدامها في مستحضرات المشروبات غير الكحولية ، شراب منعش محلى ، أقراص محلاة للمشروبات الفوارة ، مشروبات الطاقة ، مشروبات طاقة تحتوي على الكافيين ، مواد مركزة لعمل المشروبات ، مياه منكهة ، مشروبات أساسها الفواكه ، مشروبات بنكهة الفواكه ، عصائر الفواكه ، شراب من عصير فواكه مثلج (إسكواش) ، مشروبات تواترية ، شراب تواتري ، عصائر ، ليموناضة ، عصير ليمون ، مشروبات غير كحولية قليلة السعرات ، عصير البرتقال ، إسكواش البرتقال ، العصائر المخفوقة (سموثي) ، مشروبات غير كحولية ، مشروبات للرياضيين ، مشروبات للرياضيين تحتوي على المحاليل الكهرلية ، إسكواش (مشروبات غير كحولية) ، عصائر مركزة لعمل المشروبات ، مشروبات تحتوي على الخضراوات .

باســــــــــــم : لوكوزاد ريبينا صنتوري ليمتد

الجنسيـــــــــــة : المملكة المتحدة

العنـــــــــــوان : ٢ لونغ ووك رود ، ستوكلي بارك ، أكسبريدج ميدلسيكس ، يو بي ١١ بي أية ، المملكة المتحدة

تاريخ تقديم الطلب : ٢٠١٨/٤/٩

اســـم الوكيـــل : سماس للملكية الفكرية ش.م.م

العنـــــــــــوان : ص.ب : ٣٨٠٦ ر.ب : ١١٢ روي ، سلطنة عمان

طلب تسجيل العلامة التجارية رقم : ١١٨٣٤٤

RIBENA

في الفئة ٣٢ من أجل السلع/الخدمات :

مياه معدنية ، مياه غازية ، مشروبات غير كحولية ، مستحضرات لعمل المشروبات ، عصائر غازية ، بيرة ، مشروبات تحتوي على فيتامينات ، مياه معبأة بقوارير ، مشروبات مكربنة غير كحولية ، مشروبات الكولا ، ركازات لاستخدامها في مستحضرات المشروبات غير الكحولية ، شراب منعش محلى ، أقراص محلاة للمشروبات الفوارة ، مشروبات الطاقة ، مشروبات طاقة تحتوي على الكافيين ، مواد مركزة لعمل المشروبات ، مياه منكهة ، مشروبات أساسها الفواكه ، مشروبات بنكهة الفواكه ، عصائر الفواكه ، شراب من عصير فواكه مثلج (إسكواش) ، مشروبات تواترية ، شراب تواتري ، عصائر ، ليموناضة ، عصير ليمون ، مشروبات غير كحولية قليلة السعرات ، عصير البرتقال ، إسكواش البرتقال ، العصائر المخفوقة (سموثي) ، مشروبات غير كحولية ، مشروبات للرياضيين ، مشروبات للرياضيين تحتوي على المحاليل الكهرلية ، إسكواش (مشروبات غير كحولية) ، عصائر مركزة لعمل المشروبات ، مشروبات تحتوي على الخضراوات .

باســــــــــــم : لوكوزاد ريبينا صنتوري ليمتد

الجنسيـــــــــــة : المملكة المتحدة

العنـــــــــــوان : ٢ لونغ ووك رود ، ستوكلي بارك ، أكسبريدج ميدلسيكس ، يو بي ١١ بي أية ، المملكة المتحدة

تاريخ تقديم الطلب : ٢٠١٨/٤/٩

اســـم الوكيـــل : سماس للملكية الفكرية ش.م.م

العنـــــــــــوان : ص.ب : ٣٨٠٦ ر.ب : ١١٢ روي ، سلطنة عمان

طلب تسجيل العلامة التجارية رقم : ١١٨٣٧٩

CHICO'S

في الفئة ١٨ من أجل السلع/الخدمات :

حقائب حمل لجميع الأغراض ، حقائب للشاطئ ، حقائب يد ذات مقبض ، حقائب تحمل بشكل متقاطع مع الجسم (كروس بودي) ، حقائب للمساء والسهرة ، حقائب من الجلد والجلد المقلد ، حقائب كبيرة لحمل الأغراض ، حقائب سفر ، حقائب تحمل على الرسغ ، جزادين ، حقائب يد ، حقائب حمل ، جميع ما ذكر ما عدا حقائب حمل الأطفال التي تلبس على الجسم ، حقائب لحمل الأطفال ، حقائب ظهر لحمل الأطفال ، حقائب مدرسية وحقائب ظهر للأطفال ، حقائب للحفاظات ، وحقائب معدة خصيصا لعربات الأطفال وعربات الرضع وحاملات الرضع وعربات التنقل بالأطفال .

باســــــــــم : تشيكوز براندز إنفستمنتس ، انك

الجنسيـــــــــة : أمريكية

العنـــــــــوان : ١١٢١٥ مترو باركواي ، فورت مايرز ، إف إل ٣٣٩٦٦ ، الولايات المتحدة الأمريكية

تاريخ تقديم الطلب : ٢٠١٨/٤/١٠

اســـم الوكيـــل : سماس للملكية الفكرية ش.م.م

العنـــــــــوان : ص.ب : ٣٨٠٦ ر.ب : ١١٢ روي ، سلطنة عمان

طلب تسجيل العلامة التجارية رقم : ١١٨٤٢٢

لابيلو

في الفئة ٣ من أجل السلع/الخدمات :

مستحضرات تجميل غير طبية .

باســــــــــم : بيرسدورف أيه جي

الجنسيـــــــــة : ألمانية

العنـــــــــوان : أوناستراس ٤٨ ، ٢٠٢٥٣ هامبورج ، ألمانيا

تاريخ تقديم الطلب : ٢٠١٨/٤/١١

اســـم الوكيـــل : سماس للملكية الفكرية ش.م.م

العنـــــــــوان : ص.ب : ٣٨٠٦ ر.ب : ١١٢ روي ، سلطنة عمان

طلب تسجيل العلامة التجارية رقم : ١١٨٤٨٤

في الفئة ٢٩ من أجل السلع/الخدمات :

اللحوم والأسماك ولحوم الدواجن والصيد ، خلاصات اللحم ، فواكه وخضراوات محفوظة ومجففة ومطهوة ، هلام (جيلي) ومربيات وفواكه مطبوخة بالسكر ، البيض والحليب ، لبن ، زبدة ، جبن ، الزيوت والدهون الصالحة للأكل ، بقول محفوظة ، تمور .

باســــــــــم : مؤسسة بن عوض النقيب للتجارة العامة

الجنسيـــــــــة : يمنية

العنـــــــــوان : مدينة الشيخ عثمان ، شارع السيلة ، عدن ، الجمهورية اليمنية

تاريخ تقديم الطلب : ٢٠١٨/٤/١٦

اســـم الوكيـــل : سماس للملكية الفكرية ش.م.م

العنـــــــــوان : ص.ب : ٣٨٠٦ ر.ب : ١١٢ روي ، سلطنة عمان

طلب تسجيل العلامة التجارية رقم : ١١٨٤٨٥

في الفئة ٣٠ من أجل السلع/الخدمات :

القهوة والشاي والكاكاو والقهوة الاصطناعية ، الأرز ، التابيوكا والساغو ، الدقيق ، وجبات خفيفة مصنوعة من الحبوب ، دقيق الحبوب ، الخبز والفطائر والحلويات ، الحلويات المثلجة ، عسل النحل والعسل الأسود ، الخميرة ومسحوق الخبيز ، الملح ، الخردل ، الخل والصلصات (التوابل) ، البهارات ، الثلج ، مستحضرات عطرية للطعام،بسكويت ، خبز ، كعك حبوب جاهزة ، أصابع حبوب ، حبوب معالجة ، وجبات خفيفة أساسها الحبوب ، باستا ، عجينة الباستا ، سباغيتي ، وجبات خفيفة مصنوعة من الدقيق ، أقراص أرز ، وجبات خفيفة أساسها الأرز .

باســــــــــم : مؤسسة بن عوض النقيب للتجارة العامة

الجنسيـــــــــة : يمنية

العنـــــــــوان : مدينة الشيخ عثمان ، شارع السيلة ، عدن ، الجمهورية اليمنية

تاريخ تقديم الطلب : ٢٠١٨/٤/١٦

اســـم الوكيـــل : سماس للملكية الفكرية ش.م.م

العنـــــــــوان : ص.ب : ٣٨٠٦ ر.ب : ١١٢ روي ، سلطنة عمان

طلب تسجيل العلامة التجارية رقم : ١١٨٤٨٦

في الفئة ٣٢ من أجل السلع/الخدمات :

البيرة (شراب الشعير) والمياه المعدنية والغازية ، عصائر خضراوات ، مشروبات فاتحة للشهية (غير كحولية) ، كوكتيلات (غير كحولية) ، مشروبات مستخلصة من الفواكه وعصائر الفواكه ، مستحضرات لعمل العصائر ، مستحضرات لعمل المياه الغازية ، أقراص محلاة للمشروبات الفوارة .

باسم : مؤسسة بن عوض النقيب للتجارة العامة

الجنسية : يمنية

العنوان : مدينة الشيخ عثمان ، شارع السيلة ، عدن ، الجمهورية اليمنية

تاريخ تقديم الطلب : ٢٠١٨/٤/١٦

اسم الوكيل : سماس للملكية الفكرية ش.م.م

العنوان : ص.ب : ٣٨٠٦ ر.ب : ١١٢ روي ، سلطنة عمان

طلب تسجيل العلامة التجارية رقم : ١١٨٤٩٠

في الفئة ٢٩ من أجل السلع/الخدمات :

اللحوم والأسماك ولحوم الدواجن والصيد ، خلاصات اللحم ، فواكه وخضراوات محفوظة ومجففة ومطهوة ، هلام (جيلي) ومربيات وفواكه مطبوخة بالسكر ، البيض والحليب ، لبن ، زبدة ، جبن ، الزيوت والدهون الصالحة للأكل ، بقول محفوظة ، تمور .

باسم : مؤسسة بن عوض النقيب للتجارة العامة

الجنسية : يمنية

العنوان : مدينة الشيخ عثمان ، شارع السيلة ، عدن ، الجمهورية اليمنية

تاريخ تقديم الطلب : ٢٠١٨/٤/١٦

اسم الوكيل : سماس للملكية الفكرية ش.م.م

العنوان : ص.ب : ٣٨٠٦ ر.ب : ١١٢ روي ، سلطنة عمان

طلب تسجيل العلامة التجارية رقم : ١١٨٤٩٢

في الفئة ٣٢ من أجل السلع/الخدمات :

البيرة (شراب الشعير) والمياه المعدنية والغازية عصائر خضراوات ، مشروبات فاتحة للشهية (غير كحولية) ، كوكتيلات (غير كحولية) ، مشروبات مستخلصة من الفواكه وعصائر الفواكه ، مستحضرات لعمل العصائر ، مستحضرات لعمل المياه الغازية ، أقراص محلاة للمشروبات الفوارة .

الفخامة Splendour

باســــــــــم : مؤسسة بن عوض النقيب للتجارة العامة

الجنسيـــــــــة : يمنية

العنـــــــــوان : مدينة الشيخ عثمان ، شارع السيلة ، عدن ، الجمهورية اليمنية

تاريخ تقديم الطلب : ٢٠١٨/٤/١٦

اســـم الوكيـــل : سماس للملكية الفكرية ش.م.م

العنـــــــــوان : ص.ب : ٣٨٠٦ ر.ب : ١١٢ روي ، سلطنة عمان

طلب تسجيل العلامة التجارية رقم : ١١٨٤٩٣

Al-Dewan الديوان

في الفئة ٢٩ من أجل السلع/الخدمات :

اللحوم والأسماك ولحوم الدواجن والصيد ، خلاصات اللحم ، فواكه وخضراوات محفوظة ومجففة ومطهوة ، هلام (جيلي) ومربيات وفواكه مطبوخة بالسكر ، البيض والحليب ، لبن ، زبدة ، جبن ، الزيوت والدهون الصالحة للأكل ، بقول محفوظة ، تمور .

باســــــــــم : مؤسسة بن عوض النقيب للتجارة العامة

الجنسيـــــــــة : يمنية

العنـــــــــوان : مدينة الشيخ عثمان ، شارع السيلة ، عدن ، الجمهورية اليمنية

تاريخ تقديم الطلب : ٢٠١٨/٤/١٦

اســـم الوكيـــل : سماس للملكية الفكرية ش.م.م

العنـــــــــوان : ص.ب : ٣٨٠٦ ر.ب : ١١٢ روي ، سلطنة عمان

طلب تسجيل العلامة التجارية رقم : ١١٨٤٩٥

في الفئة ٣٢ من أجل السلع/الخدمات :

البيرة (شراب الشعير) والمياه المعدنية والغازية عصائر خضراوات ، مشروبات فاتحة للشهية (غير كحولية) ، كوكتيلات (غير كحولية) ، مشروبات مستخلصة من الفواكه وعصائر الفواكه ، مستحضرات لعمل العصائر ، مستحضرات لعمل المياه الغازية ، أقراص محلاة للمشروبات الفوارة .

باســــــــــــم : مؤسسة بن عوض النقيب للتجارة العامة

الجنسيـــــــــــة : يمنية

العنـــــــــــوان : مدينة الشيخ عثمان ، شارع السيلة ، عدن ، الجمهورية اليمنية

تاريخ تقديم الطلب : ٢٠١٨/٤/١٦

اســـم الوكيـــل : سماس للملكية الفكرية ش.م.م

العنـــــــــــوان : ص.ب : ٣٨٠٦ ر.ب : ١١٢ روي ، سلطنة عمان

طلب تسجيل العلامة التجارية رقم : ١١٩١٤٠

في الفئة ٢٩ من أجل السلع/الخدمات :

اللحوم والأسماك ولحوم الدواجن والصيد ، خلاصات اللحم ، فواكه وخضراوات محفوظة ومجففة ومطهوة ، هلام (جيلي) ومربيات وفواكه مطبوخة بالسكر ، البيض والحليب ومنتجات الحليب ، الزيوت والدهون الصالحة للأكل .

باســــــــــــم : مونارك انترناشيونال كوربوريشن

الجنسيـــــــــــة : أمريكية

العنـــــــــــوان : ٢٥٢٧ كمينو رامون رقم المكتب ١١٠ ، سان رامون ، كاليفورنيا ٩٤٥٨٣ ، الولايات المتحدة الأمريكية

تاريخ تقديم الطلب : ٢٠١٨/٥/٨

اســـم الوكيـــل : سماس للملكية الفكرية ش.م.م

العنـــــــــــوان : ص.ب : ٣٨٠٦ ر.ب : ١١٢ روي ، سلطنة عمان

طلب تسجيل العلامة التجارية رقم : ١١٩١٤١

في الفئة ٣٠ من أجل السلع/الخدمات :

القهوة والشاي والكاكاو والقهوة الاصطناعية ، الأرز ، التابيوكا والساغو ، الدقيق والمستحضرات المصنوعة من الحبوب ، الخبز والفطائر والحلويات ، الحلويات المثلجة ، عسل النحل والعسل الأسود ، الخميرة ومسحوق الخبيز ، الملح ، الخردل ، الخل والصلصات (التوابل) ، البهارات ، الثلج .

باسم : مونارك انترناشيونال كوربوريشن

الجنسية : أمريكية

العنوان : ٢٥٢٧ كمينو رامون رقم المكتب ١١٠ ، سان رامون ، كاليفورنيا ٩٤٥٨٣ ، الولايات المتحدة الأمريكية

تاريخ تقديم الطلب : ٢٠١٨/٥/٨

اسم الوكيل : سماس للملكية الفكرية ش.م.م

العنوان : ص.ب : ٣٨٠٦ ر.ب : ١١٢ روي ، سلطنة عمان

طلب تسجيل العلامة التجارية رقم : ١١٩١٤٢

DELVAC

في الفئة ٤ من أجل السلع/الخدمات :

زيوت وشحوم صناعية ، شمع ، مزلقات ، مركبات امتصاص وترطيب وتثبيت الغبار ، وقود ومواد إضاءة ، شموع وفتائل للإضاءة ، زيوت المحركات ، شحم .

باسم : إكسون موبيل كوربوريشن

الجنسية : أمريكية

العنوان : ٥٩٥٩ لاس كوليناس بوليفارد ، ايرفينج ، تكساس ٧٥٠٣٩- ٢٢٩٨ ، الولايات المتحدة الأمريكية

تاريخ تقديم الطلب : ٢٠١٨/٥/٨

اسم الوكيل : سماس للملكية الفكرية ش.م.م

العنوان : ص.ب : ٣٨٠٦ ر.ب : ١١٢ روي ، سلطنة عمان

طلب تسجيل العلامة التجارية رقم : ١١٩٣١٨

في الفئة ٣ من أجل السلع/الخدمات :

مستحضرات تجميلية ، زيوت تجميلية للبشرة ، كريمات تجميلية للبشرة ، مستحضرات تجميلية ومكياج ، مستحضرات تجميلية للمساج ، حزم أقنعة لأغراض تجميلية ، مستحضرات تجميلية ومكياج للحواجب ، مستحضرات تجميلية مخصصة لغرض محدد ، مستحضرات تجميلية لمقاومة علامات تقدم العمر ، مستحضرات تجميلية للشعر وفروة الرأس ، مستحضرات تجميلية للاستحمام والدوش ، مستحضرات تجميلية للحماية والوقاية من الشمس ، مغذي للأظافر على هيئة مقوي للأظافر ، كريم للأظافر ، زيوت عطرية للعطور ومواد الزينة ، شامبو للشعر ، صابون تجميلي ، مواد للتنظيف والغسيل ، مسحوق غسيل ، غسول الجسم ، زيت لأغراض التنظيف ، مستحضرات تجميلية ملونة ، مسكرة ، ظلال عيون ، طلاء الشفاه ، ملمع الشفاه ، أحمر الخدود ، مستحضر لإضفاء اللمعان للوجه للاستخدام التجميلي .

JAYJUN

باســــــــــم : جين هيونغ لي

الجنسيـــــــــة : كورية

العنـــــــــوان : (تشيونغدام -دونغ-تشيونغام ليندين غروف) ١٠١ -٣٠١ ، ٥١ ، هاكدونغ - رو ٩٧ -غيل ، غانغنام - غو ، سيئول ٠٦٠٧٢ ، جمهورية كوريا

تاريخ تقديم الطلب : ٢٠١٨/٥/١٤

اســـم الوكيـــل : سماس للملكية الفكرية ش.م.م

العنـــــــــوان : ص.ب : ٣٨٠٦ ر.ب : ١١٢ روي ، سلطنة عمان

طلب تسجيل العلامة التجارية رقم : ١١٩٣٥٨

THE ROCK

في الفئة ٤١ من أجل السلع/الخدمات :

خدمات الترفيه ، وبخاصة ، عروض المصارعة الاحترافية ، خدمات الترفيه ، وبخاصة ، إنتاج وعرض فعاليات المصارعة الاحترافية التي تبث على الهواء مباشرة عبر وسائل الإعلام بما في ذلك التلفزيون أو الراديو ، وعبر الإنترنت أو الخدمات التجارية عبر

الإنترنت ، تقديم أخبار ومعلومات عن المصارعة عبر شبكة كمبيوتر عالمية ، تقديم معلومات في مجالات الرياضة والترفيه من خلال بوابة اجتماعية عبر الإنترنت ، توفير موقع إلكتروني في مجال معلومات الرياضة الترفيهية ، خدمات نادي المعجبين ، وبخاصة ، تنظيم الفعاليات الرياضية في مجال المصارعة لأعضاء نادي المعجبين بالمصارعة ، خدمات تنظيم الفعاليات الترفيهية لأغراض الترفيه لأعضاء نادي المعجبين بالمصارعة ، توفير نشرات إخبارية عبر الإنترنت في مجال الرياضة الترفيهية ، توفير المجلات عبر الإنترنت ، وبخاصة ، المدونات في مجالات الرياضة الترفيهية .

باســــــــــم : وورلد ريستلينغ انترتينمنت ، إنك
الجنسيـــــــــة : أمريكية
العنـــــــــوان : ١٢٤١ إيست مين ستريت ، ستامفورد ، كونيكتيكت ٠٦٩٠٢ ، الولايات المتحدة الأمريكية
تاريخ تقديم الطلب : ٢٠١٨/٥/١٥
اســـم الوكيـــل : سماس للملكية الفكرية ش.م.م
العنـــــــــوان : ص.ب : ٣٨٠٦ ر.ب : ١١٢ روي ، سلطنة عمان

طلب تسجيل العلامة التجارية رقم : ١١٩٧٢٣
في الفئة ٥ من أجل السلع/الخدمات :

LERTAL

مستحضرات ومواد صيدلانية تستخدم في طب العيون ، محاليل معقمة تستخدم في طب العيون ، غسولات للعين ، غسولات طبية للعين ، قطن لغايات طبية ، مناديل تنظيف قطنية لغايات طبية ، لبادات قطنية للعين للاستخدام الطبي ، شاش مبلل بمحاليل خاصة للعين ، شاش للتضميد ، ضمادات طبية ، مناديل مبللة بغسولات (لوشن) صيدلانية ، رذاذ للعين يستخدم في طب العيون .

باســــــــــم : مونديفارما ايه جي
الجنسيـــــــــة : سويسرية
العنـــــــــوان : اس تي البان ، راينفيع ٧٤ . سي اتش ٤٠٢٠ بازل ، سويسرا
تاريخ تقديم الطلب : ٢٠١٨/٥/٣٠
اســـم الوكيـــل : سماس للملكية الفكرية ش.م.م
العنـــــــــوان : ص.ب : ٣٨٠٦ ر.ب : ١١٢ روي ، سلطنة عمان

طلب تسجيل العلامة التجارية رقم : ١٢٠١٣٧

FORD MAVERICK

في الفئة ١٢ من أجل السلع/الخدمات :

مركبات ذات محركات ، وبخاصة السيارات والشاحنات والمركبات الرياضية متعددة الأغراض وقطعها البنيوية .

باســــــــــــم : فورد موتور كمبنى

الجنسيـــــــــــة : أمريكية

العنـــــــــــوان : ون اميريكان رود ، ديربورن ، ميتشجن ٤٨١٢٦ ، الولايات المتحدة الأمريكية

تاريخ تقديم الطلب : ٢٠١٨/٦/٢١

اســـم الوكيـــل : سماس للملكية الفكرية ش.م.م

العنـــــــــــوان : ص.ب : ٣٨٠٦ ر.ب : ١١٢ روي ، سلطنة عمان

طلب تسجيل العلامة التجارية رقم : ١٢٠١٤٤

مطعم ومقهى هامبتونز

بواسطة الساحل

HAMPTONS RESTAURANT & CAFÉ

BY COASTAL

في الفئة ٣٥ من أجل السلع/الخدمات :

خدمات تجميع تشكيلة من السلع لصالح الغير ، وذلك لتمكين عامة الزبائن من معاينتها وشرائها عند الحاجة ، (ولا ينطوي ذلك على خدمة النقل) ، يمكن أن توفر مثل هذه الخدمات من خلال محلات تجزئة ومنافذ البيع بالجملة .

باســــــــــــم : مطعم ومقهى هامبتونز

الجنسيـــــــــــة : إماراتية

العنـــــــــــوان : فيلا رقم ١٢ ، ملك مروان محمد عبدالله التميمي ، بردبي ، أم سقيم ، شارع شاطىء جميرا ، دبي ، الإمارات العربية المتحدة

تاريخ تقديم الطلب : ٢٠١٨/٦/٢١

اســـم الوكيـــل : سماس للملكية الفكرية ش.م.م

العنـــــــــــوان : ص.ب : ٣٨٠٦ ر.ب : ١١٢ روي ، سلطنة عمان

طلب تسجيل العلامة التجارية رقم : ١٢٠٦٠٤

HONEYWELL EQUIP

في الفئة ٩ من أجل السلع/الخدمات :

صناديق الكاميرات وكاميرات المراقبة الصغيرة المقوسة وأجهزة التشفير وأجهزة تسجيل الفيديو الرقمية لاستخدامها في أنظمة فيديو الأمن والمراقبة .

باســــــــــــم : هونيويل انترناشيونال انك

الجنسيـــــــــــة : أمريكية

العنـــــــــــوان : ١١٥ شاريع تابور موريس بلاينـز نيوجيرسـي ٧٩٥٠ ، الولايـات المتحدة الأمريكية

تاريخ تقديم الطلب : ٢٠١٨/٧/١١

اســـم الوكيـــل : سماس للملكية الفكرية ش.م.م

العنـــــــــــوان : ص.ب : ٣٨٠٦ ر.ب : ١١٢ روي ، سلطنة عمان

طلب تسجيل العلامة التجارية رقم : ١٢٠٦٠٩

OFLAVIS

في الفئة ٥ من أجل السلع/الخدمات :

المستحضرات الصيدلانية والمواد المستخدمة في العيون .

باســــــــــــم : مونديفارما ايه جي

الجنسيـــــــــــة : سويسرية

العنـــــــــــوان : اس تي . البان ، راينفيغ ٧٤ ، سي اتش ٤٠٢٠ ، بازل ، سويسرا

تاريخ تقديم الطلب : ٢٠١٨/٧/١١

اســـم الوكيـــل : سماس للملكية الفكرية ش.م.م

العنـــــــــــوان : ص.ب : ٣٨٠٦ ر.ب : ١١٢ روي ، سلطنة عمان

طلب تسجيل العلامة التجارية رقم : ١٢٠٦١٠

HYLUNOR PF

في الفئة ٥ من أجل السلع/الخدمات :

المستحضرات الصيدلانية والمواد المستخدمة في العيون .

باســــــــــــم : مونديفارما ايه جي

الجنسيـــــــــــة : سويسرية

العنـــــــــــوان : اس تي . البان ، راينفيغ ٧٤ ، سي اتش ٤٠٢٠ ، بازل ، سويسرا

تاريخ تقديم الطلب : ٢٠١٨/٧/١١

اســـم الوكيـــل : سماس للملكية الفكرية ش.م.م

العنـــــــــــوان : ص.ب : ٣٨٠٦ ر.ب : ١١٢ روي ، سلطنة عمان

طلب تسجيل العلامة التجارية رقم : ١٢٠٦١١

KLOVANAK PF

في الفئة ٥ من أجل السلع/الخدمات :

المستحضرات الصيدلانية والمواد المستخدمة في العيون .

باســــــــــــم : مونديفارما ايه جي

الجنسيـــــــــــة : سويسرية

العنـــــــــــوان : اس تي . البان ، راينفيغ ٧٤ ، سي اتش ٤٠٢٠ ، بازل ، سويسرا

تاريخ تقديم الطلب : ٢٠١٨/٧/١١

اســـم الوكيـــل : سماس للملكية الفكرية ش.م.م

العنـــــــــــوان : ص.ب : ٣٨٠٦ ر.ب : ١١٢ روي ، سلطنة عمان

طلب تسجيل العلامة التجارية رقم : ١٢٠٧٧٣

MCS

في الفئة ٢ من أجل السلع/الخدمات :

مثبتات للدهانات ، أصباغ أليزارين ، دهانات ألمنيوم ، مسحوق ألمنيوم للدهان ، أصباغ أنيلين ، أناتو (أصباغ) ، أنوتو (أصباغ) ، أربطة مضادة للتآكل ، مستحضرات مضادة للتآكل ، دهانات مضادة لنمو الفطريات ، شحوم مضادة للصدأ ، زيوت مضادة للصدأ ، مستحضرات مضادة للصدأ (للوقاية) ، مستحضرات مضادة لفقدان لمعان المعادن ، دهانات أسبستوس ، أورامين ، دهانات مبيدة للبكتيريا ، ملاط لسد الثقوب ، بلسم كندا ، أربطة مضادة للتآكل ، ملونات للبيرة ، مستحضرات مثبتة للدهانات ، ورنيش قاري ، ورنيش اليابان الأسود ، أصباغ سوداء (ملونات أو دهانات) ، مسحوق معدنة برونزي اللون ، لاكيه البرنزة ، ملونات للزبدة ، بلسم كندا ، كارمل (ملون للأطعمة) ، سناج الكربون (صبغة) ، كربونيل (مادة حافظة للخشب) ، صباغ قرمزي ، دهانات خزفية ، طلاءات تأسيسية للهياكل القاعدية للمركبات ، طلاءات تأسيسية مانعة للتسرب للهياكل القاعدية للمركبات ، طلاءات للباد التسقيف (دهانات) ، طلاءات (دهانات) ، أكسيد الكوبلت (ملون) ، صباغ قرمزي ، صمغ الصنوبر ، ملونات ، ملونات للأطعمة ، ملونات للبيرة ، ملونات للمشروبات ، ملونات للزبدة ، ملونات لليكر (المشروبات) ، ملونات للشعير المنبت (الملت) ، كوبال ، ورنيش الكوبال ، كريوسوت لحفظ الخشب ، ثاني أكسيد التيتانيوم (صبغة) ، طلاء مائي طباشيري ، أصباغ ، أصباغ للأطعمة ، أصباغ ، أصباغ من الخشب ، خشب صبغي ، خلاصات الخشب الصبغي ، تراب الترسينة ، ورق لصباغة بيض عيد الفصح ، مستحلبات فضية (صبغات) ، طلاءات المينا للدهان ، طلاءات المينا (ورنيش) ، حبر للنقش ، دهانات مقاومة للنار ، مثبتات للألوان المائية ، مثبتات للورنيش ، رقائق معدنية لاستخدام الدهانين وفنيي الديكور وعمال الطباعة والفنانين ، رقائق من الفضة (صفائح رقيقة) ، ملونات للأطعمة ، أصباغ للأطعمة ، فرفران (غمبوج) للدهان ، قشور ذهبية ، طلاءات زجاجية براقة (دهانات ولاكيه) ، شحوم مضادة للصدأ ، راتنجات صمغية لك صمغي ، نيلة (ملون) ، حبر للجلد المدبوغ ، حبر لدباغة الجلود ، حبر للطباعة ، حبر (مساحيق للطباعة) للناسخات الفوتوغرافية ، حبر وسم الحيوانات ، ورنيش اليابان

الأسود ، لاكيه ، مرققات اللاكيه ، سناج (صبغة) ، رصاص برتقالي ، رصاص أحمر ، رصاص أبيض ، حبر للجلد المدبوغ ، مواد تثبيت ألوان الجلد المدبوغ ، صبغات للجلد المدبوغ ، طلاء جيري مائي ، ملونات للمشروبات ، أكسيد الرصاص الأصفر (معجون) ، كارمل الشعير المنبت (الملت) (ملون للأطعمة) ، ملونات للشعير المنبت (الملت) ، حبر وسم الحيوانات ، صمغ مصطكاوي (راتنج طبيعي) ، رقائق معدنية لاستخدام الدهانين وفنيي الديكور وعمال الطباعة والفنانين ، معادن على شكل مسحوق لاستخدام الدهانين وفنيي الديكور وعمال الطباعة والفنانين ، منيوم (أكسيد الرصاص الأحمر) ، مواد تثبيت الألوان ، مواد تثبيت ألوان الجلد المدبوغ ، زيوت مضادة للصدأ ، زيوت لحفظ الخشب ، رصاص برتقالي ، أكسيد الزنك (صبغة) ، رقع دهان يمكن اعادة تثبيتها ، دهانات ، دهانات مضادة لنمو الفطريات ، دهانات مبيدة للبكتيريا ، دهانات خزفية ، دهانات مينائية ، دهانات مقاومة للنار ، مغلظات للدهانات ، مرققات للدهانات ، معجون فضة ، لفافات مساحيق الطابعات والناسخات الفوتوغرافية (بحيث تكون معبأة) ، صبغات ، مسحوق ألمنيوم لاستخدام الدهانين وفنيي الديكور وعمال الطباعة والفنانين ، مسحوق برونز (دهان) ، معادن على شكل مسحوق لاستخدام الدهانين وفنيي الديكور وعمال الطباعة والفنانين ، مساحيق تفضيض ، مواد حافظة للخشب ، أساسات الدهان ، لفافات مساحيق الطابعات والناسخات الفوتوغرافية (بحيث تكون معبأة) ، معاجين (حبر) للطابعات ، مركبات (حبر) للطباعة ، حبر للطباعة ، مستحضرات لحفظ المعادن ، رصاص أحمر ، راتنجات صمغية ، راتنجات طبيعية (خام) ، زعفران (ملون) ، صمغ ساندارك ، صمغ اللك ، أصباغ للأحذية ، مجففات (عوامل تجفيف) للدهانات ، تراب الترسينة ، مستحلبات تصوير فضية (صبغات) ، رقائق من الفضة (ورقية) ، معجون فضة ، مساحيق تفضيض ، حبر لدباغة الجلود ، سناج (ملون) ، صبغات للجلد المدبوغ ، صبغات للخشب ، سماق للورنيش ، طلاءات للباد المقطرن (دهانات) ، مغلظات الدهانات ، مرققات اللاكيه ، مرققات الدهانات ، ثاني أكسيد التيتانيوم (صبغة) ، لفافات مساحيق الطابعات والناسخات الفوتوغرافية (بحيث تكون معبأة) ، مساحيق طباعة (حبر) للناسخات الفوتوغرافية ، كركم (ملون) ، تربنتين (مرقق دهانات) ، طلاءات تأسيسية للهياكل القاعدية للمركبات ، طلاءات

تأسيسية مانعة للتسرب للهياكل القاعدية للمركبات ، ورنيش ، طلاءات تأسيسية للهياكل القاعدية للمركبات ، طلاءات تأسيسية مانعة للتسرب للهياكل القاعدية للمركبات ، طلاء جيري مائي ، مثبتات للألوان المائية ، مثبتات للألوان المائية ، رصاص أبيض ، أصباغ بيضاء (ملونات أو دهانات) ، طلاء جيري مائي ، طلاءات الخشب (دهانات) ، خشب ملون ، خشب صبغي ، مواد تثبيت ألوان الخشب ، زيوت لحفظ الخشب ، زيوت حافظة للخشب ، مواد حافظة للخشب ، صبغات للخشب ، خشب أصفر (ملون) ، أكسيد الزنك (صبغة) ، الدهانات والورنيش وطلاءات اللك ، مواد الوقاية من الصدأ ومواد حفظ الخشب من التلف ، مواد التلوين ، مواد تثبيت الألوان ، راتنج طبيعي خام ، معادن في شكل رقائق أو مسحوق لاستخدام الدهانين وفنيي الديكور وعمال الطباعة والفنانين .

باســــــــــــم : مصنع دهانات أوسكار

الجنسيـــــــــــة : سعودية

العنـــــــــــوان : ص.ب : ٧٠٩٤٧ ر.ب : ٢١٥٧٧ جدة ، المملكة العربية السعودية

تاريخ تقديم الطلب : ٢٠١٨/٧/١٧

اســـم الوكيـــل : سماس للملكية الفكرية ش.م.م

العنـــــــــــوان : ص.ب : ٣٨٠٦ ر.ب : ١١٢ روي ، سلطنة عمان

طلب تسجيل العلامة التجارية رقم : ١٢٠٧٧٤

TROY

في الفئة ٢ من أجل السلع/الخدمات :

مثبتات للدهانات ، أصباغ أليزارين ، دهانات ألمنيوم ، مسحوق ألمنيوم للدهان ، أصباغ أنيلين ، أناتو (أصباغ) ، أنوتو (أصباغ) ، أربطة مضادة للتآكل ، مستحضرات مضادة للتآكل ، دهانات مضادة لنمو الفطريات ، شحوم مضادة للصدأ ، زيوت مضادة للصدأ ، مستحضرات مضادة للصدأ (للوقاية) ، مستحضرات مضادة لفقدان لمعان المعادن ، دهانات أسبستوس ، أورامين ، دهانات مبيدة للبكتيريا ، ملاط لسد الثقوب ، بلسم كندا ، أربطة مضادة للتآكل ، ملونات للبيرة ، مستحضرات مثبتة للدهانات ، ورنيش قاري ،

ورنيش اليابان الأسود ، أصباغ سوداء (ملونات أو دهانات) ، مسحوق معدنة برونزي اللون ، لاكيه البرنزة ، ملونات للزبدة ، بلسم كندا ، كارمل (ملون للأطعمة) ، سناج الكربون (صبغة) ، كربونيل (مادة حافظة للخشب) ، صباغ قرمزي ، دهانات خزفية ، طلاءات تأسيسية للهياكل القاعدية للمركبات ، طلاءات تأسيسية مانعة للتسرب للهياكل القاعدية للمركبات ، طلاءات للباد التسقيف (دهانات) ، طلاءات (دهانات) ، أكسيد الكوبلت (ملون) ، صباغ قرمزي ، صمغ الصنوبر ، ملونات ، ملونات للأطعمة ، ملونات للبيرة ، ملونات للمشروبات ، ملونات للزبدة ، ملونات لليكر (المشروبات) ، ملونات للشعير المنبت (الملت) ، كوبال ، ورنيش الكوبال ، كريوسوت لحفظ الخشب ، ثاني أكسيد التيتانيوم (صبغة) ، طلاء مائي طباشيري ، أصباغ ، أصباغ للأطعمة ، أصباغ ، أصباغ من الخشب ، خشب صبغي ، خلاصات الخشب الصبغي ، تراب الترسينة ، ورق لصباغة بيض عيد الفصح ، مستحلبات فضية (صبغات) ، طلاءات المينا للدهان ، طلاءات المينا (ورنيش) ، حبر للنقش ، دهانات مقاومة للنار ، مثبتات للألوان المائية ، مثبتات للورنيش ، رقائق معدنية لاستخدام الدهانين وفنيي الديكور وعمال الطباعة والفنانين ، رقائق من الفضة (صفائح رقيقة) ، ملونات للأطعمة ، أصباغ للأطعمة ، فرفران (غمبوج) للدهان ، قشور ذهبية ، طلاءات زجاجية براقة (دهانات ولاكيه) ، شحوم مضادة للصدأ ، راتنجات صمغية لك صمغي ، نيلة (ملون) ، حبر للجلد المدبوغ ، حبر لدباغة الجلود ، حبر للطباعة ، حبر (مساحيق للطباعة) للناسخات الفوتوغرافية ، حبر وسم الحيوانات ، ورنيش اليابان الأسود ، لاكيه ، مرققات اللاكيه ، سناج (صبغة) ، رصاص برتقالي ، رصاص أحمر ، رصاص أبيض ، حبر للجلد المدبوغ ، مواد تثبيت ألوان الجلد المدبوغ ، صبغات للجلد المدبوغ ، طلاء جيري مائي ، ملونات للمشروبات ، أكسيد الرصاص الأصفر (معجون) ، كارمل الشعير المنبت (الملت) (ملون للأطعمة) ، ملونات للشعير المنبت (الملت) ، حبر وسم الحيوانات ، صمغ مصطكاوي (راتنج طبيعي) ، رقائق معدنية لاستخدام الدهانين وفنيي الديكور وعمال الطباعة والفنانين ، معادن على شكل مسحوق لاستخدام الدهانين وفنيي الديكور وعمال الطباعة والفنانين ، منيوم (أكسيد الرصاص الأحمر) ، مواد تثبيت الألوان ، مواد تثبيت ألوان الجلد المدبوغ ، زيوت مضادة للصدأ ، زيوت لحفظ الخشب ، رصاص ،

برتقالي ، أكسيد الزنك (صبغة) ، رقع دهان يمكن اعادة تثبيتها ، دهانات ، دهانات مضادة لنمو الفطريات ، دهانات مبيدة للبكتيريا ، دهانات خزفية ، دهانات مينائية ، دهانات مقاومة للنار ، مغلظات للدهانات ، مرققات للدهانات ، معجون فضة ، لفافات مساحيق الطابعات والناسخات الفوتوغرافية (بحيث تكون معبأة) ، صبغات ، مسحوق ألمنيوم لاستخدام الدهانين وفنيي الديكور وعمال الطباعة والفنانين ، مسحوق برونز (دهان) ، معادن على شكل مسحوق لاستخدام الدهانين وفنيي الديكور وعمال الطباعة والفنانين ، مساحيق تفضيض ، مواد حافظة للخشب ، أساسات الدهان ، لفافات مساحيق الطابعات والناسخات الفوتوغرافية (بحيث تكون معبأة) ، معاجين (حبر) للطابعات ، مركبات (حبر) للطباعة ، حبر للطباعة ، مستحضرات لحفظ المعادن ، رصاص أحمر ، راتنجات صمغية ، راتنجات طبيعية (خام) ، زعفران (ملون) ، صمغ سانداراك ، صمغ اللك ، أصباغ للأحذية ، مجففات (عوامل تجفيف) للدهانات ، تراب الترسينة ، مستحلبات تصوير فضية (صبغات) ، رقائق من الفضة (ورقية) ، معجون فضة ، مساحيق تفضيض ، حبر لدباغة الجلود ، سناج (ملون) ، صبغات للجلد المدبوغ ، صبغات للخشب ، سماق للورنيش ، طلاءات للباد المقطرن (دهانات) ، مغلظات الدهانات ، مرققات اللاكيه ، مرققات الدهانات ، ثاني أكسيد التيتانيوم (صبغة) ، لفافات مساحيق الطابعات والناسخات الفوتوغرافية (بحيث تكون معبأة) ، مساحيق طباعة (حبر) للناسخات الفوتوغرافية ، كركم (ملون) ، تربنتين (مرقق دهانات) ، طلاءات تأسيسية للهياكل القاعدية للمركبات ، طلاءات تأسيسية مانعة للتسرب للهياكل القاعدية للمركبات ، ورنيش ، طلاءات تأسيسية للهياكل القاعدية للمركبات ، طلاءات تأسيسية مانعة للتسرب للهياكل القاعدية للمركبات ، طلاء جيري مائي ، مثبتات للألوان المائية ، مثبتات للألوان المائية ، رصاص أبيض ، أصباغ بيضاء (ملونات أو دهانات) ، طلاء جيري مائي ، طلاءات الخشب (دهانات) ، خشب ملون ، خشب صبغي ، مواد تثبيت ألوان الخشب ، زيوت لحفظ الخشب ، زيوت حافظة للخشب ، مواد حافظة للخشب ، صبغات للخشب ، خشب أصفر (ملون) ، أكسيد الزنك (صبغة) ، الدهانات والورنيش وطلاءات اللك ، مواد الوقاية من الصدأ ومواد حفظ الخشب من التلف ، مواد التلوين ، مواد تثبيت الألوان ، راتنج طبيعي خام ، معادن في شكل رقائق أو مسحوق لاستخدام الدهانين وفنيي الديكور وعمال الطباعة والفنانين .

باســــــــــــم : مصنع دهانات أوسكار

الجنسيـــــــــــة : سعودية

العنـــــــــــوان : ص.ب : ٧٠٩٤٧ ر.ب : ٢١٥٧٧ جدة ، المملكة العربية السعودية

تاريخ تقديم الطلب : ٢٠١٨/٧/١٧

اســـم الوكيـــل : سماس للملكية الفكرية ش.م.م

العنـــــــــــوان : ص.ب : ٣٨٠٦ ر.ب : ١١٢ روي ، سلطنة عمان

طلب تسجيل العلامة التجارية رقم : ١٢٠٧٧٥

في الفئة ٢ من أجل السلع/الخدمات :

الدهانات والبويات والورنيش واللاكية ومواد الوقاية من الصدأ ومواد حفظ الخشب من التلف ومواد التلوين ومواد تثبيت الألوان راتنج طبيعي خام ومعادن في شكل رقائق أو مسحوق لاستخدام الدهانين وفنيي الديكور وعمال الطباعة والفنانين .

SASS

Paints

باســــــــــــم : مصنع دهانات أوسكار

الجنسيـــــــــــة : سعودية

العنـــــــــــوان : ص.ب : ٧٠٩٤٧ ر.ب : ٢١٥٧٧ جدة ، المملكة العربية السعودية

تاريخ تقديم الطلب : ٢٠١٨/٧/١٧

اســـم الوكيـــل : سماس للملكية الفكرية ش.م.م

العنـــــــــــوان : ص.ب : ٣٨٠٦ ر.ب : ١١٢ روي ، سلطنة عمان

طلب تسجيل العلامة التجارية رقم : ١٢٠٧٧٦

في الفئة ٢ من أجل السلع/الخدمات :

مثبتات للدهانات ، أصباغ أليزارين ، دهانات ألمنيوم ، مسحوق ألمنيوم للدهان ، أصباغ أنيلين ، أناتو (أصباغ) ، أنوتو (أصباغ) ، أربطة مضادة للتآكل ، مستحضرات مضادة للتآكل ، دهانات مضادة لنمو الفطريات ، شحوم مضادة للصدأ ، زيوت مضادة للصدأ ، مستحضرات مضادة للصدأ (للوقاية) ، مستحضرات مضادة لفقدان لمعان المعادن ، دهانات أسبستوس ، أورامين ، دهانات مبيدة للبكتيريا ، ملاط لسد الثقوب ، بلسم كندا ، أربطة مضادة للتآكل ، ملونات للبيرة ، مستحضرات مثبتة للدهانات ، ورنيش قاري ، ورنيش اليابان الأسود ، أصباغ سوداء (ملونات أو دهانات) ، مسحوق معدنة برونزي اللون ، لاكيه البرنزة ، ملونات للزبدة ، بلسم كندا ، كارمل (ملون للأطعمة) ، سناج الكربون (صبغة) ، كربونيل (مادة حافظة للخشب) ، صباغ قرمزي ، دهانات خزفية ، طلاءات تأسيسية للهياكل القاعدية للمركبات ، طلاءات تأسيسية مانعة للتسرب للهياكل القاعدية للمركبات ، طلاءات للباد التسقيف (دهانات) ، طلاءات (دهانات) ، أكسيد الكوبلت (ملون) ، صباغ قرمزي ، صمغ الصنوبر ، ملونات ، ملونات للأطعمة ، ملونات للبيرة ، ملونات للمشروبات ، ملونات للزبدة ، ملونات لليكر (المشروبات) ، ملونات للشعير المنبت (الملت) ، كوبال ، ورنيش الكوبال ، كريوسوت لحفظ الخشب ، ثاني أكسيد التيتانيوم (صبغة) ، طلاء مائي طباشيري ، أصباغ ، أصباغ للأطعمة ، أصباغ ، أصباغ من الخشب ، خشب صبغي ، خلاصات الخشب الصبغي ، تراب الترسينة ، ورق لصباغة بيض عيد الفصح ، مستحلبات فضية (صبغات) ، طلاءات المينا للدهان ، طلاءات المينا (ورنيش) ، حبر للنقش ، دهانات مقاومة للنار ، مثبتات للألوان المائية ، مثبتات للورنيش ، رقائق معدنية لاستخدام الدهانين وفنيي الديكور وعمال الطباعة والفنانين ، رقائق من الفضة (صفائح رقيقة) ، ملونات للأطعمة ، أصباغ للأطعمة ، فرفران (غمبوج) للدهان ، قشور ذهبية ، طلاءات زجاجية براقة (دهانات ولاكيه) ، شحوم مضادة للصدأ ، راتنجات صمغية ، لك صمغي ، نيلة (ملون) ، حبر للجلد المدبوغ ، حبر لدباغة الجلود ، حبر للطباعة ، حبر (مساحيق للطباعة) للناسخات الفوتوغرافية ، حبر وسم الحيوانات ، ورنيش اليابان الأسود ، لاكيه ، مرققات اللاكيه ، سناج (صبغة) ، رصاص برتقالي ، رصاص أحمر ،

رصاص أبيض ، حبر للجلد المدبوغ ، مواد تثبيت ألوان الجلد المدبوغ ، صبغات للجلد المدبوغ ، طلاء جيري مائي ، ملونات للمشروبات ، أكسيد الرصاص الأصفر (معجون) ، كارمل الشعير المنبت (الملت) (ملون للأطعمة) ، ملونات للشعير المنبت (الملت) ، حبر وسم الحيوانات ، صمغ مصطكاوي (راتنج طبيعي) ، رقائق معدنية لاستخدام الدهانين وفنيي الديكور وعمال الطباعة والفنانين ، معادن على شكل مسحوق لاستخدام الدهانين وفنيي الديكور وعمال الطباعة والفنانين ، منيوم (أكسيد الرصاص الأحمر) ، مواد تثبيت الألوان ، مواد تثبيت ألوان الجلد المدبوغ ، زيوت مضادة للصدأ ، زيوت لحفظ الخشب ، رصاص. برتقالي ، أكسيد الزنك (صبغة) ، رقع دهان يمكن اعادة تثبيتها ، دهانات ، دهانات مضادة لنمو الفطريات ، دهانات مبيدة للبكتيريا ، دهانات خزفية ، دهانات مينائية ، دهانات مقاومة للنار ، مغلظات للدهانات ، مرققات للدهانات ، معجون فضة ، لفافات مساحيق الطابعات والناسخات الفوتوغرافية (بحيث تكون معبأة) ، صبغات ، مسحوق ألمنيوم لاستخدام الدهانين وفنيي الديكور وعمال الطباعة والفنانين ، مسحوق برونز (دهان) ، معادن على شكل مسحوق لاستخدام الدهانين وفنيي الديكور وعمال الطباعة والفنانين ، مساحيق تفضيض ، مواد حافظة للخشب ، أساسات الدهان ، لفافات مساحيق الطابعات والناسخات الفوتوغرافية (بحيث تكون معبأة) ، معاجين (حبر) للطابعات ، مركبات (حبر) للطباعة ، حبر للطباعة ، مستحضرات لحفظ المعادن ، رصاص أحمر ، راتنجات صمغية ، راتنجات طبيعية (خام) ، زعفران (ملون) ، صمغ ساندارك ، صمغ اللك ، أصباغ للأحذية ، مجففات (عوامل تجفيف) للدهانات ، تراب الترسينة ، مستحلبات تصوير فضية (صبغات) ، رقائق من الفضة (ورقية) ، معجون فضة ، مساحيق تفضيض ، حبر لدباغة الجلود ، سناج (ملون) ، صبغات للجلد المدبوغ ، صبغات للخشب ، سماق للورنيش ، طلاءات للباد المقطرن (دهانات) ، مغلظات الدهانات ، مرققات اللاكيه ، مرققات الدهانات ، ثاني أكسيد التيتانيوم (صبغة) ، لفافات مساحيق الطابعات والناسخات الفوتوغرافية (بحيث تكون معبأة) ، مساحيق طباعة (حبر) للناسخات الفوتوغرافية ، كركم (ملون) ، تربنتين (مرقق دهانات) ، طلاءات تأسيسية للهياكل القاعدية للمركبات ، طلاءات تأسيسية مانعة للتسرب للهياكل القاعدية للمركبات ، ورنيش ، طلاءات تأسيسية للهياكل القاعدية للمركبات ، طلاءات تأسيسية مانعة للتسرب للهياكل القاعدية للمركبات ، طلاء

جيري مائي ، مثبتات للألوان المائية ، مثبتات للألوان المائية ، رصاص أبيض ، أصباغ بيضاء (ملونات أو دهانات) ، طلاء جيري مائي ، طلاءات الخشب (دهانات) ، خشب ملون ، خشب صبغي ، مواد تثبيت ألوان الخشب ، زيوت لحفظ الخشب ، زيوت حافظة للخشب ، مواد حافظة للخشب ، صبغات للخشب ، خشب أصفر (ملون) ، أكسيد الزنك (صبغة) ، الدهانات والورنيش وطلاءات اللك ، مواد الوقاية من الصدأ ومواد حفظ الخشب من التلف ، مواد التلوين ، مواد تثبيت الألوان ، راتنج طبيعي خام ، معادن في شكل رقائق أو مسحوق لاستخدام الدهانين وفنيي الديكور وعمال الطباعة والفنانين .

باســــــــــــم : مصنع دهانات أوسكار

الجنسيـــــــــــة : سعودية

العنـــــــــــوان : ص.ب : ٧٠٩٤٧ ر.ب : ٢١٥٧٧ جدة ، المملكة العربية السعودية

تاريخ تقديم الطلب : ٢٠١٨/٧/١٧

اســـم الوكيـــل : سماس للملكية الفكرية ش.م.م

العنـــــــــــوان : ص.ب : ٣٨٠٦ ر.ب : ١١٢ روي ، سلطنة عمان

طلب تسجيل العلامة التجارية رقم : ١٢٠٨٦٨

E.L.F.

في الفئة ٣ من أجل السلع/الخدمات :

مواد التجميل ، مستحضرات التجميل ومنتجات العناية الشخصية وبخاصة ، أقلام للعيون ، أقلام تحديد العيون ، ظل العيون ، أحمر الخدود ، ملمع للشفاه ، أحمر الشفاه ، مطري للشفاه ، أقلام تحديد للشفاه ، بطانات للشفاه ، مسكرة ، ملمع للأظافر ، لوحات كرتونية للسنفرة ، ملمع للوجه والجسم ، غسولات (لوشن) للوجه والجسم ، كريمات للوجه والجسم ، بودرة للوجه ، مرطبات للوجه ، مستحضرات لإخفاء عيوب البشرة ، صابون ، زيوت عطرية ، غسولات (لوشن) للشعر ، أطقم مكياج تتألف أساسا من أحمر الشفاه ، ملمع الشفاه ، ملمع الأظافر ، أحمر الخدود ، أقلام تحديد العيون ، أساس ظل العيون ، أساس مكياج للوجه ، رموش مستعارة وتحتوي على فراشي للمكياج وأقلام لرسم الحواجب .

باســــــــــــم : ئي.إل.إف.كوزمتيكس ، إنك

الجنسيـــــــــــة : أمريكية

العنـــــــــــوان : ٥٧٠ تنث ستريت ، اوكلاند ، كاليفورنيا ٩٤٦٠٧ ، الولايات المتحدة الأمريكية

تاريخ تقديم الطلب : ٢٠١٨/٧/٢٤

اســـم الوكيـــل : سماس للملكية الفكرية ش.م.م

العنـــــــــــوان : ص.ب : ٣٨٠٦ ر.ب : ١١٢ روي ، سلطنة عمان

طلب تسجيل العلامة التجارية رقم : ١٢٠٨٦٩

E.L.F.

في الفئة ٨ من أجل السلع/الخدمات :

أدوات لتجعيد الرموش ، ملاقط ، أدوات للعناية بأظافر اليدين وبخاصة ، مبارد للأظافر ، أعواد لتنظيف الأظافر ، مقلمات للأظافر ، أدوات برؤوس حادة لإزالة البشرة الميتة ، مقصات للأظافر والبشرة الميتة ، أطقم العناية بأظافر اليدين ، أطقم العناية بأظافر القدمين .

باســــــــــــم : ئي.إل.إف.كوزمتيكس ، إنك

الجنسيـــــــــــة : أمريكية

العنـــــــــــوان : ٥٧٠ تنث ستريت ، اوكلاند ، كاليفورنيا ٩٤٦٠٧ ، الولايات المتحدة الأمريكية

تاريخ تقديم الطلب : ٢٠١٨/٧/٢٤

اســـم الوكيـــل : سماس للملكية الفكرية ش.م.م

العنـــــــــــوان : ص.ب : ٣٨٠٦ ر.ب : ١١٢ روي ، سلطنة عمان

E.L.F.

طلب تسجيل العلامة التجارية رقم : ١٢٠٨٧٠

في الفئة ٢١ من أجل السلع/الخدمات :

فراشي تجميل ، أعواد لوضع المكياج .

باســــــــــــم : ئي.إل.إف.كوزمتيكس ، إنك

الجنسيـــــــــــة : أمريكية

العنـــــــــــوان : ٥٧٠ تنث ستريت ، اوكلاند ، كاليفورنيا ٩٤٦٠٧ ، الولايات المتحدة الأمريكية

تاريخ تقديم الطلب : ٢٠١٨/٧/٢٤

اســـم الوكيـــل : سماس للملكية الفكرية ش.م.م

العنـــــــــــوان : ص.ب : ٣٨٠٦ ر.ب : ١١٢ روي ، سلطنة عمان

E.L.F.

طلب تسجيل العلامة التجارية رقم : ١٢٠٨٧٢

في الفئة ٣٥ من أجل السلع/الخدمات :

خدمات متاجر البيع بالتجزئة وتضم مستحضرات التجميل ، منتجات التجميل ، منتجات وعدد وأدوات العناية الشخصية .

باســــــــــــم : ئي.إل.إف.كوزمتيكس ، إنك

الجنسيـــــــــــة : أمريكية

العنـــــــــــوان : ٥٧٠ تنث ستريت ، اوكلاند ، كاليفورنيا ٩٤٦٠٧ ، الولايات المتحدة الأمريكية

تاريخ تقديم الطلب : ٢٠١٨/٧/٢٤

اســـم الوكيـــل : سماس للملكية الفكرية ش.م.م

العنـــــــــــوان : ص.ب : ٣٨٠٦ ر.ب : ١١٢ روي ، سلطنة عمان

طلب تسجيل العلامة التجارية رقم : ١٢٠٩٧١

في الفئة ٣٠ من أجل السلع/الخدمات :

آيس كريم ، لبن مجمد ، مثلجات منكهة .

باســــــــــــم : ديبين دوتس ش.ذ.م.م

الجنسيـــــــــــة : أمريكية

العنـــــــــــوان : ٢١٠١ تشارتر اوك درايف ، بادوكا ، كنتاكي ٤٢٠٠١ ، الولايات المتحدة الأمريكية

تاريخ تقديم الطلب : ٢٠١٨/٧/٢٩

اســـم الوكيـــل : سماس للملكية الفكرية ش.م.م

العنـــــــــــوان : ص.ب : ٣٨٠٦ ر.ب : ١١٢ روي ، سلطنة عمان

طلب تسجيل العلامة التجارية رقم : ١٢١٢٠٣

في الفئة ٩ من أجل السلع/الخدمات :

معدات كمبيوتر ، أجهزة كمبيوتر محمولة ، أجهزة سطح المكتب ، أجهزة كمبيوتر لوحية .

باســــــــــــم : ديل إنك

الجنسيـــــــــــة : أمريكية

العنـــــــــــوان : ون ديل واي ، روند روك ، تكساس ٧٨٦٨٢ ، الولايات المتحدة الأمريكية

تاريخ تقديم الطلب : ٢٠١٨/٨/٧

اســـم الوكيـــل : سماس للملكية الفكرية ش.م.م

العنـــــــــــوان : ص.ب : ٣٨٠٦ ر.ب : ١١٢ روي ، سلطنة عمان

طلب تسجيل العلامة التجارية رقم : ١٢١٢٠٥

XPS

في الفئة ٩ من أجل السلع/الخدمات :

معدات كمبيوتر ، أجهزة كمبيوتر محمولة ، أجهزة سطح المكتب ، أجهزة كمبيوتر لوحية .

باســــــــــــم : ديل إنك

الجنسيـــــــــــة : أمريكية

العنـــــــــــوان : ون ديل واي ، روواند روك ، تكساس ٧٨٦٨٢ ، الولايات المتحدة الأمريكية

تاريخ تقديم الطلب : ٢٠١٨/٨/٧

اســـم الوكيـــل : سماس للملكية الفكرية ش.م.م

العنـــــــــــوان : ص.ب : ٣٨٠٦ ر.ب : ١١٢ روي ، سلطنة عمان

طلب تسجيل العلامة التجارية رقم : ١٢١٢٠٦

DELL EMC

في الفئة ٢ من أجل السلع/الخدمات :

خراطيش حبر معبأة ، لفافات نافثة للحبر معبأة .

باســــــــــــم : ديل إنك

الجنسيـــــــــــة : أمريكية

العنـــــــــــوان : ون ديل واي ، روواند روك ، تكساس ٧٨٦٨٢ ، الولايات المتحدة الأمريكية

تاريخ تقديم الطلب : ٢٠١٨/٨/٧

اســـم الوكيـــل : سماس للملكية الفكرية ش.م.م

العنـــــــــــوان : ص.ب : ٣٨٠٦ ر.ب : ١١٢ روي ، سلطنة عمان

طلب تسجيل العلامة التجارية رقم : ١٢١٢٠٧

DELL EMC

في الفئة ٩ من أجل السلع/الخدمات :

أجزاء الكمبيوتر ، أجهزة الكمبيوتر ، برمجيات ، خوادم الكمبيوتر ، أجهزة كمبيوتر مكتبية ، كمبيوترات دفترية ، أجهزة كمبيوتر محمولة ، عناصر وأجزاء الكمبيوتر ، شاشات عرض الكمبيوتر ، معدات ذاكرة الكمبيوتر ، برمجيات تشغيل أجهزة الكمبيوتر ، معدات شبكة الكمبيوتر ، معدات خادم الوصول للشبكة ، التخزين المرتبط بالشبكة ، برمجيات التشغيل ، أجهزة كمبيوتر لوحية ، أجهزة كمبيوتر شخصية ، أجهزة كمبيوتر محمولة باليد ، شاشات عرض أجهزة التلفزيون ، طابعات ، ماسحات ، آلات الفاكس ، قواعد تثبيت أجهزة الكمبيوتر ، بطاريات ، أجهزة شحن البطاريات ، محولات طاقة ، سماعات الأذن ، أجهزة عرض ، مكبرات صوت ، أدوات تحكم لاسلكية لمراقبة والتحكم عن بعد بوظائف وحالة الأجهزة أو الأنظمة الكهربائية والإلكترونية والميكانيكية ، مشغلات الأقراص الصلبة ، مشغلات أقراص مدمجة لذاكرة القراءة فقط ، مشغلات أقراص فيديو رقمية ، مشغلات أقراص بصرية ، أدوات ملحقة بالكمبيوتر ، لوحات مفاتيح ، فأرة كمبيوتر ، معالجات الاتصالات ، معالجات التضمين النبضي المرمز ، أجهزة المودم ، مشغلات أشرطة ، بطاقات الكمبيوتر ، بطاقات الذاكرة ، بطاقات ذكية ، بطاقات الإيثرنت ، أجهزة الذاكرة ، بطاقات توسيعية لأجهزة الكمبيوتر ، لوحات الذاكرة ، رقاقات الدارات المتكاملة للذاكرة الإلكترونية ، كبلات كهربائية ، كبلات صوتية ، كبلات اتصالات ، كبلات طاقة ، كبلات كهربائية ، وصلات كبلات ، محولات كبلات ، وصلات كبلات متحدة المحور ، وصلات كهربائية ، وصلات متحدة المحور ، وصلات طاقة ، وصلات كهربائية ، وصلات إلكترونية ، وصلات محولات كهربائية ، وصلات أسلاك كهربائية ، برمجيات تشغيل الكمبيوتر ، برمجيات مساعدة ، حزم برمجيات الكمبيوتر ، أجهزة تخزين البيانات ، أجهزة تخزين البيانات ، أجهزة لمعالجة البيانات ، برمجيات كمبيوتر لتمكين من استرجاع البيانات ، معالجات بيانات ، معالجات الاتصالات ، معالجات الفيديو ، معالجات الصوت ، معالجات (وحدات معالجة مركزية) ، شبكات البيانات ، شبكات الكمبيوتر ، شبكات نقل البيانات ، ذاكرات الكمبيوتر ، ذاكرات إلكترونية ، ذاكرات الأقراص ، ذاكرات خارجية للهواتف الخلوية ، ذاكرات تستخدم مع أجهزة الكمبيوتر ، برمجيات تشغيل ، مشغلات تخزين البيانات البصرية ، أجهزة لتخزين البيانات ، برمجيات معالجة البيانات ، برمجيات

كمبيوتر لمعالجة معلومات السوق ، برمجيات كمبيوتر لتمكين توفير المعلومات عبر الإنترنت ، برمجيات كمبيوتر لتمكين توفير المعلومات عبر شبكات الاتصالات ، وحدات احتياطية لحماية البيانات ، برمجيات الكمبيوتر ، برمجيات إدارة الشبكة ، برمجيات الاتصالات عن بعد ، برمجيات تشغيل خادم الوصول للشبكة ، برمجيات كمبيوتر لإدارة الملفات ، أجهزة تخزين الذاكرة ، أجهزة تخزين لبيانات الكمبيوتر ، أجهزة تخزين لبرامج الكمبيوتر ، تطبيقات برمجيات الكمبيوتر الشخصي لإدارة أنظمة التحكم بالملفات ، برمجيات كمبيوتر لتجميع بيانات تحديد الموقع ، برمجيات الكمبيوتر لتحليل معلومات السوق ، برمجيات للبحث عن واسترجاع المعلومات عبر شبكة الكمبيوتر ، برمجيات كمبيوتر لإنشاء قواعد بيانات قابلة للبحث فيها للمعلومات والبيانات ، أجزاء الكمبيوتر ، تطبيقات برمجيات لخدمات الحوسبة السحابية ، برمجيات الأجهزة البينية للكمبيوتر ، برمجيات كمبيوتر للتحكم وإدارة الوصول لخادم التطبيقات ، برامج كمبيوتر لإدارة المشروع ، تطبيقات برمجيات الكمبيوتر ، تطبيقات برمجيات كمبيوتر قابلة للتنزيل ، شبكات الكمبيوتر ، برمجيات إدارة الشبكة ، عناصر وأجزاء الكمبيوتر ، معدات تكنولوجيا المعلومات والمعدات السمعية المرئية ، وسائط تخزين البيانات ، أجهزة وأدوات لوصل أو فتح أو تحويل أو تكثيف أو تنظيم أو التحكم في الطاقة الكهربائية ، أجهزة تسجيل أو إرسال أو نسخ الصوت أو الصور ، حاملات بيانات مغناطيسية ، أقراص تسجيل ، أقراص مدمجة ، أقراص فيديوية رقمية وغيرها من وسائط التسجيل الرقمية ، آلات تسجيل النقد ، آلات حاسبة ، معدات معالجة البيانات ، أجهزة الكمبيوتر ، برامج كمبيوتر ، أجهزة إطفاء الحرائق ، أجزاء ولوازم لجميع البضائع المذكورة آنفا ، جميعها مدرجة في الفئة ٩ .

باســــــــــــم : ديل إنك

الجنسيـــــــــــة : أمريكية

العنـــــــــــوان : ون ديل واي ، رواند روك ، تكساس ٧٨٦٨٢ ، الولايات المتحدة الأمريكية

تاريخ تقديم الطلب : ٢٠١٨/٨/٧

اســـــم الوكيـــــل : سماس للملكية الفكرية ش.م.م

العنـــــــــــوان : ص.ب : ٣٨٠٦ ر.ب : ١١٢ روي ، سلطنة عمان

DELL EMC

طلب تسجيل العلامة التجارية رقم : ١٢١٢٠٨

في الفئة ٢٥ من أجل السلع/الخدمات :

الملابس ، لباس القدم ، وأغطية الرأس ، أجزاء واكسسوارات متعلقة بجميع ما ذكر آنفا .

باســــــــــــم : ديل إنك

الجنسيـــــــــــة : أمريكية

العنـــــــــــوان : ون ديل واي ، روواند روك ، تكساس ٧٨٦٨٢ ، الولايات المتحدة الأمريكية

تاريخ تقديم الطلب : ٢٠١٨/٨/٧

اســـم الوكيـــل : سماس للملكية الفكرية ش.م.م

العنـــــــــــوان : ص.ب : ٣٨٠٦ ر.ب : ١١٢ روي ، سلطنة عمان

DELL EMC

طلب تسجيل العلامة التجارية رقم : ١٢١٢٠٩

في الفئة ٣٥ من أجل السلع/الخدمات :

خدمات إدارة بيانات الكمبيوتر ، خدمات معالجة بيانات الكمبيوتر ، خدمات تسجيل بيانات الكمبيوتر ، خدمات البحث عن المعلومات في ملفات الكمبيوتر للآخرين ، خدمات استرجاع فيما يتعلق ببيانات الكمبيوتر ، خدمات تحديث وصيانة البيانات في قواعد بيانات الكمبيوتر ، خدمات الدعاية والإعلان ، خدمات إدارة الأعمال ، خدمات توجيه الأعمال ، خدمات تفعيل النشاط المكتبي ، خدمات تقديم المعلومات والنصح والاستشارة فيما يتعلق بجميع الخدمات المذكورة آنفا .

باســــــــــــم : ديل إنك

الجنسيـــــــــــة : أمريكية

العنـــــــــــوان : ون ديل واي ، روواند روك ، تكساس ٧٨٦٨٢ ، الولايات المتحدة الأمريكية

تاريخ تقديم الطلب : ٢٠١٨/٨/٧

اســـم الوكيـــل : سماس للملكية الفكرية ش.م.م

العنـــــــــــوان : ص.ب : ٣٨٠٦ ر.ب : ١١٢ روي ، سلطنة عمان

DELL EMC

طلب تسجيل العلامة التجارية رقم : ١٢١٢١٠

في الفئة ٣٦ من أجل السلع/الخدمات :

الخدمات التمويلية ، خدمات تمويل مشتريات المستهلك ، خدمات توفير تمويل للإيجار ، خدمات التأجير التمويلي ، خدمات تأجير الائتمان ، خدمات المعلومات التمويلية ، خدمات تقديم المعلومات التمويلية والبيانات والنصح والمشورة .

باســــــــــــم : ديل إنك

الجنسيـــــــــــة : أمريكية

العنـــــــــــوان : ون ديل واي ، رواند روك ، تكساس ٧٨٦٨٢ ، الولايات المتحدة الأمريكية

تاريخ تقديم الطلب : ٢٠١٨/٨/٧

اســـم الوكيـــل : سماس للملكية الفكرية ش.م.م

العنـــــــــــوان : ص.ب : ٣٨٠٦ ر.ب : ١١٢ روي ، سلطنة عمان

DELL EMC

طلب تسجيل العلامة التجارية رقم : ١٢١٢١١

في الفئة ٣٧ من أجل السلع/الخدمات :

خدمات تركيب وصيانة وتصليح أجزاء الكمبيوتر ، خدمات صيانة وتصليح شبكات بيانات الاتصالات ، خدمات صيانة وتصليح أجزاء أجهزة معالجة البيانات ، خدمات تركيب مرافق تخزين ، خدمات تركيب شبكات الكمبيوتر ، خدمات تصليح لمعدات الأعمال الإلكترونية ، خدمات تركيب أنظمة كمبيوتر ، خدمات صيانة وتصليح الأدوات ، خدمات تركيب وصيانة وتصليح أجزاء الكمبيوتر ، خدمات تركيب شبكات الكمبيوتر ، خدمات تحسين أجزاء الكمبيوتر ، خدمات تركيب أدوات شبكة الاتصالات ، خدمات صيانة وتصليح شبكات الكمبيوتر ، خدمات صيانة وتصليح شبكات الاتصالات ، خدمات تركيب أجهزة شبكة البيانات ، خدمات تركيب وصيانة وتصليح الآلات والمعدات المكتبية ، خدمات تركيب معدات لأنظمة الكمبيوتر ، خدمات تركيب أنظمة المعلومات المبرمجة ، خدمات صيانة وتصليح أنظمة الاتصالات ، خدمات النصح فيما يتعلق بتركيب المعدات السمعية المرئية ، خدمات

النصح فيما يتعلق بتركيب معدات الاتصالات ، خدمات النصح فيما يتعلق بتركيب معدات السلامة والأمن ، خدمات النصح فيما يتعلق بصيانة وتصليح المعدات الميكانيكية والكهربائية ، خدمات تقديم معلومات عن التصليح ، خدمات تقديم معلومات فيما يتعلق بصيانة الأنظمة الأمنية ، خدمات تقديم معلومات فيما يتعلق بتركيب الأنظمة الأمنية ، خدمات توفير معلومات فيما يتعلق بالصيانة والتصليح الآمن ، خدمات توفير معلومات فيما يتعلق بتصليح أو صيانة آلات الطباعة ، خدمات توفير معلومات فيما يتعلق بتصليح أو صيانة آلات وأجهزة الاتصالات ، خدمات توفير معلومات لتصليح أو صيانة الآلات والأجهزة المكتبية ، خدمات تقديم استشارات فيما يتعلق بتركيب أجهزة الكمبيوتر ، خدمات إنشاء المباني ، خدمات التصليح ، خدمات تقديم المعلومات والنصح والمشورة فيما يتعلق بجميع الخدمات المذكورة آنفا ، جميعها مندرجة في الفئة ٣٧ .

باســــــــــــم : ديل إنك

الجنسيـــــــــــة : أمريكية

العنـــــــــــوان : ون ديل واي ، رواند روك ، تكساس ٧٨٦٨٢ ، الولايات المتحدة الأمريكية

تاريخ تقديم الطلب : ٢٠١٨/٨/٧

اســـم الوكيـــل : سماس للملكية الفكرية ش.م.م

العنـــــــــــوان : ص.ب : ٣٨٠٦ ر.ب : ١١٢ روي ، سلطنة عمان

طلب تسجيل العلامة التجارية رقم : ١٢١٢١٢

DELL EMC

في الفئة ٤١ من أجل السلع/الخدمات :

خدمات التعليم والتدريب ، خدمات تنظيم وإدارة الحصص ، الحلقات الدراسية ، خدمات تنظيم ورشات العمل ، خدمات تنظيم المؤتمرات ، خدمات توفير التدريب عبر الإنترنت ، خدمات التدريب فيما يتعلق ببرمجيات الكمبيوتر ، خدمات التدريب في مجال تطوير برمجيات الكمبيوتر ، خدمات تنظيم وإدارة المؤتمرات التعليمية ، خدمات التدريب فيما يتعلق بأجهزة الكمبيوتر ، خدمات التدريب فيما يتعلق بمعدات الكمبيوتر ، خدمات

التدريب فيما يتعلق ببرامج الكمبيوتر ، خدمات التدريب فيما يتعلق بتقنيات الكمبيوتر ، التدريب على استخدام الكمبيوتر ، خدمات التدريب على استخدام الكمبيوتر ، خدمات التدريب في برمجة الكمبيوتر ، خدمات النصح في مجال التدريب على استخدام الكمبيوتر ، خدمات تعليمية فيما يتعلق بأجهزة الكمبيوتر ، خدمات التدريب فيما يتعلق بأنظمة الكمبيوتر ، خدمات التدريب في مجال تطوير برامج الكمبيوتر ، خدمات التدريب في مجال تصميم برامج الكمبيوتر ، خدمات التعليم ، خدمات تقديم التدريب ، خدمات الترفيه ، خدمات الأنشطة الرياضية والثقافية ، خدمات تقديم المعلومات والنصح والمشورة فيما يتعلق بجميع الخدمات المذكورة آنفا .

باســــــــــــم : ديل إنك

الجنسيـــــــــــة : أمريكية

العنـــــــــــوان : ون ديل واي ، روند روك ، تكساس ٧٨٦٨٢ ، الولايات المتحدة الأمريكية

تاريخ تقديم الطلب : ٢٠١٨/٨/٧

اســـم الوكيـــل : سماس للملكية الفكرية ش.م.م

العنـــــــــــوان : ص.ب : ٣٨٠٦ ر.ب : ١١٢ روي ، سلطنة عمان

طلب تسجيل العلامة التجارية رقم : ١٢١٢١٣

DELL EMC

في الفئة ٤٢ من أجل السلع/الخدمات :

خدمات الكمبيوتر ، خدمات النسخ الاحتياطي للكمبيوتر عن بعد ، خدمات تحميل البرامج الثابتة ، خدمات تصميم وتطوير وتطبيق البرمجيات ، خدمات تركيب وتصليح وصيانة برمجيات الكمبيوتر ، خدمات تقديم المشورة والنصح في مجال برمجيات ومعدات الكمبيوتر ، خدمات تقديم المشورة في مجال معدات الكمبيوتر وبرمجيات الكمبيوتر ، خدمات تقديم الاستشارات في مجال تصميم وتطوير معدات الكمبيوتر ، خدمات تقديم النصح والمشورة فيما يتعلق بمعدات الكمبيوتر ، خدمات تقديم الاستشارات فيما يتعلق بأنظمة الكمبيوتر ، خدمات تقديم النصح فيما يتعلق بتصميم أنظمة الكمبيوتر ،

خدمات تقديم النصح فيما يتعلق بتصميم برمجيات الكمبيوتر ، خدمات الدعم التقني لبرمجيات الكمبيوتر ، خدمات دعم تكنولوجيا المعلومات ، خدمات تقديم الاستشارات في مجال شبكات وتطبيقات الحوسبة السحابية ، خدمات الحوسبة السحابية ، خدمات الاستشارة في مجال معدات وبرمجيات الكمبيوتر ، خدمات تصميم وتطوير وتطبيق البرمجيات ، خدمات تطوير وبرمجة وتطبيق البرمجيات ، خدمات تطبيق برامج الكمبيوتر في الشبكات ، خدمات تصميم وتطوير وتطبيق البرمجيات ، خدمات تصميم وتطوير معدات الكمبيوتر ، خدمات شبكة الكمبيوتر ، خدمات تطوير برمجيات الكمبيوتر للآخرين ، خدمات تصميم وصيانة وتأجير وتحديث برمجيات الكمبيوتر ، خدمات تركيب وصيانة وتصليح وخدمة برمجيات الكمبيوتر ، خدمات الاستشارات التقنية فيما يتعلق بتركيب وصيانة برمجيات الكمبيوتر ، خدمات استكشاف أخطاء مشاكل معدات وبرمجيات الكمبيوتر ، خدمات ترحيل البيانات ، خدمات الحوسبة السحابية ، خدمات الاستشارات التقنية فيما يتعلق بتكنولوجيا المعلومات ، خدمات تقديم المشورة والمعلومات فيما يتعلق بتكنولوجيا المعلومات المعمارية والبنية التحتية ، خدمات تصميم وتطوير معمارية برمجيات الكمبيوتر ، خدمات تصميم وتطوير معمارية معدات الكمبيوتر ، خدمات تفعيل المنصات على الإنترنت ، خدمات برمجة البرمجيات لمنصات الإنترنت ، خدمات تقديم الاستشارات فيما يتعلق بتصميم الصفحات الرئيسية ومواقع الإنترنت ، خدمات استرجاع البيانات ، خدمات تشفير وفك رموز البيانات ، خدمات تشفير وفك الترميز والتحقق من المعلومات والرسائل والبيانات ، خدمات تصميم وتطوير أنظمة أمن البيانات الإلكترونية ، خدمات الاستشارات في مجال حماية الكمبيوتر ، خدمات البرمجيات كخدمة ، خدمات توفير بيئات كمبيوتر افتراضية عبر الحوسبة السحابية ، خدمات مزود خدمة التطبيقات ، وبخاصة تفعيل تطبيقات برمجيات كمبيوتر للآخرين ، خدمات توفير استخدام مؤقت لتطبيقات برمجيات غير قابلة للتنزيل التي يمكن الوصول لها عبر مواقع الويب ، خدمات توفير معلومات حول تصميم وتطوير برمجيات وأنظمة وشبكات الكمبيوتر ، خدمات البرمجيات كخدمة ، خدمات المنصة كخدمة ، خدمات تصميم وتطوير برمجيات الكمبيوتر ، خدمات توفير أنظمة كمبيوتر افتراضية عبر

الحوسبة السحابية ، خدمات توفير بيئات كمبيوتر افتراضية عبر الحوسبة السحابية ، خدمات تطوير واختبار أساليب وخوارزميات وبرمجيات الحوسبة ، خدمات اختبار أجهزة الكمبيوتر ، خدمات اختبار معدات الكمبيوتر ، خدمات اختبار برامج الكمبيوتر ، خدمات اختبار برمجيات الكمبيوتر ، خدمات اختبار معدات الحوسبة ، خدمات اختبار أنظمة معالجة البيانات الإلكترونية ، خدمات مراقبة أنظمة الكمبيوتر ، خدمات مراقبة أنظمة الشبكات ، خدمات مراقبة أنظمة الكمبيوتر عبر الوصول عن بعد ، خدمات تشخيص أجهزة الكمبيوتر ، خدمات توفير معلومات حول تصميم وتطوير برمجيات وأنظمة وشبكات الكمبيوتر ، خدمات تقديم النصح والمعلومات فيما يتعلق ببرمجيات الكمبيوتر ، خدمات تقديم النصح والمعلومات فيما يتعلق بالأجهزة الملحقة بالكمبيوتر ، خدمات تقديم المعلومات المتعلقة بتكنولوجيا المعلومات ، خدمات توفير المعلومات التكنولوجية ، خدمات تصميم وتطوير برمجيات التشغيل لشبكات وخوادم الكمبيوتر ، خدمات صيانة برمجيات الكمبيوتر المستخدمة لتشغيل أجهزة وآلات التعبئة ، خدمات تصميم وتطوير برمجيات لاستيراد وإدارة البيانات ، خدمات تأجير أجهزة الكمبيوتر ، خدمات إصدار معلومات فيما يتعلق بتكنولوجيا المعلومات ، خدمات تجميع المعلومات فيما يتعلق بتكنولوجيا المعلومات ، خدمات تأجير أنظمة معالجة البيانات ، خدمات تأجير برمجيات الكمبيوتر ، خدمات تأجير برامج الكمبيوتر ، خدمات تأجير أجهزة الكمبيوتر ، خدمات تأجير الكمبيوترات ، خدمات تأجير ملحقات الكمبيوتر ، خدمات تأجير معدات الكمبيوتر ، خدمات تأجير الوصول إلى كمبيوتر ، تأجير زمن الوصول إلى كمبيوتر ، وحدة تخزين بيانات ، خدمات تخزين البيانات الإلكترونية ، خدمات نسخ وتحويل البيانات ، خدمات تشفير البيانات ، خدمات حماية البيانات (جدار حماية) ، خدمات برمجة الكمبيوتر لمعالجة البيانات ، خدمات التصميم والتخطيط التقني لشبكات الاتصالات ، خدمات تصميم وتخطيط فيما يتعلق بمعدات الاتصالات ، خدمات تخطيط وتصميم وتطوير وصيانة مواقع الويب على الإنترنت لأطراف ثالثة ، خدمات تقديم المشورة التقنية فيما يتعلق بأجهزة الكمبيوتر ، خدمات تقديم المشورة التقنية فيما يتعلق بمعالجة البيانات ،

خدمات التخزين الإلكتروني المؤقت للمعلومات والبيانات ، خدمات تحليل أنظمة الكمبيوتر ، خدمات تحليل البيانات التقنية ، خدمات تطوير حلول تطبيقات برمجيات الكمبيوتر ، خدمات تحميل وتخصيص برمجيات تطبيقات كمبيوتر ، خدمات تطوير موقع الويب ، خدمات برمجة برمجيات تشغيل لشبكات وخوادم الكمبيوتر ، خدمات البنية التحتية كخدمة ، خدمات تصميم وتطوير أنظمة تخزين البيانات ، خدمات صيانة برمجيات الكمبيوتر فيما يتعلق بحماية الكمبيوتر والوقاية من مخاطر الكمبيوتر ، خدمات تحديث برمجيات الكمبيوتر فيما يتعلق بحماية الكمبيوتر والوقاية من مخاطر الكمبيوتر ، خدمات النسخ الاحتياطي لبيانات القرص الصلب للكمبيوتر ، خدمات أمن وحماية واسترجاع تكنولوجيا المعلومات ، خدمات تصميم وتطوير برامج حماية الإنترنت ، خدمات برمجة الكمبيوتر لحماية البيانات الإلكترونية ، خدمات تصميم وتطوير أنظمة حماية البيانات الإلكترونية ، خدمات حماية الكمبيوتر للوقاية ضد الوصول غير القانوني للشبكة ، خدمات توفير حماية لشبكات الكمبيوتر ، والوصول للكمبيوتر والعمليات المبرمجة ، خدمات تقديم المشورة والنصح والمعلومات في مجال تكنولوجيا المعلومات ، الخدمات العلمية والتقنية وخدمات البحث والتصميم المتعلقة بها ، خدمات التحاليل والأبحاث الصناعية ، خدمات تصميم وتطوير عتاد وبرامج الكمبيوتر ، خدمات تقديم المعلومات والنصح والمشورة فيما يتعلق بجميع الخدمات المذكورة آنفا .

باســــــــــــم : ديل إنك

الجنسيـــــــــــة : أمريكية

العنـــــــــــوان : ون ديل واي ، رواند روك ، تكساس ٧٨٦٨٢ ، الولايات المتحدة الأمريكية

تاريخ تقديم الطلب : ٢٠١٨/٨/٧

اســـــم الوكيـــــل : سماس للملكية الفكرية ش.م.م

العنـــــــــــوان : ص.ب : ٣٨٠٦ ر.ب : ١١٢ روي ، سلطنة عمان

DELL EMC

طلب تسجيل العلامة التجارية رقم : ١٢١٢١٤

في الفئة ٤٥ من أجل السلع/الخدمات :

خدمات استشارات الملكية الفكرية ، خدمات مراقبة الملكية الفكرية ، خدمات تراخيص الملكية الفكرية ، خدمات التوثيق عبر الإنترنت ، خدمات الحماية عبر الإنترنت ، وبخاصة ، توفير الحماية لشبكات الكمبيوتر ، الوصول للكمبيوتر والعمليات المبرمجة ، خدمات توفير حماية لنقل البيانات وللعمليات عبر شبكات الكمبيوتر ، خدمات توفير حماية لمواقع الويب ، أجهزة الكمبيوتر و/أو قواعد البيانات ، خدمات توفير عمليات آمنة عبر الإنترنت و/أو نقل بيانات آمن بواسطة وسائل إلكترونية ، خدمات تسجيل أسماء النطاق (خدمات قانونية) ، خدمات استشارات في مجال الحماية ، خدمات قانونية ، خدمات أمنية للحماية المادية للممتلكات المادية والأفراد ، خدمات شخصية واجتماعية يقدمها آخرون لتلبية حاجات الأفراد ، خدمات تقديم المعلومات والنصح والمشورة فيما يتعلق بجميع الخدمات المذكورة آنفا .

باســــــــــــم : ديل إنك

الجنسيـــــــــــة : أمريكية

العنـــــــــــوان : ون ديل واي ، روند روك ، تكساس ٧٨٦٨٢ ، الولايات المتحدة الأمريكية

تاريخ تقديم الطلب : ٢٠١٨/٨/٧

اســـم الوكيـــل : سماس للملكية الفكرية ش.م.م

العنـــــــــــوان : ص.ب : ٣٨٠٦ ر.ب : ١١٢ روي ، سلطنة عمان

FACES

طلب تسجيل العلامة التجارية رقم : ١٢١٣٨٠

في الفئة ٣ من أجل السلع/الخدمات :

مستحضرات تجميلية ، عطور ، منتجات مواد الزينة ، منتجات العناية بالبشرة ، مستحضرات مكياج .

باســــــــــــم : شلهوب جروب ليمتد

الجنسيـــــــــــة : جزر العذراء البريطانية

العنـــــــــــوان : أنترتراست سيرفيسيز (بي في آي) ليميد ، ١٧١ مين ستريت ، ص.ب : ٤٠٤١ ، رود تاون ، تورتولا ، في جي ١١١٠ ، جزر العذراء البريطانية

تاريخ تقديم الطلب : ٢٠١٨/٨/١٤

اســـم الوكيـــل : سماس للملكية الفكرية ش.م.م

العنـــــــــــوان : ص.ب : ٣٨٠٦ ر.ب : ١١٢ روي ، سلطنة عمان

طلب تسجيل العلامة التجارية رقم : ١٢١٣٨١

FACES

في الفئة ٣٥ من أجل السلع/الخدمات :

خدمات تجميع تشكيلة من البضائع لصالح الغير ، (ولا ينطوي ذلك على خدمة النقل) وذلك لتمكين عامة الزبائن من معاينتها وشرائها بسهولة ، وقد تقدم مثل هذه الخدمات من خلال متاجر البيع بالتجزئة ، أسواق البيع بالجملة ، كتالوجات الطلب عبر البريد المباشر أو بواسطة الأوساط الإلكترونية ، مثل المواقع الإلكترونية أو برامج التسوق التلفزيونية .

باســــــــــــم : شلهوب جروب ليمتد

الجنسيـــــــــــة : جزر العذراء البريطانية

العنـــــــــــوان : أنترتراست سيرفيسيز (بي في آي) ليميد ، ١٧١ مين ستريت ، ص.ب : ٤٠٤١ ، رود تاون ، تورتولا ، في جي ١١١٠ ، جزر العذراء البريطانية

تاريخ تقديم الطلب : ٢٠١٨/٨/١٤

اســـم الوكيـــل : سماس للملكية الفكرية ش.م.م

العنـــــــــــوان : ص.ب : ٣٨٠٦ ر.ب : ١١٢ روي ، سلطنة عمان

طلب تسجيل العلامة التجارية رقم : ١٢١٣٨٢

في الفئة ٤٢ من أجل السلع/الخدمات :

خدمات الأبحاث في مجال التجميل .

باســــــــــــم : شلهوب جروب ليمتد

الجنسيـــــــــــة : جزر العذراء البريطانية

العنـــــــــــوان : أنترتراست سيرفيسيز (بي في آي) ليميد ، ١٧١ مين ستريت ، ص.ب : ٤٠٤١ ، رود تاون ، تورتولا ، في جي ١١١٠ ، جزر العذراء البريطانية

تاريخ تقديم الطلب : ٢٠١٨/٨/١٤

اســـم الوكيـــل : سماس للملكية الفكرية ش.م.م

العنـــــــــــوان : ص.ب : ٣٨٠٦ ر.ب : ١١٢ روي ، سلطنة عمان

طلب تسجيل العلامة التجارية رقم : ١٢١٣٨٣

في الفئة ٤٤ من أجل السلع/الخدمات :

خدمات العناية الصحية والعناية بالجمال للإنسان .

باســــــــــــم : شلهوب جروب ليمتد

الجنسيـــــــــــة : جزر العذراء البريطانية

العنـــــــــــوان : أنترتراست سيرفيسيز (بي في آي) ليميد ، ١٧١ مين ستريت ، ص.ب : ٤٠٤١ ، رود تاون ، تورتولا ، في جي ١١١٠ ، جزر العذراء البريطانية

تاريخ تقديم الطلب : ٢٠١٨/٨/١٤

اســـم الوكيـــل : سماس للملكية الفكرية ش.م.م

العنـــــــــــوان : ص.ب : ٣٨٠٦ ر.ب : ١١٢ روي ، سلطنة عمان

طلب تسجيل العلامة التجارية رقم : ١١٩٥٢٩ AMAZON SUMERIAN
في الفئة ٩ من أجل السلع/الخدمات :
برامج الحاسوب لمعالجة البيانات، أجزاء الحاسوب التشغيلية، برامج الحاسوب وتحديدا البرامج لإنشاء وتطوير وتعديل وإنتاج وتجميع ونشر تطبيقات الواقع المعزز، برامج الحاسوب وتحديدا البرامج لإنشاء وتطوير وتعديل وإنتاج وتجميع ونشر تطبيقات الواقع الافتراضي، برامج الحاسوب لاستيراد ووضع العلامات وتنظيم وفهرسة واستدعاء ومعالجة وتحسين وتحويل وتشفير الملفات الثلاثية الأبعاد للبحث والتخزين، برامج الحاسوب لإنشاء قاعدة بيانات قابلة لبحث محتوى ثلاثي الأبعاد، برامج الحاسوب لإنشاء فهرس ومكتبة بمحتوى ثلاثي الأبعاد، برامج الحاسوب لإنشاء وتطوير قوالب بمحتوى ثلاثي الأبعاد، برامج الحاسوب لإنشاء المشاهد في تطبيقات الواقع المعزز والواقع الافتراضي، برامج الحاسوب لتعديل المحتوى الثلاثي الأبعاد، برامج الحاسوب لتحويل المحتوى الثنائي الأبعاد إلى ثلاثي الأبعاد، برامج الحاسوب لإنشاء وتطوير أدلة السرد الخاصة بتطبيقات الواقع المعزز والواقع الافتراضي، برامج الحاسوب وتحديدا أدوات نشر البرامج المؤتمتة المستخدمة في تطبيقات الواقع المعزز والواقع الافتراضي، برامج الحاسوب لنشر تطبيقات الواقع المعزز والواقع الافتراضي عبر منصات متعددة، برامج الحاسوب لإنشاء وتطوير وتحرير وتعديل وإدارة العناصر البصرية في تطبيقات الواقع المعزز والواقع الافتراضي، برامج الحاسوب لإدارة وإنشاء وتأليف وتطوير وتحرير وتزويد المحتوى الثلاثي الأبعاد، أدوات تطوير برامج الحاسوب، برامج الحاسوب وتحديدا أدوات تطوير برامج المدخلات الصوتية والسرد وتبادل التخاطب، برامج الحاسوب لإنشاء وتعديل وتنفيذ وتحرير صور الأشخاص الرمزية في تطبيقات الواقع المعزز والواقع الافتراضي، برامج الحاسوب لتهيئة الرسوم المتحركة وتعابير وحركات صور الأشخاص الرمزية، برامج الحاسوب لتطوير وتعديل وإنشاء تطبيقات الواقع المعزز والواقع الافتراضي التي تعمل على الصوت.

باسم : أمازون تكنولوجيز، إنك
الجنسية : أمريكية
العنوان : ٤١٠ تيري افنيو ان، سياتل، واشنطن ٩٨١٠٩، الولايات المتحدة الأمريكية
تاريخ تقديم الطلب : ٢٠١٨/٥/٢٢
اسم الوكيل : سماس للملكية الفكرية ش.م.م
العنوان : ص.ب : ٣٨٠٦ ر.ب : ١١٢ روي، سلطنة عمان
حق الأولوية : (رقم الأولوية : ٨٧٦٩٧٤٣١، تاريخ الأولوية : ٢٠١٧/١١/٢٧، بلد الأولوية : الولايات المتحدة الأمريكية)

طلب تسجيل العلامة التجارية رقم : ١١٩٥٣٠ AMAZON SUMERIAN
في الفئة ٣٨ من أجل السلع/الخدمات :
توفير الولوج إلى أنظمة التشغيل المستضافة وتطبيقات الحاسوب عبر الإنترنت ، توفير الولوج إلى قواعد البيانات ، توفير الولوج لعدة مستخدمين إلى البيانات على الإنترنت في مجالات تطبيقات الواقع المعزز وتطبيقات الواقع الافتراضي والمحتوى الثلاثي الأبعاد .

باســــــــــم : أمازون تكنولوجيز ، إنك
الجنسيـــــــــة : أمريكية
العنـــــــــوان : ٤١٠ تيري افنيو ان ، سياتل ، واشنطن ٩٨١٠٩ ، الولايات المتحدة الأمريكية
تاريخ تقديم الطلب : ٢٠١٨/٥/٢٢
اســـم الوكيـــل : سماس للملكية الفكرية ش.م.م
العنـــــــــوان : ص.ب : ٣٨٠٦ ر.ب : ١١٢ روي ، سلطنة عمان
حـــق الأولويـــة : (رقـــم الأولويـــة : ٨٧٦٩٧٤٣١ ، تاريـخ الأولويـــة : ٢٠١٧/١١/٢٧ ، بلـد الأولويـــة : الولايات المتحدة الأمريكية)

طلب تسجيل العلامة التجارية رقم : ١١٩٥٣١ AMAZON SUMERIAN
في الفئة ٤٢ من أجل السلع/الخدمات :
الاستشارات في مجال تطبيقات الواقع المعزز ، الاستشارات في مجال تطبيقات الواقع الافتراضي ، الاستشارات في مجال المحتوى الثلاثي الأبعاد ، البحث والتطوير في مجال تطبيقات الواقع المعزز والواقع الافتراضي ، البحث والتطوير في مجال البرامج ، البحث والتطوير في مجال المحتوى الثلاثي الأبعاد ، الاستشارات في مجال تكنولوجيا الحاسوب ، الاستشارات في مجال تكنولوجيا المعلومات ، الاستشارات في مجال تطبيقات الواقع المعزز والواقع الافتراضي ، خدمات البرامج كخدمة (SAAS) المتضمنة برامج لتطبيقات الواقع المعزز والواقع الافتراضي ، خدمات تطبيقات مزود الخدمة (ASP) المتضمنة برامج لتطبيقات الواقع المعزز والواقع الافتراضي ، مزود خدمات التطبيقات المتضمن برامج واجهة برمجيات التطبيقات (API) لإدارة وتشغيل المحتوى الثلاثي الأبعاد ، تطبيقات مزود الخدمة المتضمنة واجهة برمجة التطبيقات (API) لتجميع ونشر تطبيقات الواقع المعزز والواقع الافتراضي على منصات مختلفة ، تطبيقات مزود الخدمة التي تضم برامج واجهة برمجة التطبيقات (API) لإنشاء وتعديل وتنفيذ استخدام صور الأشخاص الرمزية ، خدمات البرامج كخدمة (SaaS) ، خدمات البرامج كخدمة (SaaS) متضمنة برامج للمحتوى الثلاثي الأبعاد ، خدمات المنصات كخدمة (PaaS) والتي تضم برامج لتطبيقات الواقع المعزز والواقع الافتراضي ، توفير الاستخدام المؤقت لبرامج غير قابلة للتنزيل متضمنة برامج لتطبيقات الواقع المعزز والواقع الافتراضي ، خدمات المنصات كخدمة (PaaS) والتي تضم برامج للمحتوى الثلاثي الأبعاد ، توفير الاستخدام

المؤقت لبرامج غير قابلة للتنزيل تضم برامج للمحتوى الثلاثي الأبعاد ، تأجير البرامج ، خدمات البرامج كخدمة (SaaS) متضمنة برامج لإنشاء وتطوير وتعديل وإنتاج وتجميع ونشر تطبيقات الواقع االمعزز ، خدمات البرامج كخدمة (SaaS) متضمنة برامج لإنشاء وتطوير وتعديل وإنتاج وتجميع ونشر تطبيقات الواقع الافتراضي ، خدمات البرامج كخدمة (SaaS) متضمنة برامج لاستيراد ووضع العلامات وتنظيم وفهرسة واستدعاء ومعالجة وتحسين وتحويل وتشفير الملفات الثلاثية الأبعاد للبحث والتخزين ، خدمات البرامج كخدمة (SaaS) متضمنة برامج لإنشاء قواعد بيانات قابلة للبحث تتضمن محتوى ثلاثي الأبعاد ، خدمات البرامج كخدمة (SaaS) متضمنة برامج لإنشاء فهرس ومكتبة تتضمن محتوى ثلاثي الأبعاد ، خدمات البرامج كخدمة (SaaS) متضمنة برامج لإنشاء وتطوير قوالب بمحتوى ثلاثي الأبعاد ، خدمات البرامج كخدمة (SaaS) متضمنة برامج لإنشاء المشاهد في تطبيقات الواقع المعزز والواقع الافتراضي ، خدمات البرامج كخدمة (SaaS) متضمنة برامج لتحرير المحتوى الثلاثي الأبعاد ، برامج الحاسوب لتحويل المحتوى الثنائي الأبعاد إلى ثلاثي الأبعاد ، خدمات البرامج كخدمة (SaaS) متضمنة برامج لإنشاء وتطوير لإنشاء أدلة السرد الخاصة بتطبيقات الواقع المعزز والواقع الافتراضي ، خدمات البرامج كخدمة (SaaS) متضمنة برامج لأدوات نشر البرامج المؤتمتة المستخدمة في تطبيقات الواقع المعزز والواقع الافتراضي ، خدمات البرامج كخدمة (SaaS) متضمنة برامج لنشر تطبيقات الواقع المعزز والواقع الافتراضي عبر منصات متعددة ، خدمات البرامج كخدمة (SaaS) متضمنة برامج لإنشاء وتطوير وتحرير وتعديل وإدارة العناصر البصرية في تطبيقات الواقع المعزز والواقع الافتراضي ، برامج الحاسوب لإدارة وإنشاء وتأليف وتطوير وتحرير وتزويد المحتوى الثلاثي الأبعاد ، خدمات البرامج كخدمة (SaaS) متضمنة برامج للمدخلات الصوتية والسرد وتبادل التخاطب ، برامج الحاسوب لإنشاء وتعديل وتنفيذ وتحرير صور الأشخاص الرمزية في تطبيقات الواقع المعزز والواقع الافتراضي ، خدمات البرامج كخدمة (SaaS) متضمنة برامج لتهيئة الرسوم المتحركة وتعابير وحركات صور الأشخاص الرمزية ، برامج الحاسوب لتطوير وتعديل وإنشاء تطبيقات الواقع المعزز والواقع الافتراضي التي تعمل على الصوت .

باسم : أمازون تكنولوجيز ، إنك
الجنسية : أمريكية
العنوان : ٤١٠ تيري افنيو ان ، سياتل ، واشنطن ٩٨١٠٩ ، الولايات المتحدة الأمريكية
تاريخ تقديم الطلب : ٢٠١٨/٥/٢٢
اسم الوكيل : سماس للملكية الفكرية ش.م.م
العنوان : ص.ب : ٣٨٠٦ ر.ب : ١١٢ روي ، سلطنة عمان
حق الأولوية : (رقم الأولوية : ٨٧٦٩٧٤٣١ ، تاريخ الأولوية : ٢٠١٧/١١/٢٧ ، بلد الأولوية : الولايات المتحدة الأمريكية)

طلب تسجيل العلامة التجارية رقم : ١١٩٦٦١
في الفئة ٩ من أجل السلع/الخدمات :
برامج الحاسوب لإنشاء والوصول وإدارة ومشاركة واستخدام تطبيقات البرامج المعبأة (المخزنة) في حاويات وحاويات البيانات ، برامج الحوسبة السحابية القابلة للتنزيل لتطوير ونشر البرامج ، برامج الحاسوب لتحليل وإدارة سعة استخدام مساحة الخادم ، برامج الحاسوب لاستخدامها في إدارة البيانات على خوادم الحوسبة السحابية ، برامج الحاسوب لإدارة حاويات البيانات أو تطبيقات البرامج المعبأة (المخزنة) في حاويات ، برامج الحاسوب لتحسين استعمال مساحة الكتلة ، برامج الحاسوب لإدارة نشر تطبيقات البرامج وإدارة موازنة الحمولة وإجراء فحوصات الصحة والكشف عن الخدمة والقياس بناء على الاستعمال .

باسم : أمازون تكنولوجيز ، إنك
الجنسية : أمريكية
العنوان : ٤١٠ تيري افنيو ان ، سياتل ، واشنطن ٩٨١٠٩ ، الولايات المتحدة الأمريكية
تاريخ تقديم الطلب : ٢٠١٨/٥/٢٨
اسم الوكيل : سماس للملكية الفكرية ش.م.م
العنوان : ص.ب : ٣٨٠٦ ر.ب : ١١٢ روي ، سلطنة عمان
حق الأولوية : (رقم الأولوية : ٨٧٧٠١٠١٠ ، تاريخ الأولوية : ٢٠١٧/١١/٢٩ ، بلد الأولوية : الولايات المتحدة الأمريكية)

طلب تسجيل العلامة التجارية رقم : ١١٩٦٦٢
في الفئة ٣٥ من أجل السلع/الخدمات :
تحليل بيانات الأعمال ، خدمات معالجة البيانات ، خدمات إدارة قواعد البيانات ، تحديث وصيانة البيانات في قواعد بيانات الحاسوب ، إدارة قواعد البيانات على الخط مباشرة للآخرين ، إدارة تطبيقات البرامج المعبأة (المخزنة) في حاويات البيانات .

باسم : أمازون تكنولوجيز ، إنك
الجنسية : أمريكية
العنوان : ٤١٠ تيري افنيو ان ، سياتل ، واشنطن ٩٨١٠٩ ، الولايات المتحدة الأمريكية
تاريخ تقديم الطلب : ٢٠١٨/٥/٢٨
اسم الوكيل : سماس للملكية الفكرية ش.م.م
العنوان : ص.ب : ٣٨٠٦ ر.ب : ١١٢ روي ، سلطنة عمان
حق الأولوية : (رقم الأولوية : ٨٧٧٠١٠١٠ ، تاريخ الأولوية : ٢٠١٧/١١/٢٩ ، بلد الأولوية : الولايات المتحدة الأمريكية)

طلب تسجيل العلامة التجارية رقم : ١١٩٦٦٣
في الفئة ٤٢ من أجل السلع/الخدمات :
خدمات البرامج كخدمة (SaaS) متضمنة برامج لإنشاء والوصول وإدارة ومشاركة واستخدام تطبيقات البرامج المعبأة (المخزنة) في حاويات وحاويات البيانات ، خدمات البرامج كخدمة (SaaS) متضمنة برامج للحوسبة السحابية ، خدمات البرامج كخدمة (SaaS) متضمنة برامج لتطوير برامج لتشغيل التطبيقات والبرمجيات القائمة على الحوسبة السحابية ، خدمات البرامج كخدمة (SaaS) متضمنة برامج لإدارة سعة واستخدام الخادم ، خدمات البرامج كخدمة (SaaS) متضمنة برامج لإدارة نظام مجموعة الخادم ومساحة الخادم ، خدمات البرامج كخدمة (SaaS) متضمنة برامج لإدارة البيانات ، خدمات البرامج كخدمة (SaaS) متضمنة برامج لإدارة حاويات البيانات أو تطبيقات البرامج المعبأة (المخزنة) في حاويات ، خدمات البرامج كخدمة (SaaS) متضمنة برامج لإدارة حاويات البيانات وتطبيقات البرامج الحاوية وبيانات نظام مجموعة الخادم بناء على الاستعمال ، خدمات البرامج كخدمة (SaaS) متضمنة برامج لإدارة نشر تطبيقات البرامج وإدارة موازنة الحمولة وإجراء فحوصات الصحة والكشف عن الخدمة والقياس بناء على الاستعمال ، المنصة كخدمة (PAAS) للحوسبة السحابية ، المنصة كخدمة (PAAS) متضمنة برامج لإنشاء والوصول وإدارة ومشاركة واستخدام تطبيقات البرامج المعبأة (المخزنة) في حاويات ، المنصة كخدمة (PAAS) متضمنة خوادم بيانات قائمة على التخزين السحابي وأدوات تطوير البرامج وبرامج لإدارة البيانات وبرامج لإدارة استخدام الخادم والبرامج لإدارة سعة واستخدام الخادم وبرامج لإدارة نشر تطبيقات البرامج وإدارة موازنة الحمولة وإجراء فحوصات الصحة والكشف عن الخدمة والقياس بناء على الاستعمال ، الاستشارات في مجال تكنولوجيا المعلومات والحوسبة السحابية ، خدمات الدعم الفني وبالتحديد خدمات إدارة البنية التحتية لتطبيقات البرامج المعبأة (المخزنة) في حاويات أو حاويات البيانات ، خدمات المنصة كخدمة (PAAS) وخدمات البنية التحتية كخدمة (IaaS) وخدمات البرامج كخدمة (SaaS) التي تضم برامج حاسوب لتحليل وإدارة البيانات أو الحاويات التي تحتوي على بيانات على الخوادم ، خدمات التخزين الإلكتروني للبيانات المتمثلة بالإدارة التقنية والفنية للبيانات العنقودية .

باســــــــــــم : أمازون تكنولوجيز ، إنك Amazon EKS
الجنسيـــــــــــة : أمريكية
العنـــــــــــوان : ٤١٠ تيري افنيو ان ، سياتل ، واشنطن ٩٨١٠٩ ، الولايات المتحدة الأمريكية
تاريخ تقديم الطلب : ٢٠١٨/٥/٢٨
اســـــم الوكيـــــل : سماس للملكية الفكرية ش.م.م
العنـــــــــــوان : ص.ب : ٣٨٠٦ ر.ب : ١١٢ روي ، سلطنة عمان
حـــق الأولويـــــة : (رقـــم الأولويـــة : ٨٧٧٠١٠١٠ ، تاريـخ الأولويـــة : ٢٠١٧/١١/٢٩ ، بلـــد الأولويـــة : الولايات المتحدة الأمريكية)

طلب تسجيل العلامة التجارية رقم : ١١٩٦٦٤
في الفئة ٩ من أجل السلع/الخدمات :
برامج الحاسوب لإنشاء والوصول وإدارة ومشاركة واستخدام تطبيقات البرامج المعبأة (المخزنة) في حاويات وحاويات البيانات ، برامج الحوسبة السحابية القابلة للتنزيل لتطوير ونشر البرامج ، برامج الحاسوب لتحليل وإدارة سعة استخدام مساحة الخادم ، برامج الحاسوب لاستخدامها في إدارة البيانات على خوادم الحوسبة السحابية ، برامج الحاسوب لإدارة حاويات البيانات أو تطبيقات البرامج المعبأة (المخزنة) في حاويات ، برامج الحاسوب لتحسين استعمال مساحة الكتلة ، برامج الحاسوب لإدارة نشر تطبيقات البرامج وإدارة موازنة الحمولة وإجراء فحوصات الصحة والكشف عن الخدمة والقياس بناء على الاستعمال .

باســــــــــم : أمازون تكنولوجيز ، إنك Amazon ECS
الجنسيـــــــــة : أمريكية
العنـــــــــوان : ٤١٠ تيري افنيو ان ، سياتل ، واشنطن ٩٨١٠٩ ، الولايات المتحدة الأمريكية
تاريخ تقديم الطلب : ٢٠١٨/٥/٢٨
اســـم الوكيـــل : سماس للملكية الفكرية ش.م.م
العنـــــــــوان : ص.ب : ٣٨٠٦ ر.ب : ١١٢ روي ، سلطنة عمان
حـــق الأولويـــة : (رقـم الأولويـة : ٨٧٧٠١٠١٧ ، تاريـخ الأولويـة : ٢٠١٧/١١/٢٩ ، بلـد الأولويـة : الولايات المتحدة الأمريكية)

طلب تسجيل العلامة التجارية رقم : ١١٩٦٦٥ Amazon ECS
في الفئة ٣٥ من أجل السلع/الخدمات :
تحليل بيانات الأعمال ، خدمات معالجة البيانات ، خدمات إدارة قواعد البيانات ، تحديث وصيانة البيانات في قواعد بيانات الحاسوب ، إدارة قواعد البيانات على الخط مباشرة للآخرين ، إدارة تطبيقات البرامج المعبأة (المخزنة) في حاويات البيانات .

باســــــــــم : أمازون تكنولوجيز ، إنك
الجنسيـــــــــة : أمريكية
العنـــــــــوان : ٤١٠ تيري افنيو ان ، سياتل ، واشنطن ٩٨١٠٩ ، الولايات المتحدة الأمريكية
تاريخ تقديم الطلب : ٢٠١٨/٥/٢٨
اســـم الوكيـــل : سماس للملكية الفكرية ش.م.م
العنـــــــــوان : ص.ب : ٣٨٠٦ ر.ب : ١١٢ روي ، سلطنة عمان
حـــق الأولويـــة : (رقـم الأولويـة : ٨٧٧٠١٠١٧ ، تاريـخ الأولويـة : ٢٠١٧/١١/٢٩ ، بلـد الأولويـة : الولايات المتحدة الأمريكية)

طلب تسجيل العلامة التجارية رقم : ١١٩٦٦٦
في الفئة ٤٢ من أجل السلع/الخدمات :
خدمات البرامج كخدمة (SaaS) متضمنة برامج لإنشاء والوصول وإدارة ومشاركة واستخدام تطبيقات البرامج المعبأة (المخزنة) في حاويات وحاويات البيانات ، خدمات البرامج كخدمة (SaaS) متضمنة برامج للحوسبة السحابية ، خدمات البرامج كخدمة (SaaS) متضمنة برامج لتطوير برامج لتشغيل التطبيقات والبرمجيات القائمة على الحوسبة السحابية ، خدمات البرامج كخدمة (SaaS) متضمنة برامج لإدارة سعة واستخدام الخادم ، خدمات البرامج كخدمة (SaaS) متضمنة برامج لإدارة نظام مجموعة الخادم ومساحة الخادم ، خدمات البرامج كخدمة (SaaS) متضمنة برامج لإدارة البيانات ، خدمات البرامج كخدمة (SaaS) متضمنة برامج لإدارة حاويات البيانات أو تطبيقات البرامج المعبأة (المخزنة) في حاويات ، خدمات البرامج كخدمة (SaaS) متضمنة برامج لإدارة حاويات البيانات وتطبيقات البرامج الحاوية وبيانات نظام مجموعة الخادم بناء على الاستعمال ، خدمات البرامج كخدمة (SaaS) متضمنة برامج لإدارة نشر تطبيقات البرامج وإدارة موازنة الحمولة وإجراء فحوصات الصحة والكشف عن الخدمة والقياس بناء على الاستعمال ، المنصة كخدمة (PAAS) للحوسبة السحابية ، المنصة كخدمة (PAAS) متضمنة برامج لإنشاء والوصول وإدارة ومشاركة واستخدام تطبيقات البرامج المعبأة (المخزنة) في حاويات ، المنصة كخدمة (PAAS) متضمنة خوادم بيانات قائمة على التخزين السحابي وأدوات تطوير البرامج وبرامج لإدارة البيانات وبرامج لإدارة استخدام الخادم والبرامج لإدارة سعة واستخدام الخادم وبرامج لإدارة نشر تطبيقات البرامج وإدارة موازنة الحمولة وإجراء فحوصات الصحة والكشف عن الخدمة والقياس بناء على الاستعمال ، الاستشارات في مجال تكنولوجيا المعلومات والحوسبة السحابية ، خدمات الدعم الفني وبالتحديد خدمات إدارة البنية التحتية لتطبيقات البرامج المعبأة (المخزنة) في حاويات أو حاويات البيانات ، خدمات المنصة كخدمة (PAAS) وخدمات البنية التحتية كخدمة (IaaS) وخدمات البرامج كخدمة (SaaS) التي تضم برامج حاسوب لتحليل وإدارة البيانات أو الحاويات التي تحتوي على بيانات على الخوادم ، خدمات التخزين الإلكتروني للبيانات المتمثلة بالإدارة التقنية والفنية للبيانات العنقودية .

باســــــــــم : أمازون تكنولوجيز ، إنك Amazon ECS
الجنسيـــــــــة : أمريكية
العنـــــــــوان : ٤١٠ تيري افنيو ان ، سياتل ، واشنطن ٩٨١٠٩ ، الولايات المتحدة الأمريكية
تاريخ تقديم الطلب : ٢٠١٨/٥/٢٨
اســـم الوكيـــل : سماس للملكية الفكرية ش.م.م
العنـــــــــوان : ص.ب : ٣٨٠٦ ر.ب : ١١٢ روي ، سلطنة عمان
حـــق الأولويـــة : (رقـم الأولويـة : ٨٧٧٠١٠١٧ ، تاريـخ الأولويـة : ٢٠١٧/١١/٢٩ ، بلـد الأولويـة : الولايات المتحدة الأمريكية)

طلب تسجيل العلامة التجارية رقم : ١١٩٦٦٧

AMAZON SAGEMAKER

في الفئة ٩ من أجل السلع/الخدمات :

أدوات تطوير برامج الحاسوب لعلماء البيانات ، برامج الحاسوب لتطوير ونشر وتحديث ومراقبة أداء التعلم الآلي والتعلم العميق وتطبيقات الذكاء الاصطناعي .

باسم : أمازون تكنولوجيز ، إنك

الجنسية : أمريكية

العنوان : ٤١٠ تيري افنيو ان ، سياتل ، واشنطن ٩٨١٠٩ ، الولايات المتحدة الأمريكية

تاريخ تقديم الطلب : ٢٠١٨/٥/٢٨

اسم الوكيل : سماس للملكية الفكرية ش.م.م

العنوان : ص.ب : ٣٨٠٦ ر.ب : ١١٢ روي ، سلطنة عمان

حق الأولوية : (رقم الأولوية : ٨٧٧٠١٠٠٨ ، تاريخ الأولوية : ٢٠١٧/١١/٢٩ ، بلد الأولوية : الولايات المتحدة الأمريكية)

طلب تسجيل العلامة التجارية رقم : ١١٩٦٦٨

AMAZON SAGEMAKER

في الفئة ٤٢ من أجل السلع/الخدمات :

البرامج كخدمة متضمنة أدوات تطوير برامج الحاسوب لعلماء البيانات ، البرامج كخدمة المتضمنة برامج لتطوير ونشر وتحديث ومراقبة أداء التعلم الآلي والتعلم العميق وتطبيقات الذكاء الاصطناعي .

باسم : أمازون تكنولوجيز ، إنك

الجنسية : أمريكية

العنوان : ٤١٠ تيري افنيو ان ، سياتل ، واشنطن ٩٨١٠٩ ، الولايات المتحدة الأمريكية

تاريخ تقديم الطلب : ٢٠١٨/٥/٢٨

اسم الوكيل : سماس للملكية الفكرية ش.م.م

العنوان : ص.ب : ٣٨٠٦ ر.ب : ١١٢ روي ، سلطنة عمان

حق الأولوية : (رقم الأولوية : ٨٧٧٠١٠٠٨ ، تاريخ الأولوية : ٢٠١٧/١١/٢٩ ، بلد الأولوية : الولايات المتحدة الأمريكية)

طلب تسجيل العلامة التجارية رقم : ١١٩٦٦٩ **AMAZON SAGEMAKER**
في الفئة ٩ من أجل السلع/الخدمات :
برامج الحاسوب وتحديدا البرامج لمراقبة والكشف وتحديد وتتبع والدخول والتحليل والإبلاغ في مجال أمن المعلومات والكشف عن التهديد والاختراقات ، برامج الحاسوب لمراقبة الأمن المستمرة والكشف عن التهديد والاختراقات لخدمات وتطبيقات الحوسبة السحابية ، برامج الكشف عن تهديد الشبكة ، برامج أمن شبكات الحاسوب ، برامج المراقبة وإدارة الوصول إلى الشبكة ، أدوات تطوير برامج الحاسوب ، برامج الحاسوب التي تسمح للمستخدمين بالوصول والاستعلام وعزل المعلومات والتطبيقات القائمة على التخزين السحابي ، برامج الحاسوب لمعالجة البيانات ، الأجزاء التشغيلية للحاسوب ، برامج الحاسوب لجمع وتعديل وتنظيم وإرسال وتخزين ومشاركة البيانات والمعلومات ، برامج الحاسوب لأمن تقنية المعلومات ، برامج الحاسوب لحماية البيانات ، برامج الحاسوب لأمن البيانات ، برامج الحاسوب لمنع الهجمات على الشبكات والبيانات والتطبيقات والخدمات ، برامج الحاسوب للكشف عن الخطر من الداخل ومنعه ، برامج الحاسوب للأمن والكشف عن التهديد والمراقبة والوقاية والمعالجة ، برامج الحاسوب لحماية حسابات المستخدمين والشبكات والتطبيقات من التعرض للكشف ، برامج الحاسوب لقراءة وتحليل سجلات أحداث الحاسوب ، برامج الحاسوب لمراقبة الوصول إلى شبكة الحاسوب والنشاطات ، برامج الحاسوب للكشف عن استطلاع طرف ثالث من قبل مهاجمين محتملين ، برامج الحاسوب للمعالجة الآلية للتهديدات الأمنية ، برامج الحاسوب لتحديد أي نشاط غير مصرح به أو ضار أو غير متوقع والذي يشكل تهديدا لحسابات المستخدمين والتطبيقات والخدمات التي يتم تشغيلها داخل التخزين السحابي ، برامج الحاسوب التي تستخدم التعلم الآلي للكشف عن التهديد واستخبارات التهديد واكتشاف الخلل للتحضير المسبق لتحديد وإعلام ومعالجة النشاطات الضارة وغير المصرحة وبرامج الحاسوب التي توفر نتائج أمنية مفصلة حول الأنشطة المحتملة والفعلية غير المصرح بها أو الضارة أو غير المتوقعة المتعلقة بحسابات المستخدمين أو التطبيقات أو الخدمات .

باســــــــــــم : أمازون تكنولوجيز ، إنك
الجنسيـــــــــــة : أمريكية
العنـــــــــــوان : ٤١٠ تيري افنيو ان ، سياتل ، واشنطن ٩٨١٠٩ ، الولايات المتحدة الأمريكية
تاريخ تقديم الطلب : ٢٠١٨/٥/٢٨
اســـــم الوكيـــــل : سماس للملكية الفكرية ش.م.م
العنـــــــــــوان : ص.ب : ٣٨٠٦ ر.ب : ١١٢ روي ، سلطنة عمان
حـــق الأولويـــــة : (رقـــم الأولويـــة : ٨٧٦٩٩٣٨٠ ، تاريـخ الأولويـة :٢٠١٧/١١/٢٨ ، بلـد الأولويـــة : الولايات المتحدة الأمريكية)

طلب تسجيل العلامة التجارية رقم : ١١٩٦٧٠
في الفئة ٣٨ من أجل السلع/الخدمات :

AMAZON SAGEMAKER

توفير الولوج إلى أنظمة التشغيل المستضافة وتطبيقات الحاسوب عبر الإنترنت ، توفير الولوج إلى قواعد البيانات ، توفير الولوج لعدة مستخدمين للبيانات على الإنترنت في مجالات أمن شبكات الحاسوب ومراقبة الأمن والكشف عن تهديدات الشبكة والمعالجة ، توفير الولوج المؤقت لأجهزة الحاسوب عن بعد بغرض تشغيل برمجيات البرامج .

باســــــــــــم : أمازون تكنولوجيز ، إنك
الجنسيـــــــــــة : أمريكية
العنـــــــــــوان : ٤١٠ تيري افنيو ان ، سياتل ، واشنطن ٩٨١٠٩ ، الولايات المتحدة الأمريكية
تاريخ تقديم الطلب : ٢٠١٨/٥/٢٨
اســـم الوكيـــل : سماس للملكية الفكرية ش.م.م
العنـــــــــــوان : ص.ب : ٣٨٠٦ ر.ب : ١١٢ روي ، سلطنة عمان
حـــق الأولويـــة : (رقـــم الأولويـــة : ٨٧٦٩٩٣٨٠ ، تاريـخ الأولويـة :٢٠١٧/١١/٢٨ ، بلـد الأولويـة : الولايات المتحدة الأمريكية)

طلب تسجيل العلامة التجارية رقم : ١١٩٦٧١
في الفئة ٤٢ من أجل السلع/الخدمات :

AMAZON SAGEMAKER

الاستشارات في مجال الحوسبة السحابية ، البحوث والتطوير في مجال أمن الشبكات ، البحوث والتطوير في مجال البرامج ، البحوث والتطوير في مجال تقنية (تكنولوجيا) المعلومات ، تحليل أنظمة الحاسوب ، أنظمة الحاسوب ، استشارات البرامج والأجزاء التشغيلية ، استشارات تقنية (تكنولوجيا) الحاسوب ، استشارات أمن الحاسوب ، استشارات تقنية المعلومات ، استشارات أمن البيانات ، الاستشارات في مجال مراقبة الأمن والكشف عن التهديد ، البرامج كخدمة (SaaS) التي تضم برامج لأمن الشبكات ، خدمات تطبيقات مزود الخدمة (ASP) والتي تضم برامج لأمن الشبكات ، خدمات المنصات كخدمة (PaaS) والتي تضم برامج لأمن الشبكات ومراقبة الأمن والكشف عن التهديد والاختراقات ومعالجتها ، توفير الاستخدام المؤقت لبرامج غير قابلة للتنزيل تضم برامج لأمن الشبكات ومراقبة الأمن والكشف عن التهديد والاختراقات ومعالجتها ، تأجير البرامج ، خدمات البرامج كخدمة (SaaS) التي تضم برامج لمراقبة والكشف لمراقبة والكشف وتحديد وتتبع والدخول والتحليل والإبلاغ في مجال أمن المعلومات والكشف عن التهديد والاختراقات ، خدمات البرامج كخدمة (SaaS) التي تضم برامج لمراقبة الأمن المستمرة والكشف عن التهديد والاختراقات لخدمات وتطبيقات الحوسبة السحابية ، خدمات البرامج كخدمة (SaaS) التي تضم برامج التي تسمح للمستخدمين بالوصول

والاستعلام وعزل المعلومات والتطبيقات القائمة على التخزين السحابي ، خدمات البرامج كخدمة (SaaS) التي تضم برامج في مجالات أمن الحاسوب ومراقبة الأمن والكشف عن التهديد والاختراقات ومعالجتها ، خدمات البرامج كخدمة (SaaS) التي تضم برامج لجمع وتعديل وتنظيم وإرسال وتخزين ومشاركة البيانات والمعلومات ، خدمات البرامج كخدمة (SaaS) التي تضم برامج لأمن تقنية المعلومات ، خدمات البرامج كخدمة (SaaS) التي تضم برامج لحماية البيانات ، خدمات البرامج كخدمة (SaaS) التي تضم برامج لأمن البيانات ، خدمات البرامج كخدمة (SaaS) التي تضم برامج لمنع الهجمات على الشبكات والبيانات والتطبيقات والخدمات ، خدمات البرامج كخدمة (SaaS) التي تضم برامج للكشف عن الخطر من الداخل ومنعه ، خدمات البرامج كخدمة (SaaS) التي تضم برامج للأمن والكشف عن التهديدات والاختراقات ومراقبتها ومنعها ومعالجتها ، خدمات البرامج كخدمة (SaaS) التي تضم برامج لحماية حسابات المستخدمين والشبكات والتطبيقات من التعرض للكشف ، خدمات البرامج كخدمة (SaaS) التي تضم برامج لقراءة وتحليل سجلات أحداث الحاسوب ، خدمات البرامج كخدمة (SaaS) التي تضم برامج لمراقبة الوصول إلى شبكة الحاسوب والنشاطات ، خدمات البرامج كخدمة (SaaS) التي تضم برامج للكشف عن أعمال الاستطلاع طرف ثالث من قبل المهاجمين المحتملين ، خدمات البرامج كخدمة (SaaS) التي تضم برامج للمعالجة الآلية للتهديدات الأمنية ، خدمات البرامج كخدمة (SaaS) التي تضم برامج لتحديد أي نشاط غير مصرح به أو ضار أو غير متوقع والذي يشكل تهديدا لحسابات المستخدمين والتطبيقات والخدمات التي يتم تشغيلها داخل التخزين السحابي ، خدمات البرامج كخدمة (SaaS) التي تضم البرامج التي تستخدم التعلم الآلي للكشف عن التهديد واستخبارات التهديد واكتشاف الخلل للتحضير المسبق لتحديد وإعلام ومعالجة النشاطات الضارة وغير المصرحة ، خدمات البرامج كخدمة (SaaS) التي تضم البرامج التي توفر نتائج أمنية مفصلة حول الأنشطة المحتملة والفعلية غير المصرح بها أو الضارة أو غير المتوقعة المتعلقة بحسابات المستخدمين أو التطبيقات أو الخدمات .

باســــــــــــم : أمازون تكنولوجيز ، إنك
الجنسيــــــــــــة : أمريكية
العنــــــــــــوان : ٤١٠ تيري افنيو ان ، سياتل ، واشنطن ٩٨١٠٩ ، الولايات المتحدة الأمريكية
تاريخ تقديم الطلب : ٢٠١٨/٥/٢٨
اســــم الوكيــــل : سماس للملكية الفكرية ش.م.م
العنــــــــــــوان : ص.ب : ٣٨٠٦ ر.ب : ١١٢ روي ، سلطنة عمان
حــق الأولويــــة : (رقــم الأولويــة : ٨٧٦٩٩٣٨٠ ، تاريـخ الأولويــة :٢٠١٧/١١/٢٨ ، بلــد الأولويــة : الولايات المتحدة الأمريكية)

طلب تسجيل العلامة التجارية رقم : ١١٩٦٧٢

AMAZON SAGEMAKER

في الفئة ٤٥ من أجل السلع/الخدمات :

مراقبة أنظمة الحاسوب وقواعد البيانات لأغراض أمنية ، الخدمات الأمنية المحوسبة وبالتحديد المراقبة الإلكترونية وتحديد والتحري والإبلاغ عن أي نشاط غير مصرح به أو ضار أو غير متوقع متعلق بحسابات المستخدمين والتطبيقات أو الخدمات .

باســــــــــــم : أمازون تكنولوجيز ، إنك

الجنسيـــــــــــة : أمريكية

العنـــــــــــوان : ٤١٠ تيري افنيو ان ، سياتل ، واشنطن ٩٨١٠٩ ، الولايات المتحدة الأمريكية

تاريخ تقديم الطلب : ٢٠١٨/٥/٢٨

اســـــم الوكيـــــل : سماس للملكية الفكرية ش.م.م

العنـــــــــــوان : ص.ب : ٣٨٠٦ ر.ب : ١١٢ روي ، سلطنة عمان

حـــق الأولويـــــة : (رقـــم الأولويـــة : ٨٧٦٩٩٣٨٠ ، تاريـخ الأولويـــة :٢٠١٧/١١/٢٨ ، بلـــد الأولويـــة : الولايات المتحدة الأمريكية)

طلب تسجيل العلامة التجارية رقم : ١٢٠٠٧٤

TRANSPARENCY

في الفئة ٩ من أجل السلع/الخدمات :

برامج الحاسوب لتتبع المنتج وتعقبه ، برامج الحاسوب لمراقبة الإمدادات وإدارتها ، برامج الحاسوب للحماية ضد العبث بالمنتج أو تغييره ، برامج الحاسوب لتطبيق تكنولوجيا تتبع المنتج وتعقبه في ما يخص تعبئة وتغليف بضائع المستهلكين ، برامج الحاسوب لتخزين وتحليل وعرض المعلومات حول أصل المنتج ومكوناته والمواد المستخدمة فيه وتصنيعه ، برامج الحاسوب المستخدمة في توليد وتشغيل وتخزين ومقارنة بيانات المنتج حول سمات تتبع المنتج من الميزات البارزة (الملحوظة) في عمليات سلسة التوريد ، برامج الحاسوب للتحقق من سلسة العناية بالمنتجات ، برامج الحاسوب للطباعة والمسح الضوئي لرمز الباركود وبطاقات تسمية المنتج وملصقاته وبطاقاته ، أجزاء الحاسوب التشغيلية ، الماسحات الضوئية ، الطابعات وبالتحديد طابعات المستندات ورموز الباركود

وبطاقات التسمية والبطاقات ، طابعات رمز الباركود وقارئة ، أجهزة الصور الثلاثية الأبعاد ، بيانات اعتماد تحديد الهوية باستخدام موجات الراديو (RFID) وبلا تحديد بطاقات وقارئات بيانات اعتماد تحديد الهوية باستخدام موجات الراديو (RFID) ، بطاقات التسمية والملصقات للاستخدام في تسلسل البضائع وتتبعها وتعقبها وتقديم المعلومات حول أصل المنتج ومكوناته والمواد المستخدمة فيه وتصنيعه .

باســــــــــــم : أمازون تكنولوجيز ، إنك

الجنسيـــــــــــة : أمريكية

العنـــــــــــوان : ٤١٠ تيري افنيو ان ، سياتل ، واشنطن ٩٨١٠٩ ، الولايات المتحدة الأمريكية

تاريخ تقديم الطلب : ٢٠١٨/٦/٢٠

اســـــم الوكيـــــل : سماس للملكية الفكرية ش.م.م

العنـــــــــــوان : ص.ب : ٣٨٠٦ ر.ب : ١١٢ روي ، سلطنة عمان

طلب تسجيل العلامة التجارية رقم : ١٢٠٠٧٥

TRANSPARENCY

في الفئة ١٦ من أجل السلع/الخدمات :

الورق ، بطاقات التسمية الورقية ، بطاقات التسمية اللاصقة ، بطاقات التسمية الورقية والملصقات الورقية للاستخدام في تحديد المنتج الأصلي وتمييز المنتجات المقلدة وتمييز منتجات السوق الرمادية وتسلسل البضائع وتتبعها وتعقبها وتقديم المعلومات حول أصل المنتج ومكوناته والمواد المستخدمة فيه وتصنيعه ، الصور الثلاثية الأبعاد المطبوعة .

باســــــــــــم : أمازون تكنولوجيز ، إنك

الجنسيـــــــــــة : أمريكية

العنـــــــــــوان : ٤١٠ تيري افنيو ان ، سياتل ، واشنطن ٩٨١٠٩ ، الولايات المتحدة الأمريكية

تاريخ تقديم الطلب : ٢٠١٨/٦/٢٠

اســـــم الوكيـــــل : سماس للملكية الفكرية ش.م.م

العنـــــــــــوان : ص.ب : ٣٨٠٦ ر.ب : ١١٢ روي ، سلطنة عمان

طلب تسجيل العلامة التجارية رقم : ١٢٠٠٧٦
في الفئة ٣٥ من أجل السلع/الخدمات :

TRANSPARENCY

خدمات متاجر البيع بالتجزئة المتضمنة برامج الحاسوب وبطاقات بيانات اعتماد تحديد الهوية باستخدام موجات الراديو (RFID) والورق وبطاقات التسمية والملصقات ومجموعة واسعة من بضائع المستهلكين للآخرين ، خدمات متاجر البيع بالتجزئة على الخط مباشرة متضمنة برامج الحاسوب وبطاقات بيانات اعتماد تحديد الهوية باستخدام موجات الراديو (RFID) والورق وبطاقات التسمية والملصقات ومجموعة واسعة من بضائع المستهلكين للآخرين ، استشارات الأعمال في مجال تتبع المنتج وتعقبه ، تجميع وتنظيم المعلومات في قواعد بيانات الحاسوب لأغراض تعقب وتتبع أصل المنتج ومكوناته والمواد المستخدمة فيه وتصنيعه ولمراقبة وإدارة سلسلة التوريد ، مراقبة وتتبع بضائع المستهلكين للآخرين لأغراض الأعمال والتجارة وبالتحديد لأغراض تتبع وتعقب أصل المنتج ومكوناته والمواد المستخدمة فيه وتصنيعه ولمراقبة وإدارة سلسة التوريد .

باســـــــــــم : أمازون تكنولوجيز ، إنك
الجنسيـــــــــة : أمريكية
العنـــــــــوان : ٤١٠ تيري افنيو ان ، سياتل ، واشنطن ٩٨١٠٩ ، الولايات المتحدة الأمريكية
تاريخ تقديم الطلب : ٢٠١٨/٦/٢٠
اســـم الوكيـــل : سماس للملكية الفكرية ش.م.م
العنـــــــــوان : ص.ب : ٣٨٠٦ ر.ب : ١١٢ روي ، سلطنة عمان

طلب تسجيل العلامة التجارية رقم : ١٢٠٠٧٧
في الفئة ٤٠ من أجل السلع/الخدمات :

TRANSPARENCY

معالجة المواد وبالتحديد تثبيت وتضمين مصادقة المنتج وأجهزة ومواد التتبع والتعقب لمجموعة واسعة من المنتجات ، معالجة المواد وبالتحديد تثبيت الملصقات والبطاقات بالتغليف والبضائع للآخرين .

باســـــــــــم : أمازون تكنولوجيز ، إنك
الجنسيـــــــــة : أمريكية
العنـــــــــوان : ٤١٠ تيري افنيو ان ، سياتل ، واشنطن ٩٨١٠٩ ، الولايات المتحدة الأمريكية
تاريخ تقديم الطلب : ٢٠١٨/٦/٢٠
اســـم الوكيـــل : سماس للملكية الفكرية ش.م.م
العنـــــــــوان : ص.ب : ٣٨٠٦ ر.ب : ١١٢ روي ، سلطنة عمان

طلب تسجيل العلامة التجارية رقم : ١٢٠٠٧٨

TRANSPARENCY

في الفئة ٤٢ من أجل السلع/الخدمات :

المراقبة الإلكترونية والمغناطيسية والبصرية والإذاعية وتتبع وتعقب الموقع والحالة والمصدر والمكونات والمواد وتصنيع البضائع للآخرين باستخدام الحواسيب والماسحات الضوئية وقارئات رمز الباركود وأجهزة الاستشعار وبيانات اعتماد بطاقات تحديد هوية الترددات الراديوية (RFID) ، تصميم وتنفيذ برامج والحلول التقنية بغرض تتبع وتعقب المنتجات ، توفير المعلومات حول التكنولوجيا لمراقبة وتتبع وتعقب البضائع ، توفير موقع إلكتروني يضم تتبع المنتجات وتعقب البيانات ، تأجير برامج الحاسوب ، توفير الاستخدام المؤقت لبرامج الحاسوب غير القابلة للتنزيل لتتبع المنتجات وتعقب البيانات ، توفير الاستخدام المؤقت لبرامج الحاسوب غير القابلة للتنزيل لمراقبة وإدارة الإمدادات ، توفير الاستخدام المؤقت الاستخدام المؤقت لبرامج الحاسوب غير القابلة للتنزيل لحماية المنتجات من التلاعب فيها وتضليلها ، توفير الاستخدام المؤقت لبرامج الحاسوب غير القابلة للتنزيل لتطبيق تقنيات التتبع والتعقب على السلع الاستهلاكية وتغليف المنتجات ، توفير الاستخدام المؤقت لبرامج الحاسوب غير القابلة للتنزيل للحصول ولتخزين وتحليل وعرض المعلومات حول أصل المنتج ومكوناته والمواد المستخدمة فيه وتصنيعه ، توفير الاستخدام المؤقت لبرامج الحاسوب غير القابلة للتنزيل لاستخدامها في توليد وتشغيل وتخزين ومقارنة البيانات حول سمات تتبع المنتج من الميزات البارزة (الملحوظة) في عمليات سلسة التوريد ، توفير الاستخدام المؤقت لبرامج الحاسوب غير القابلة للتنزيل للتحقق من سلسلة العناية بالمنتجات ، توفير الاستخدام المؤقت لبرامج الحاسوب غير القابلة للتنزيل للطباعة والمسح الضوئي لرمز الباركود وبطاقات تسمية المنتج وملصقاته وبطاقاته .

باســــــــــــم : أمازون تكنولوجيز ، إنك

الجنسيـــــــــــة : أمريكية

العنـــــــــــوان : ٤١٠ تيري افنيو ان ، سياتل ، واشنطن ٩٨١٠٩ ، الولايات المتحدة الأمريكية

تاريخ تقديم الطلب : ٢٠١٨/٦/٢٠

اســـــم الوكيـــــل : سماس للملكية الفكرية ش.م.م

العنـــــــــــوان : ص.ب : ٣٨٠٦ ر.ب : ١١٢ روي ، سلطنة عمان

طلب تسجيل العلامة التجارية رقم : ١٢٠٢٨٠

كيندل

في الفئة ٩ من أجل السلع/الخدمات :

الأجهزة والعدد العلمية والملاحية والمساحية وأجهزة وأدوات التصوير الفوتوغرافي والسينمائي والأجهزة والأدوات البصرية وأدوات الوزن والقياس والإشارة والمراقبة (الإشراف) والإنقاذ والتعليم وأجهزة وأدوات لوصل أو فتح أو تحويل أو تكثيف أو تنظيم أو التحكم في الطاقة الكهربائية ، أجهزة تسجيل أو إرسال أو نسخ الصوت أو الصور ، حاملات بيانات مغناطيسية وأقراص تسجيل ، أقراص مدمجة وأقراص فيديوية رقمية وغيرها من وسائط التسجيل الرقمية ، آليات للأجهزة التي تعمل بقطع النقد وآلات تسجيل النقد وآلات حاسبة ومعدات معالجة البيانات وأجهزة الحاسوب ، برامج الحاسوب ، والأجهزة النقالة والأجهزة الإلكترونية المحمولة باليد لنقل وتخزين وتعديل وتسجيل ومراجعة النصوص والصور والصوت والفيديو والبيانات عن طريق الشبكات الحاسوبية العالمية والشبكات اللاسلكية وشبكات الاتصالات الإلكترونية وقطع الغيار الإلكترونية والميكانيكية ولوازمها ، أجهزة الحاسوب اللوحية وقارئات الكتب الإلكترونية ومشغلات الصوت والفيديو وأجهزة التنظيم الإلكترونية الشخصية وأجهزة المساعدات الرقمية الشخصية وأجهزة النظام العالمي لتحديد المواقع وقطع الغيار والتجهيزات الإلكترونية والميكانيكية الخاصة بها ، أجهزة الحاسوب الطرفية ، الشاشات وأجهزة العرض والأسلاك والكابلات وأجهزة المودم والطابعات ومحركات الأقراص والمحولات الصغيرة وبطاقات المحولات وموصلات الكابلات والموصلات التي تدخل في المكونات وموصلات الطاقة الكهربائية وقواعد لتثبيت الحاسوب المحمول والمشغلات ، شواحن البطاريات ، حزم البطارية ، بطاقات الذاكرة وقارئات بطاقات الذاكرة ، السماعات والميكروفونات وسماعات الرأس ، صناديق وأغطية وحاملات وأجهزة الحاسوب ، صناديق وأغطية وحاملات للأجهزة النقالة والمحمولة باليد التي تستعمل لنقل وتخزين وتعديل وتسجيل ومراجعة النصوص والصور والصوت والفيديو والبيانات وبما في ذلك التي تعمل منها عن طريق شبكات الحاسوب العالمية وأجهزة الحاسوب اللوحية والقارئات الإلكترونية ومشغلات أجهزة الصوت والفيديو وأجهزة المنظمات الشخصية الإلكترونية وأجهزة المساعدات الرقمية الشخصية وأجهزة النظام العالمي لتحديد المواقع وأجهزة لعرض المواد المنشورة إلكترونيا وبالتحديد الكتب والمجلات والصحف والجرائد وأجهزة عرض الوسائط المتعددة ، أجهزة التحكم عن بعد للأجهزة والأجهزة المحمولة وأجهزة الحاسوب الإلكترونية ، محولات الطاقة ، كابلات الناقل التسلسلي العالمي (USB) ، قواعد إلكترونية لتثبيت الحاسوب المحمول ، شواحن البطاريات ، الموصلات الكهربائية والأسلاك والكابلات والمحولات الصغيرة وأجهزة التحكم عن بعد اللاسلكية للأجهزة الإلكترونية والمحمولة ، سماعات الرأس وسماعات الأذن وبرامج مزامنة البيانات وبرامج تطوير التطبيقات لأجهزة الحاسوب الشخصية والمحمولة باليد ، برامج الحاسوب الخاصة بكتابة وتنزيل

وبث واستلام وتعديل واستخراج والتشفير وفك التشفير وعرض وتخزين وتنظيم النص والرسومات والصور والمنشورات الإلكترونية ، المحتويات السمعية والسمعبصرية القابلة للتنزيل والمسجلة مسبقا والمعلومات والتعليقات ، الكتب الإلكترونية القابلة للتنزيل والمجلات والدوريات والنشرات الأخبارية والصحف والمجلات وغيرها من المطبوعات ، برامج إدارة قواعد البيانات ، وبرامج التعرف على الحروف ، برامج التعرف الصوتي ، برامج البريد والرسائل الإلكترونية ، برامج الحاسوب الخاصة بالوصول وتصفح والبحث في قواعد البيانات على الإنترنت ، نشرات اللوحات الإلكترونية ، برامج مزامنة البيانات ، برامج تطوير التطبيقات وقطع وتجهيزات جميع السلع المذكورة أعلاه ، القطع والتجهيزات الإلكترونية والميكانيكية للحواسيب وللأجهزة الإلكترونية المحمولة والمحمولة باليد ، مكونات الحاسوب والاكسسوارات ، البرامج للاستخدام فيما يتصل بالمنشورات الإلكترونية ، أدوات البرامج على شكل منشورات/ دليل استكشاف الكتب ، برامج الحاسوب للبحث وتحديد وجمع وفهرسة وربط والتنقل والحصول وتحميل واستقبال وتشفير وفك تشفير وتشغيل وحفظ وتنظيم النصوص والبيانات والصور والرسومات البيانية والصوت والفيديو على شبكة حاسوب عالمية ، برامج متصفح الإنترنت ، برامج متصفح الشبكة (الويب) لأجهزة الاتصال النقالة ، برامج الحاسوب لتحسين الوصول المحمول إلى الإنترنت عبر الحواسيب والحواسيب النقالة وأجهزة الاتصال النقالة ، الأقراص المدمجة وأقراص الفيديو المدمجة وغيرها من وسائط التسجيل الرقمية ، برامج الحاسوب للاستخدام في تشغيل الحواسيب النقالة وأجهزة الاتصال النقالة ، برامج الحواسيب النقالة وأجهزة الاتصال النقالة لتحسين قدرات التحميل والتنزيل للحواسيب والحواسيب النقالة وأجهزة الاتصال النقالة ، برامج الحاسوب لتمكين المحتوى والنص والأعمال البصرية والأعمال السمعية والأعمال السمعبصرية والأعمال الأدبية والبيانات والملفات والوثائق والأعمال الإلكترونية لتنزيلها والوصول إليها من خلال حاسوب أو غيرها من الأجهزة الإلكترونية الاستهلاكية المحمولة وبرامج الألعاب الإلكترونية والحاسوبية وبرامج النشر ، أجزاء الحاسوب التشغيلية وبرامج الحاسوب ، الأعمال السمعية القابلة للتنزيل والأعمال البصرية والأعمال السمعبصرية والمنشورات الإلكترونية التي تضم الكتب والمجلات والصحف والدوريات والنشرات الأخبارية والأدلة والمسابقات والاختبارات وكتيبات الاستعمال حول مجموعة من المواضيع من بينها تلك التي تهم الأطفال ، البرامج القابلة للتنزيل على شكل تطبيقات الهاتف النقال في مجال تربية وتنمية الطفولة لتطوير المهارات المعرفية ومهارات العد والمهارات الحركية الدقيقة واللعب الخيالي واللغة والتعبير الإبداعي ، ألعاب الفيديو القابلة للتنزيل وبرامج وتطبيقات الألعاب التفاعلية للحاسوب أو غيرها من الأجهزة الإلكترونية الاستهلاكية المحمولة ، تطبيقات تطوير برمجيات برامج الحاسوب ، برامج الحاسوب لبث ومشاركة واستقبال وتنزيل وتدفق وعرض ونقل

المحتويات والنص والأعمال البصرية والأعمال السمعية والأعمال السمعبصرية والأعمال الأدبية والبيانات والملفات والوثائق والأعمال الإلكترونية عبر أجهزة إلكترونية محمولة والحواسيب وشبكات الحاسوب العالمية وشبكات الاتصالات ، برامج الحاسوب لتنسيق وتحويل المحتويات والنص والأعمال البصرية والأعمال السمعية والأعمال السمعبصرية والأعمال الأدبية والبيانات والملفات والوثائق والأعمال الإلكترونية إلى صيغة متطابقة مع الأجهزة الإلكترونية المحمولة والحواسيب ، برامج رقابة الوالدين للقارئات الإلكترونية وبالتحديد قارئات الكتب الإلكترونية ، الأجهزة الإلكترونية المحمولة لعرض المواد الإلكترونية المنشورة إلكترونيا وبالتحديد الكتب والدوريات والصحف والمجلات والعروض متعددة الوسائط ، برامج الحاسوب المستخدمة في إرسال النصوص والصور وبث الصوت وعرض القارئات الإلكترونية ، اكسسوارات الأجهزة الإلكترونية المحمولة والمحمولة باليد وبالتحديد قواعد الشحن وعلب الشحن وأغطية الشحن وشواحن البطاريات وحزم البطاريات والعلب والأغطية والقواعد للأجهزة الإلكترونية المحمولة والحواسيب ، أجزاء الحاسوب التشغيلية للاستخدام في توصيل البث الصوتي وعرض القارئات الإلكترونية ، الأجهزة الإلكترونية المحمولة لاستقبال وقراءة الصوت من خلال نقطة الاتصال اللاسلكي بالإنترنت ، الملفات السمعية وملفات الفيديو وبالتحديد عبر شبكة حاسوب عالمية والشبكات اللاسلكية وشبكات الاتصالات الإلكترونية ، مشغلات الفيديو والصوت الرقمية ، برامج الحاسوب للاستخدام على الأجهزة الإلكترونية المحمولة والمحمولة باليد وبالتحديد أطقم تطوير برامج حاسوب التي تتكون من أدوات لتطوير المحتويات وتوصيل الخدمة عبر شبكات حاسوب عالمية وشبكات لاسلكية وشبكات اتصالات إلكترونية ، ، برمجيات برامج الحاسوب لتطوير التطبيقات ، برامج الحاسوب لإرسال ومشاركة واستقبال وتنزيل وعرض ونقل الأعمال السمعية والأعمال السمعبصرية عبر الحواسيب والأجهزة الإلكترونية المحمولة ، برامج الحاسوب لتنسيق وتحويل الأعمال السمعية والأعمال السمعبصرية إلى صيغة متوافقة مع الحواسيب والأجهزة الإلكترونية المحمولة ، برامج الحاسوب التي تتيح تنزيل والوصول إلى الأعمال السمعية والأعمال السمعبصرية على حاسوب او غيرها من الأجهزة الإلكترونية المحمولة ، برامج الألعاب الإلكترونية والحاسوبية ، المحولات ، أجهزة شحن الأجهزة الإلكترونية المحمولة ، كابلات الناقل التسلسلي العالمي (USB) والكابلات الكهربائية والسمعية والأسلاك والوصلات ، البرامج التلفزيونية والأفلام ، برامج لأدوات ألعاب الفيديو الاستهلاكية ، الدارات الإلكترونية والأقراص الممغنطة والأقراص البصرية الممغنطة والأشرطة الممغنطة وبطاقات ذاكرة للقراءة فقط (ROM) ولفافات تخزين ذاكرة للقراءة فقط (ROM) وذاكرات أقراص مدمج وأقراص فيديو رقمية بذاكرة للقراءة فقط (ROM) برامج حاسوب قابلة للتنزيل وبرامج تخزين أقراص فيديو رقمية بذاكرة للقراءة فقط (ROM) لأدوات ألعاب الفيديو الاستهلاكية ، برامج الألعاب للحواسيب ، برامج الحاسوب ،

الدارات الإلكترونية والأقراص المغنطة والأقراص البصرية والأقراص البصرية المغنطة والاشرطة المغنطة وبطاقات ذاكرة للقراءة فقط (ROM) ولفافات تخزين ذاكرة للقراءة فقط (ROM) وذاكرات أقراص مدمج وأقراص فيديو رقمية بذاكرة للقراءة فقط (ROM) وتخزين وسائط تخزين برامج الحواسيب ، الحواسيب المحمولة ، شاشات الحواسيب ، أجهزة التحكم عن بعد للحواسيب ، طرفيات التوصيل المحمولة لعرض المنشورات الإلكترونية ، الفأرة (أداة معالجة البيانات) ، الطابعات للاستخدام مع الحواسيب ، الشاشات (أجزاء الحاسوب التشغيلية) ، الماسحات (أداة معالجة البيانات) ، الأقلام الإلكترونية (وحدات العرض المرئي) ، الأجندات الإلكترونية ، بطاقات ذاكرة فلاش ، وحدات الذاكرة ، أقراص بصرية (فارغة) وأقراص ممغنطة (فارغة) وأقراص مضغوطة (فارغة) والبطاقات المغنطة (فارغة) ، مشغلات أقراص الفيديو الرقمية ، مسجلات أقراص الفيديو الرقمية ، أدوات التحكم عن بعد بمسجلات ومشغلات أقراص الفيديو الرقمية ، أدوات التحكم عن بعد بمسجلات ومشغلات أقراص الفيديو ، أدوات التحكم عن بعد لأجهزة التسجيل ، مشغلات الصوتيات الرقمية ، المسجلات الصوتية ، مشغلات الفيديو الرقمية ، الأجهزة المحمولة لتسجيل وإعادة استنطاق الموسيقى ، الأجهزة المحمولة لتسجيل وإعادة استنطاق مقاطع الفيديو ، الأجهزة الأخرى لتسجيل وإعادة استنطاق مقاطع الفيديو ، آلات وأجهزة الاتصالات عن بعد ، الأقراص المدمجة المسجلة ، أسطوانات الفونوغراف ، رقاص الإيقاع ، الدارات الإلكترونية وذاكرات القرص المدمج المسجلة مع برامج الأداء التلقائي للآلات الموسيقية الإلكترونية ، الملفات الموسيقية القابلة للتنزيل ، أفلام التصوير السينماتوغرافية المكشوفة ، شرائح الأفلام المكشوفة ، ملفات الصور القابلة للتنزيل ، أقراص وأشرطة الفيديو المسجلة ، المنشورات الإلكترونية ، آلات التصوير ، الآلات والأجهزة الفوتوغرافية ، الآلات والأجهزة السينماتوغرافية ، الآلات والأجهزة البصرية ، البطاريات والخلايا ، بطاريات قابلة للشحن ، النظارات (النظارات الطبية والنظارات الواقية) ، للاستخدام مع أجهزة الألعاب الثلاثية الأبعاد وغيرها من الإلكترونيات الاستهلاكية المتمثلة بالمساعدات الرقمية الشخصية والقارئات الإلكترونية والحواسيب والحواسيب اللوحية والحواسيب المحمولة ، المحولات الكهربائية لأجهزة ألعاب الفيديو الاستهلاكية ، سماعات الأذن لأجهزة ألعاب الفيديو الاستهلاكية ، الميكروفونات لأجهزة ألعاب الفيديو الاستهلاكية ، الشاشات لأجهزة ألعاب الفيديو الاستهلاكية ، بطاقات الذاكرة لأجهزة ألعاب الفيديو الاستهلاكية ، الأغشية الواقية لشاشات العرض البلوري السائل لأجهزة الألعاب الإلكترونية المحمولة باليد مع شاشات العرض البلوري السائل ، الأجهزة لأرشفة وتصور الصور والصوت والأجهزة للتسجيل ونقل وإعادة استنطاق الصوت والصور ، والقطع الصغيرة والبرامج للأجهزة السابقة الذكر ، تسجيلات البيانات المتضمنة الصوت والفيديو والصور المتحركة والثابتة والنصوص ، برامج الحاسوب المتضمنة برامج للاستخدام في تنزيل وتخزين وإعادة استنطاق وتنظيم الصوت والفيديو والصور المتحركة والثابتة والبيانات ، المنشورات

الإلكترونية القابلة للتنزيل ، برامج ومعدات ألعاب الحاسوب والألعاب الفيديو والألعاب الإلكترونية ، الأجهزة والأدوات الإلكترونية التعليمية والتربوية ، أجهزة التحكم بالألعاب ، أجهزة التحكم الإلكترونية ، أجهزة التحكم الإلكترونية لنقل ردود الفعل الحسية وبالتحديد الأصوات والإهتزازات التي تكون محسوسة للمستخدم ، وحدات أجهزة التحكم عن بعد لألعاب الفيديو التفاعلية حساسة الحركة ، وحدات أجهزة التحكم عن بعد لألعاب الفيديو التفاعلية ، الأجهزة الإلكترونية المحمولة والمحمولة باليد لألعاب الفيديو ، ألعاب الفيديو ، أجهزة التحكم اللاسلكية لمراقبة والتحكم بعمل الأجهزة الإلكترونية الأخرى ، أجهزة التحكم عن بعد ، عصى التحكم باللعب ، شاشات اللمس للحاسوب ، الأعمال السمعية والأعمال البصرية والأعمال السمعبصرية والمنشورات الإلكترونية القابلة للتنزيل ، برامج الحاسوب المستخدمة في الأجهزة الإلكترونية المتمثلة في أطقم تطوير برامج الحاسوب المؤلفة من أدوات تطوير برامج الحاسوب لتطوير توصيل المحتوى والخدمة عبر شبكات الحاسوب العالمية والشبكات اللاسلكية وشبكات الاتصالات الإلكترونية ، برامج الحاسوب لبرمجة التلفزيون الشخصية والتفاعلية مع كتيبات موزعة معها ، برامج الحاسوب المستخدمة في توليد وعرض وتلاعب بالوسائط البصرية والصور البيانية والصور والرسوم التوضيحية الرسوم المتحركة الرقمية ومقاطع الفيديو ولقطات الأفلام والبيانات السمعية ، برامج الحاسوب لإتاحة المحتوى والنصوص والأعمال البصرية والأعمال السمعية والأعمال السمعبصرية والأعمال الأدبية والبيانات والملفات والمستندات والأعمال الإلكترونية التي يتم تنزيلها والدخول إليها على الحاسوب أو غيرها من الأجهزة الاستهلاكية الإلكترونية المحمولة وبرامج الحاسوب والألعاب الإلكترونية والآلات المستخدمة مع شاشات العرض الخارجية والشاشات ، برامج قابلة للتنزيل تتمثل بتطبيقات نقالة للحواسيب أو غيرها من الأجهزة الإلكترونية الاستهلاكية ، الحواسيب النقالة وأجهزة الاتصالات النقالة ، محولات المعايرات التلفزيونية ، أجهزة فك تشفير البرامج التلفزيونية ، مجموعات محطات التلفزيون التفاعلي ، البرامج للتلفزيونات التفاعلية ، التلفزيونات التفاعلية المتصلة بالإنترنت ، جهاز فك التشفير للتلفزيونات التفاعلية المتصلة بالإنترنت ، برامج الحاسوب للتلفزيونات التفاعلية والألعاب و/أو المسابقات التفاعلية وأجزاء وقطع غيار وتجهيزات لجميع البضائع المذكورة سابقا .

باســــــــــــم : أمازون تكنولوجيز ، إنك

الجنسيـــــــــــة : أمريكية

العنـــــــــــوان : ٤١٠ تيري افنيو ان ، سياتل ، واشنطن ٩٨١٠٩ ، الولايات المتحدة الأمريكية

تاريخ تقديم الطلب : ٢٠١٨/٦/٢٧

اســـــم الوكيـــــل : سماس للملكية الفكرية ش.م.م

العنـــــــــــوان : ص.ب : ٣٨٠٦ ر.ب : ١١٢ روي ، سلطنة عمان

طلب تسجيل العلامة التجارية رقم : ١٢٠٢٨١

كيندل

في الفئة ٣٥ من أجل السلع/الخدمات :

خدمات الدعاية والإعلان وإدارة وتوجيه الأعمال وتفعيل النشاط المكتبي ، خدمات متاجر البيع بالتجزئة التي تضم الأجهزة الإلكترونية المحمولة والنقالة لنقل وتخزين وتعديل وتسجيل ومراجعة النصوص والصور والصوت والفيديو والبيانات بما في ذلك عن طريق الشبكات الحاسوبية العالمية والشبكات اللاسلكية والاتصالات الإلكترونية وأجهزة الحاسوب وأجهزة الحاسوب اللوحية وقارئات الكتب الإلكترونية ومشغلات الصوت والفيديو والمفكرات الشخصية الإلكترونية والمساعدات الرقمية الشخصية وأجهزة النظام العالمي لتحديد المواقع وقطع الغيار الإلكترونية والميكانيكية وتركيباتها وأجهزة الحاسوب التشغيلية والبرامج والشاشات وشاشات العرض والأسلاك والكابلات وأجهزة المودم والطابعات ومشغلات الأقراص والمحولات الصغيرة وبطاقات المحولات وموصلات الكابلات والقوابس الكهربائية وموصلات الطاقة الكهربائية وقواعد لتثبيت الحاسوب المحمول والمشغلات وشواحن البطاريات وحزم البطارية وبطاقات الذاكرة وقارئات بطاقة الذاكرة وسماعات الرأس وسماعات الأذن والسماعات والميكروفونات وسماعات الرأس وصناديق وأغطية وحاملات الحاسوب والأجهزة الإلكترونية النقالة والأجهزة المحمولة وأجهزة التحكم عن بعد للأجهزة الإلكترونية النقالة والمحمولة والحواسيب والمنشورات المطبوعة والدوريات والكتب والمجلات والنشرات الأخبارية والبروشورات والكتيبات والكراسات والكتيبات الارشادية والجرائد والكتالوجات والملصقات ووحدات الألعاب الإلكترونية المحمولة والألعاب الإلكترونية المحمولة والألعاب والألعاب الإلكترونية وألعاب الفيديو ، خدمات متاجر البيع بالتجزئة على الخط مباشرة (الإنترنت) وتضم الأجهزة الإلكترونية النقالة والمحمولة وذلك لنقل وتخزين وتعديل وتسجيل ومراجعة النصوص والصور والصوت والفيديو والبيانات بما في ذلك ما يعمل منها عن طريق شبكات الحاسوب العالمية والشبكات اللاسلكية وشبكات الاتصالات الإلكترونية وأجهزة الحاسوب وأجهزة الحاسوب اللوحية وقارئات الكتب الإلكترونية ومشغلات الصوت والفيديو والمفكرات الشخصية الإلكترونية والمساعدات الرقمية الشخصية وأجهزة النظام العالمي لتحديد المواقع وقطع الغيار الإلكترونية والميكانيكية وتركيباتها وأجهزة الحاسوب والبرامج والشاشات وشاشات العرض والأسلاك والكابلات وأجهزة المودم

والطابعات ومشغلات الأقراص والمحولات الصغيرة وبطاقات المحولات وموصلات الكابلات والقوابس الكهربائية وموصلات الطاقة الكهربائية وقواعد لتثبيت الحاسوب المحمول والمشغلات وشواحن البطاريات وحزم البطارية وبطاقات الذاكرة وقارئات بطاقة الذاكرة والسماعات والميكروفونات وسماعات الرأس وصناديق وأغطية وحاملات الحاسوب والأجهزة الإلكترونية النقالة والأجهزة المحمولة وأجهزة التحكم عن بعد للأجهزة الإلكترونية النقالة والمحمولة والحواسيب والمنشورات المطبوعة والدوريات والكتب والمجلات والنشرات الأخبارية والبروشورات والكتيبات والكراسات والكتيبات الإرشادية والجرائد والكتالوجات والملصقات ووحدات الألعاب الإلكترونية المحمولة والألعاب الإلكترونية المحمولة الألعاب والألعاب الإلكترونية وألعاب الفيديو ، توفير دليل المعلومات التجارية على الإنترنت ، نشر الدعاية للآخرين عبر شبكة اتصالات الإنترنت الإلكترونية ، توفير دليل للبحث عن الإعلانات على الخط مباشرة (الإنترنت) ويضم المنتجات والخدمات للآخرين ، خدمات إدارة قواعد البيانات المحوسبة ، خدمات طلب البضائع على الإنترنت ، خدمات متاجر البيع بالتجزئة التي تضم الأعمال السمعية والأعمال السمعبصرية وبرامج الحاسوب والألعاب واللعب والملابس والاكسسوارات والمنتجات الرياضية والمنشورات الإلكترونية التي تضم الكتب والمجلات والصحف والدوريات والنشرات الأخبارية والمجلات وكتيبات توضيح كيفية الاستعمال (أدلة) حول مجموعة واسعة من المواضيع لاستخدامها على الأجهزة الإلكترونية المحمولة أو الحواسيب الشخصية ، خدمات متاجر البيع بالتجزئة وخدمات متاجر البيع بالتجزئة على الخط مباشرة (الإنترنت) التي تضم الأجهزة والعدد العلمية والفوتوغرافية والسينماتوغرافية والبصرية والأجهزة والعدد الخاصة بعمليات الوزن والقياس وإعطاء الإشارات والضبط (المراقبة) والتعليم .

باســــــــــــم : أمازون تكنولوجيز ، إنك

الجنسيـــــــــــة : أمريكية

العنـــــــــــوان : ٤١٠ تيري افنيو ان ، سياتل ، واشنطن ٩٨١٠٩ ، الولايات المتحدة الأمريكية

تاريخ تقديم الطلب : ٢٠١٨/٦/٢٧

اســـــم الوكيـــــل : سماس للملكية الفكرية ش.م.م

العنـــــــــــوان : ص.ب : ٣٨٠٦ ر.ب : ١١٢ روي ، سلطنة عمان

طلب تسجيل العلامة التجارية رقم : ١٢٠٢٨٢

كيندل

في الفئة ٤١ من أجل السلع/الخدمات :

التعليم ، توفير التدريب ، الترفيه ، الأنشطة الرياضية والثقافية ، نشر الكتب والمجلات والدوريات والمصنفات الأدبية والأعمال البصرية والأعمال السمعية والمصنفات السمع بصرية ، توفير الأعمال الصوتية والأعمال البصرية والسمعبصرية المسجلة مسبقا عبر الشبكات اللاسلكية وغير قابلة للتحميل ، توفير ألعاب الحاسوب على الخط مباشرة (الإنترنت) والقصص التفاعلية على الخط مباشرة (الإنترنت)، توفير النشرات الأخبارية على الإنترنت ومنتديات تضم الترفيه والأفلام والتلفزيون والمصنفات السمعبصرية والموسيقى والأعمال السمعية والكتب والأعمال المسرحية والأعمال الأدبية والأحداث الرياضية والأنشطة الترفيهية وأنشطة التسلية والبطولات والفن والرقص والمسرحيات الموسيقية والمعارض والتعليم والرياضة والنوادي والإذاعة والكوميديا والمسابقات والأعمال البصرية والألعاب واللعب والمهرجانات والمتاحف والحدائق العامة والأحداث الثقافية والحفلات الموسيقية والنشر والرسوم المتحركة والأحداث الجارية وعروض الأزياء وعروض الوسائط المتعددة ، نشر مقتطفات من الكتب والدوريات والأعمال الأدبية ، توفير البيئات الافتراضية التي تحاكي الواقع التي تمكن المستخدمين من التفاعل في الترفيه أو أغراض الترفيه والتسلية وقضاء وقت الفراغ ، توفير المعلومات والأخبار والمقالات والتعليقات في مجال الترفيه ويشمل ذلك الأفلام والتلفزيون والمصنفات السمعبصرية والموسيقى والأعمال السمعية والكتب والأعمال المسرحية والأعمال الأدبية والأحداث الرياضية والأنشطة الترفيهية وأنشطة التسلية والبطولات والفن والرقص والمسرحيات الموسيقية والمعارض والتعليمات الرياضية والنوادي والإذاعة والكوميديا والمسابقات والأعمال البصرية والألعاب واللعب والمهرجانات والمتاحف والحدائق العامة والأحداث الثقافية والحفلات الموسيقية والنشر والرسوم المتحركة والأحداث الجارية وعروض الأزياء وعروض الوسائط المتعددة ، توفير المعلومات والأخبار والمقالات والتعليقات في مجال التعليم والمؤسسات التعليمية ، والخدمات التعليمية على شكل تعليمات داخل الفصول الدراسية والتعلم عن بعد على الخط مباشرة (الإنترنت) حول مواضيع تتعلق بالأحداث الجارية والتعليم والتاريخ واللغات والفنون الحرة والرياضيات والأعمال التجارية والعلوم والهوايات والتكنولوجيا والثقافة والرياضة والفنون وعلم النفس والفلسفة ،

الخدمات التعليمية التفاعلية على شكل تعليمات تعتمد على الحاسوب والتعليم بمساعدة الحاسوب حول مواضيع تتعلق بالأحداث الجارية والتعليم والتاريخ واللغات والفنون الحرة والأدب والرياضيات والأعمال التجارية والعلوم والهوايات والتكنولوجيا والثقافة والرياضة والفنون وعلم النفس والفلسفة ، الخدمات التعليمية والترفيهية في طبيعة البث الصوتي (البودكاست) ، البرامج المستمرة المتضمنة الأخبار والتعليقات في مجال الأفلام والبرامج التلفزيونية والأعمال السمعية والبصرية والموسيقى والأعمال السمعية والكتب والأعمال المسرحية والأعمال الأدبية والأحداث الرياضية والأنشطة الترفيهية وأنشطة التسلية والبطولات والفن والرقص والمسرحيات الموسيقية والمعارض والتعليم الرياضي والنوادي والإذاعة والكوميديا والمسابقات والأعمال البصرية والألعاب واللعب والمهرجانات والمتاحف والحدائق العامة والأحداث الثقافية والحفلات الموسيقية والنشر والرسوم المتحركة والأحداث الجارية والأزياء وعروض الوسائط المتعددة التي يمكن الوصول إليها عبر شبكة الإنترنت أو شبكات الحاسوب أو الاتصالات الأخرى ، توفير أعمال سمعبصرية متعددة الوسائط مسجلة مسبقا وتضم الترفيه والأفلام والتلفزيون والمصنفات السمعبصرية والموسيقى والأعمال السمعية والكتب والمسرح والأعمال الأدبية والأحداث الرياضية والأنشطة الترفيهية وأنشطة التسلية والبطولات والفن والرقص والمسرحيات الموسيقية والمعارض والتعليم والرياضة والنوادي والإذاعة والكوميديا والمسابقات والأعمال البصرية والألعاب واللعب والمهرجانات والمتاحف والحدائق العامة والأحداث الثقافية والحفلات الموسيقية والنشر والرسوم المتحركة والأحداث الحالية وعروض الأزياء وعروض الوسائط المتعددة عبر الإنترنت أو شبكات الحاسوب أو الاتصالات الأخرى ، خدمات الترفيه وبالتحديد توفير بوابات على الخط مباشرة (الإنترنت) في مجال الترفيه والأفلام والتلفزيون والأعمال السمعبصرية والموسيقى والأعمال السمعية والكتب والمسرح والأعمال الأدبية والأحداث الرياضية والأنشطة الترفيهية وأنشطة الاستجمام والمباريات والفنون والرقص والمسرحيات الموسيقية والمعارض والتعليمات الرياضية والنوادي والإذاعة والكوميديا والمسابقات والأعمال البصرية والألعاب واللعب والمهرجانات والمتاحف والحدائق والأحداث الثقافية والحفلات الموسيقية والنشر والرسوم المتحركة والأحداث الجارية وعروض الأزياء وعروض الوسائط المتعددة ، خدمات التعليم والترفيه وبالتحديد توفير الأعمال السمعية والسمعبصرية والوسائط المتعددة المسجلة

مسبقا فيما يخص مجموعة واسعة من المواضيع المتعلقة بالإهتمام العام للأطفال عبر الإنترنت أو شبكات الحاسوب أو الاتصالات الأخرى ، خدمات التعليم والترفيه وبالتحديد توفير بوابات على الخط مباشرة (الإنترنت) وتوفير موقع إلكتروني يضم محتوى خاص بالأطفال المتمثلة بالترفيه والأفلام والتلفزيون والأعمال السمعبصرية والموسيقى والأعمال السمعية والكتب والمسرح والأعمال الأدبية والأحداث الرياضية والأنشطة الترفيهية وأنشطة الاستجمام والمباريات والفنون والرقص والمسرحيات الموسيقية والمعارض والتعليمات الرياضية والنوادي والإذاعة والكوميديا والدراما والمسابقات والأعمال البصرية من الفنون والألعاب واللعب والمهرجانات والمتاحف والحدائق والأحداث الثقافية والحفلات الموسيقية والنشر والرسوم المتحركة والأحداث الجارية وعروض الأزياء وعروض الوسائط المتعددة والمعلومات والاختبارات العلمية التفاعلية ، نشر الكتب الإلكترونية التي تضم الفيديو والألعاب والنصوص والصور والرسوم التوضيحية عبر الأجهزة الإلكترونية المحمولة والحواسيب وشبكات الحاسوب العالمية وشبكات الاتصالات العالمية ، توفير المعلومات والأخبار والمقالات والتعليقات فيما يخص مواضيع متعددة تتضمن المواضيع المتعلقة بالاهتمام العام للأطفال ، توفير ألعاب الحاسوب والألعاب التعليمية والقصص التفاعلية على الخط مباشرة (الإنترنت) ، إنتاج وإستئجار الأعمال السمعبصرية وتحديدا الأفلام السينيمائية والتلفزيون والبرمجة والفيديوهات والفيديوهات الموسيقية والموسيقى للبث أو التنزيل في مجالات الأخبار والترفيه والرياضة والكوميديا والدراما والموسيقى والفيديوهات الموسيقية ، توفير المنشورات الإلكترونية (المدرجة في هذه الفئة) ، توفير المعلومات في مجال النشر الإلكتروني بجميع أشكاله عبر الإنترنت أو شبكات الحاسوب أو الاتصالات الأخرى .

باســــــــــــم : أمازون تكنولوجيز ، إنك

الجنسيـــــــــــة : أمريكية

العنـــــــــــوان : ٤١٠ تيري افنيو ان ، سياتل ، واشنطن ٩٨١٠٩ ، الولايات المتحدة الأمريكية

تاريخ تقديم الطلب : ٢٠١٨/٦/٢٧

اســـــم الوكيـــــل : سماس للملكية الفكرية ش.م.م

العنـــــــــــوان : ص.ب : ٣٨٠٦ ر.ب : ١١٢ روي ، سلطنة عمان

طلب تسجيل العلامة التجارية رقم : ١٢٠٢٨٣

كيندل

في الفئة ٤٢ من أجل السلع/الخدمات :

الخدمات العلمية والتقنية وخدمات البحث والتصميم المتعلقة بها ، خدمات التحاليل والأبحاث الصناعية ، خدمات تصميم وتطوير عتاد وبرامج الحاسوب ، استضافة المحتويات والصور والفيديو والنصوص والبيانات والأشكال والمواقع على شبكة الإنترنت وغيرها من الأعمال الإلكترونية الخاصة بالآخرين ، توفير محركات البحث ، توفير منصات البحث للسماح للمستخدمين بطلب وتلقي الصور والفيديو والنصوص والبيانات والصور والأعمال الإلكترونية ، خدمات الاستضافة التفاعلية التي تتيح للمستخدمين نشر ومشاركة الصور الخاصة بهم وأشرطة الفيديو والنصوص والبيانات والصور على الإنترنت، خدمات الحاسوب وبالتحديد إنشاء مجتمعات افتراضية للمستخدمين للمشاركة في المناقشات والحصول على ردود الفعل وتشكيل المجتمعات الافتراضية والانخراط في الشبكات الاجتماعية ، صيانة وتحديث البرامج المتعلقة بالحاسوب والإنترنت والمحافظة على سرية كلمة المرور والوقاية من المخاطر التي تصيب الحاسوب والإنترنت وكلمة المرور ، توفير المعلومات في مجال علم الفلك والطقس والبيئة والتصميم الداخلي والتكنولوجيا وأجهزة الحاسوب والبرامج وأجهزة الحاسوب الطرفية وأجزاء الحاسوب التشغيلية والجيولوجيا والهندسة والهندسة المعمارية والبحوث الطبية والبحوث الخاصة بالمنتجات والاختبار عبر الإنترنت أو غيرها من شبكات الحاسوب أو الاتصالات الأخرى ، تصميم وتطوير برامج الحاسوب وتركيب برامج الحاسوب وصيانتها ، توفير موقع على شبكة الإنترنت يضم معلومات تقنية حول برامج الحاسوب وأجزاءه التشغيلية ، الخدمات المتعلقة بأجزاء الحاسوب التشغيلية وبرامجه وتطبيقاته والخدمات الاستشارية الخاصة بالشبكات ، الاستشارات الخاصة بالحاسوب ، توفير الدعم التقني لإصلاح ومعالجة أخطاء ومشاكل وعيوب أجهزة الحاسوب ، برمجة الحاسوب ، نقل بيانات الوثائق من نموذج في جهاز حاسوب إلى نموذج آخر ، استضافة المحتوى الرقمي على شبكات الحاسوب العالمية والشبكات اللاسلكية وشبكات الاتصالات الإلكترونية ، توفير منصات البحث لتمكين المستخدمين من طلب وتلقي والمحتويات والنصوص والأعمال المرئية والأعمال السمعية والمصنفات السمعبصرية والأعمال الأدبية والبيانات والملفات والوثائق والأعمال الإلكترونية ، توفير الاستخدام المؤقت برامج الحاسوب غير القابلة للتنزيل وتوفير التسهيلات عبر الإنترنت لتمكين المستخدمين من الوصول وتحميل برامج الحاسوب ، توفير الاستخدام المؤقت لبرامج الحاسوب غير القابلة للتحميل التي توفر التوصيات الخاصة بتطبيقات البرامج على أساس تفضيلات ورغبة المستخدم، رصد البيانات المحوسبة

وأنظمة الحاسوب والشبكات لأغراض أمنية ، تقديم الدعم والخدمات الاستشارية لتطوير أنظمة الحاسوب وقواعد البيانات والتطبيقات ، تصميم الرسوم البيانية الخاصة بتجميع صفحات المواقع الإلكترونية على الإنترنت ، المعلومات المتعلقة بأجزاء الحاسوب التشغيلية أو برامجه الموجودة على شبكة الحاسوب العالمية أو على الخط مباشرة (الإنترنت) ، إنشاء مواقع إلكترونية على شبكة الإنترنت وصيانتها ، تطوير المواقع الإلكترونية ذات الوسائط المتعددة ، استضافة مواقع الآخرين على شبكة الإنترنت ، توفير محركات البحث للحصول على البيانات عن طريق شبكات الاتصال ، تقديم خدمات "تطبيقات مزود الخدمة" (ASP) ويضم برامج الحاسوب ، تقديم خدمات "تطبيقات مزود الخدمة" (ASP) ويضم برامج الكتابة والتحميل والبث والاستلام والتعديل واستخراج والتشفير وفك التشفير والعرض والتخزين وتنظيم النص والرسومات والصور والمنشورات الإلكترونية ، خدمات "تطبيقات مزود الخدمه" (ASP) وتضم البرامج لاستخدامها فيما يتعلق بخدمة الحصول على الموسيقى من الإنترنت مقابل الاشتراك والبرامج التي تمكن المستخدمين من العزف على الموسيقى والأصوات والفيديو والنصوص والوسائط المتعددة والبرامج المتعلقة بالترفيه والتي تضم تسجيلات الأصوات الموسيقية والسمعيات ذات الصلة بالترفيه والفيديو والنصوص ومحتويات الوسائط المتعددة ، توفير الوصول المؤقت إلى الإنترنت لاستخدام البرامج الموجودة فيه غير القابلة للتحميل لتمكين المستخدمين من برمجة البرامج الصوتية والفيديو والنصوص وغير ذلك من الوسائط المتعددة بما في ذلك الموسيقى والحفلات الموسيقية وأشرطة الفيديو والإذاعة والتلفزيون والأخبار والرياضة والألعاب والأحداث الثقافية والبرامج التلفزيونية المتعلقة بالترفيه ، توفير محركات البحث للحصول على البيانات على الشبكة الحاسوبية العالمية ، تشغيل محركات البحث ، تقديم خدمات استشارات الحاسوب والدعم لمسح المعلومات في أقراص الحاسوب ، إنشاء فهارس للمعلومات على الإنترنت والمواقع والموارد الأخرى المتاحة على شبكات الحاسوب العالمية للآخرين ، تصميم الإعلانات والمواد الإعلانية للآخرين ، توفير خدمات الشبكة على الخط مباشرة (الإنترنت) التي تتيح للمستخدمين مشاركة المحتوى والصور والفيديوهات والنصوص والبيانات والصور وغيرها من الأعمال الإلكترونية المتعلقة بالترفيه المتضمنة الأفلام والتلفزيون والأعمال السمعبصرية والموسيقى والأعمال السمعية والكتب والمسرح والأعمال الأدبية والأحداث الرياضية والأنشطة الترفيهية وأنشطة الاستجمام والمباريات والفنون والرقص والمسرحيات الموسيقية والمعارض والتعليمات الرياضية والنوادي والإذاعة والكوميديا والمسابقات والأعمال البصرية والألعاب واللعب والمهرجانات والمتاحف والحدائق والأحداث الثقافية والحفلات الموسيقية والنشر والرسوم المتحركة والأحداث الجارية وعروض الأزياء وعروض الوسائط المتعددة والتاريخ واللغة والفنون الحرة والرياضيات

والأعمال التجارية والعلوم والهوايات والتكنولوجيا والثقافة والرياضة والفنون وعلم النفس والفلسفة ، توفير موقع إلكتروني يتيح لمستخدمي الحاسوب نقل وتخزين واستلام وتنزيل وبث وتدفق وعرض وتصميم ونقل ومشاركة الصور والفيديوهات والنصوص والبيانات وغيرها من الأعمال الإلكترونية ، توفير موقع إلكتروني لأغراض التواصل الاجتماعي ، توفير قواعد بيانات الحاسوب على الخط مباشرة (الإنترنت) وقواعد بيانات على الخط مباشرة (الإنترنت) قابلة للبحث في مجال التواصل الاجتماعي ، توفير المعلومات في مجال التواصل الاجتماعي ، توفير شبكة على الخط مباشرة (الإنترنت) تتيح للمستخدمين مشاركة والولوج إلى المحتوى والنص والأعمال البصرية والأعمال السمعية والأعمال السمعبصرية والأعمال الأدبية والبيانات والملفات والمستندات والأعمال الإلكترونية ، توفير موقع إلكتروني يتيح لمستخدمي الحاسوب نقل وتخزين واستلام وتنزيل وبث وتدفق وعرض وتصميم ونقل ومشاركة المحتوى والنصوص والأعمال البصرية والأعمال السمعية والأعمال السمعبصرية والأعمال الأدبية والبيانات والملفات والمستندات والأعمال الإلكترونية ، خدمات البرامج كخدمة (SaaS) متضمنة برامج للاستخدام المتعلق بخدمة الاشتراك بالمحتوى السمعي والرقمي والفيديو وشراء المحتوى السمعي والرقمي والفيديو لمرة واحدة وبالتحديد إتاحة الفرصة أمام المستخدمين للدفع مقابل إنشاء محتوى البائع ، خدمات الحاسوب وبالتحديد توفير آلية تصفية لعمليات البحث على الإنترنت تفصل النتائج المطلوبة عن المواقع الإلكترونية غير المرغوب فيها وغير الملائمة ، توفير رقابة الأهل على المواقع الإلكترونية غير اللائقة أثناء البحث على الإنترنت وتحكم الأهل في رسائل البريد الإلكتروني ، توفير بيئة شبكية على الخط مباشرة متضمنة تكنولوجيا تتيح للمستخدمين مشاركة المحتوى والصور والفيديوهات والنصوص والبيانات وغيرها من الأعمال الإلكترونية ، برمجة الحاسوب وبالتحديد تشخيص القارئ الإلكتروني ومشاكل البرامج، التخزين الإلكتروني للوسائط الإلكترونية وبالتحديد الصور والنصوص والفيديوهات والبيانات السمعية .

باســــــــــــم : أمازون تكنولوجيز ، إنك

الجنسيـــــــــــة : أمريكية

العنـــــــــــوان : ٤١٠ تيري افنيو ان ، سياتل ، واشنطن ٩٨١٠٩ ، الولايات المتحدة الأمريكية

تاريخ تقديم الطلب : ٢٠١٨/٦/٢٧

اســـــم الوكيـــــل : سماس للملكية الفكرية ش.م.م

العنـــــــــــوان : ص.ب : ٣٨٠٦ ر.ب : ١١٢ روي ، سلطنة عمان

طلب تسجيل العلامة التجارية رقم : ١٢٠٦٠٥

AMAZON BLINK

في الفئة ٩ من أجل السلع/الخدمات :

أنظمة التحكم الإلكتروني بالآلات ، برامج الحاسوب لمراقبة والتحكم بالاتصالات بين الحواسيب والأنظمة التشغيلية للآلات ، منتجات المراقبة الإلكترونية بالفيديو وبالتحديد المكونات الإلكترونية لأنظمة الأمن ، برامج الملاحة للاستخدام مع المركبات الذكية والمركبات المستقلة والآلات المتنقلة للاستخدام المتعلق بالشبكة المعلوماتية للأشياء (IoT) ، برامج الحاسوب للاستخدام في تتبع ومراقبة وضع ونطاق المركبات الذكية والمركبات المستقلة والآلات المتنقلة للاستخدام مع الأجهزة المدعمة بالشبكة المعلوماتية للأشياء (IoT) ، الأنظمة الإلكترونية والمعدات والأجهزة وبالتحديد برامج أداء المحرك وبرامج وضع الاستشعارات وبرامج واستشعارات ديناميكية ذكية للاستخدام مع الأجهزة المدعمة بالشبكة المعلوماتية للأشياء (IoT) ، الأجهزة الآلية للمراقبة الإلكترونية القائمة بذاتها التي توظف بهدف جمع الأدلة والإستخبارات السرية ، متتبعات الحركة القابلة للارتداء ، آلات التصوير القابلة للارتداء ، الحواسيب القابلة للارتداء على شكل الساعات الذكية ، الحواسيب القابلة للارتداء على شكل النظارات الذكية ، شاشات عرض الفيديو القابلة للارتداء ، سماعات الاتصالات للاستخدام مع الهواتف المحمولة واتصالات الراديو وأنظمة الاتصال الداخلي أو أجهزة إرسال واستقبال شبكة الاتصالات الأخرى .

باســــــــــــم : أمازون تكنولوجيز ، إنك

الجنسيـــــــــــة : أمريكية

العنـــــــــــوان : ٤١٠ تيري افنيو ان ، سياتل ، واشنطن ٩٨١٠٩ ، الولايات المتحدة الأمريكية

تاريخ تقديم الطلب : ٢٠١٨/٧/١١

اســـــم الوكيـــــل : سماس للملكية الفكرية ش.م.م

العنـــــــــــوان : ص.ب : ٣٨٠٦ ر.ب : ١١٢ روي ، سلطنة عمان

حـــق الأولويـــــة : (رقـــم الأولويـــة : ٥٣٩٧١ ، تاريـخ الأولويـة : ٢٠١٨/٤/١٩ ، بلـد الأولويـة : الولايات المتحدة الأمريكية)

طلب تسجيل العلامة التجارية رقم : ١٢٠٦٠٦ **AMAZON BLINK**
في الفئة ١١ من أجل السلع/الخدمات :
أجهزة الإضاءة والتدفئة وتوليد البخار والطهو والتبريد والتجفيف والتهوية وإمدادات المياه والأغراض الصحية ، الأضواء الكاشفة والأضواء والأضواء التي تعلق على الجدران ، المصابيح الكهربائية ، المصابيح الكهربائية للصمامات الثنائية الباعثة للضوء (LED) وحدات الإضاءة ، وحدات الإضاءة مع كاشف للحركة ، وحدات الإضاءة التي تعمل على البطارية ، وحدات الإضاءة الكهربائية وبالتحديد الإضاءة البديلة للأمان عند انقطاع التيار الكهربائي ، وحدات الإضاءة الحاملة للمصباح المعلق على الجدران ، مفاتيح الإضاءة ، التحكم بالإضاءة ، أنظمة الإضاءة وبالتحديد الوحدات للصمامات الثنائية الباعثة للضوء (LED) وإمدادات الطاقة والأسلاك ، أجهزة الإضاءة وبالتحديد تركيبات الإضاءة ، أضواء الأسقف ، قطع أضواء الأسقف ، الأضواء الكهربائية الليلية ، وحدات صمامات الإضاءة الثنائية الباعثة للضوء (LED) للاستخدام في تطبيقات الإضاءة للعرض والتجارة والصناعة والسكن والهندسة المعمارية ، وحدات صمامات الإضاءة الثنائية الباعثة للضوء (LED) للإضاءة الداخلية والخارجية ، الأضواء المستخدمة في إضاءة الأدراج والأبواب وأقسام أخرى من المباني ، المصابيح المحمولة التي تعمل على البطاريات والتي يمكن وضعها على الأسطح حيث لا تتوفر مصادر إضاءة أخرى ، الأضواء المحمولة لاستخدامات عدة ، وحدات الإضاءة التي تعمل على الطاقة الشمسية وبالتحديد وحدات الإضاءة الداخلية والخارجية تعمل على الطاقة الشمسية وتجهيزاتها ، الأضواء ، الأضواء التي تعلق على الجدران ، وحدات المصابيح الكهربائية المتوهجة ، وحدات الإضاءة للاستخدام في المرائب ومواقف السيارات على مستويات عدة ، وحدات الإضاءة للاستخدام في مواقف السيارات والممرات ، صمامات الضوء الثنائية ، وحدات الأضواء الكهربائية المكبرة ، مصابيح الأضواء المصغرة ، وحدات الإضاءة التي تندمج مع ضوء النهار الطبيعي وإضاءة الفلورسنت ، الإضاءة للخزائن والمخازن ومساحات العمل والسقيفة (الحظائر) والرفوف والخزائن ، أنظمة الإضاءة للاستخدام عند انقطاع التيار الكهربائي .

باسم : أمازون تكنولوجيز ، إنك
الجنسية : أمريكية
العنوان : ٤١٠ تيري افنيو ان ، سياتل ، واشنطن ٩٨١٠٩ ، الولايات المتحدة الأمريكية
تاريخ تقديم الطلب : ٢٠١٨/٧/١١
اسم الوكيل : سماس للملكية الفكرية ش.م.م
العنوان : ص.ب : ٣٨٠٦ ر.ب : ١١٢ روي ، سلطنة عمان
حق الأولوية : (رقم الأولوية : ٥٣٩٧١ ، تاريخ الأولوية : ٢٠١٨/٤/١٩ ، بلد الأولوية : الولايات المتحدة الأمريكية)

طلب تسجيل العلامة التجارية رقم : ١٢٠٦٠٧ AMAZON BLINK
في الفئة ١٢ من أجل السلع/الخدمات :
المركبات البرية ، المركبات الآلية وبالتحديد المركبات الآلية المبتكرة ، قاعدة آلات التصوير للمركبات ، قطع واكسسوارات المركبات البرية وبالتحديد المعادلات (الموازنات) وأذرع التوصيل وأحزمة المحركات ومحركات الديزل وغير الديزل والمحاور وتروس التدوير ووحدات التوجيه والزجاج الأمامي ودواسات الأبواب وواقيات الطين والعجلات وسلاسل الإطارات والمصدات ونواقل الحركة ، العربات .

باســــــــــم : أمازون تكنولوجيز ، إنك
الجنسيـــــــــة : أمريكية
العنـــــــــوان : ٤١٠ تيري افنيو ان ، سياتل ، واشنطن ٩٨١٠٩ ، الولايات المتحدة الأمريكية
تاريخ تقديم الطلب : ٢٠١٨/٧/١١
اســـم الوكيـــل : سماس للملكية الفكرية ش.م.م
العنـــــــــوان : ص.ب : ٣٨٠٦ ر.ب : ١١٢ روي ، سلطنة عمان
حـــق الأولويـــة : (رقـــم الأولويـــة : ٥٣٩٧١ ، تاريـــخ الأولويـــة :٢٠١٨/٤/١٩ ، بلـــد الأولويـــة : الولايات المتحدة الأمريكية)

طلب تسجيل العلامة التجارية رقم : ١٢٠٦٠٨ AMAZON BLINK
في الفئة ٣٥ من أجل السلع/الخدمات :
خدمات متاجر البيع بالتجزئة في مجالات الإلكترونيات الاستهلاكية والسلع الاستهلاكية العامة ومعدات الأمن والمراقبة والمعدات السمعبصرية ، خدمات متاجر البيع بالتجزئة المتضمنة مجموعة واسعة من البضائع الاستهلاكية للآخرين .

باســــــــــم : أمازون تكنولوجيز ، إنك
الجنسيـــــــــة : أمريكية
العنـــــــــوان : ٤١٠ تيري افنيو ان ، سياتل ، واشنطن ٩٨١٠٩ ، الولايات المتحدة الأمريكية
تاريخ تقديم الطلب : ٢٠١٨/٧/١١
اســـم الوكيـــل : سماس للملكية الفكرية ش.م.م
العنـــــــــوان : ص.ب : ٣٨٠٦ ر.ب : ١١٢ روي ، سلطنة عمان
حـــق الأولويـــة : (رقـــم الأولويـــة : ٥٣٩٧١ ، تاريـــخ الأولويـــة : ٢٠١٨/٤/١٩ ، بلـــد الأولويـــة : الولايات المتحدة الأمريكية)

طلب تسجيل العلامة التجارية رقم : ١٢١٥٧٢

رينج

في الفئة ٩ من أجل السلع/الخدمات :

الأجهزة والبرامج للاستخدام للاتصال والتحكم بالأجهزة المدعمة بالشبكة المعلوماتية للأشياء (IoT) ، أجهزة للرصد (المراقبة) المنزلي والبيئي والتحكم والتشغيل الآلي ، العدد الخاصة بمراقبة الأمن ، أنظمة مراقبة جهاز الإنذار ، أجهزة وبرامج الحاسوب التي تتيح الوصول إلى البيانات ومشاركتها بين الأجهزة بهدف تسهيل عمليات الرصد (المراقبة) المنزلي والبيئي والتحكم والتشغيل الآلي ، أجهزة تحليل البيانات وعدد الاتصال الداخلي ، أجهزة التشغيل الآلي للمنزل ، أجهزة قائمة بذاتها للمعلومات تعمل عبر التحكم بالصوت ، أجهزة وعدد إنذارات ضد الاختراقات والسرقة ، تركيب أنظمة ضد السرقة ، عدد مراقبة الأمن ، الأجهزة والعدد الفوتوغرافية ، الأجهزة والعدد البصرية ، الأجهزة والعدد الخاصة بالتسجيل وإرسال وإعادة استنطاق الصوت والصورة ، أجهزة الحاسوب التشغيلية وبرامج الحاسوب لمعاملة ومزأمنة وتسجيل وتنظيم وتنزيل وتحميل وإرسال وتدفق وإستقبال ولعب وعرض الصور والصوت والفيديو وملفات البيانات ، أجهزة الاتصال لإرسال الصوت والصور والبيانات ، أجهزة إرسال وإستقبال الصوت والبيانات ، برامج الحاسوب ، الأجراس ، الأقفال الإلكترونية ، أجهزة استشعار الحركة وأجهزة الإنذارات وإنذارات الاستشعار وأجهزة الإنذار وأجهزة الاستشعار والكاشفات ومكبرات الصوت ، أجهزة المراقبة بتسجيل الفيديو ، كاميرات الأمن ، كاميرات فيديو لمراقبة المساكن من الداخل والخارج والمباني التجارية بالإضافة إلى أجهزة تحكم عن بعد للمراقبة والتحكم والتشغيل الآلي عن بعد ، أجهزة تدفق الفيديو ، التسجيل بالفيديو وأجهزة إستقبال الفيديو ، الكاميرات ، كاميرات الويب ، أجهزة وعدد للرؤية الليلية ، جهاز الإنذار وحمالة وقاعدة الكاميرا ، كاشفات المخاطر البيئية وبالتحديد الأجهزة التي تكشف وتسجل وجود المياه ومستوى الرطوبة ودرجات الاحترار والحرارة والحركة والتنقل والأصوات ، عدد وكاميرات الدوائر التلفيزيونية المغلقة ، أضواء الأمن ، أجهزة مراقبة الأطفال والحيوانات الأليفة ووحدات مشاهدة الحيوانات الأليفة ، قطع وتجهيزات أكسسوارات للبضائع السابق ذكرها ، برامج المراقبة ، برامج الحاسوب والتطبيقات للرصد (المراقبة) المنزلي والبيئي والتحكم والتشغيل الآلي ، برامج وبرامج التطبيقات التي تتيح للمستخدمين التعرف على الزائرين والاتصال بهم ، مجموعات تطوير البرامج (SDKs) المؤلفة من برامج الكمبيوتر لتطوير واستخدام وتوافقية واجهات برمجة التطبيقات (APIS) التي تستخدمها الأجهزة الإلكترونية والأنظمة والتقاطعات التي تتبادل البيانات عبر شبكات الاتصال والإنترنت والذي يتصل مع التخزين السحابي وخدمات التبادل ، مجموعات تطوير البرامج (SDKs) تضم أدوات

تطوير برامج الحاسوب وبرامج حاسوب للاستخدام كواجهة برمجة التطبيقات (API) لإنشاء البرامج والتطبيقات المتعلقة بأجهزة المستخدم المتصلة بالإنترنت ، مجموعات تطوير البرامج (SDKs) تضم أدوات تطوير برامج الحاسوب وبرامج حاسوب للاستخدام كواجهة برمجة التطبيقات (API) لإنشاء برامج وتطبيقات متعلقة بالحماية ضد السرقة وأنظمة الأمن وأنظمة مراقبة المنازل ومراكز العمل ، برامج التعرف الشخصي والأمر الصوتي ، برامج الحاسوب المستخدمة في مراقبة أجهزة قائمة بذاتها للمعلومات تعمل عبر التحكم بالصوت وأجهزة المساعدة الشخصية ، برامج كمبيوتر للمراقبة والتحليل عن بعد ، أنظمة التحكم الإلكتروني بالآلات ، برامج الحاسوب لمراقبة والتحكم بالاتصالات بين الحواسيب والأنظمة التشغيلية للآلات ، منتجات المراقبة الإلكترونية بالفيديو وبالتحديد المكونات الإلكترونية لأنظمة الأمن ، برامج الملاحة للاستخدام مع المركبات الذكية والمركبات المستقلة والآلات المتنقلة للاستخدام المتعلق بالشبكة المعلوماتية للأشياء (IoT) ، برامج الحاسوب للاستخدام في تتبع ومراقبة وضع ونطاق المركبات الذكية والمركبات المستقلة والآلات المتنقلة للاستخدام مع الأجهزة المدعمة بالشبكة المعلوماتية للأشياء (IoT) ، الأنظمة الإلكترونية والمعدات والأجهزة وبالتحديد برامج أداء المحرك وبرامج وضع الاستشعارات وبرامج واستشعارات ديناميكية ذكية للاستخدام مع الأجهزة المدعمة بالشبكة المعلوماتية للأشياء (IoT) ، الأجهزة الآلية للمراقبة الإلكترونية القائمة بذاتها التي توظف بهدف جمع الأدلة والإستخبارات السرية ، متتبعات الحركة القابلة للارتداء ، آلات التصوير القابلة للارتداء ، الحواسيب القابلة للارتداء على شكل الساعات الذكية ، لحواسيب القابلة للارتداء على شكل النظارات الذكية ، شاشات عرض الفيديو القابلة للارتداء ، سماعات الاتصالات للاستخدام مع الهواتف المحمولة واتصالات الراديو وأنظمة الاتصال الداخلي أو أجهزة إرسال واستقبال شبكة الاتصالات الأخرى .

باســــــــــــم : اية ٩.كوم ، انك

الجنسيـــــــــــة : أمريكية

العنـــــــــــوان : ١٠١ لايتون افينيو ، بالو التو ، سي اية ٩٤٣٠١، الولايات المتحدة الأمريكية

تاريخ تقديم الطلب : ٢٠١٨/٨/٢٨

اســـــم الوكيـــــل : سماس للملكية الفكرية ش.م.م

العنـــــــــــوان : ص.ب : ٣٨٠٦ ر.ب : ١١٢ روي ، سلطنة عمان

طلب تسجيل العلامة التجارية رقم : ١٢١٥٧٣

رينج

في الفئة ١١ من أجل السلع/الخدمات :

أجهزة الإضاءة والتدفئة وتوليد البخار والطهو والتبريد والتجفيف والتهوية وإمدادات المياه والأغراض الصحية ، الأضواء الكاشفة والأضواء والأضواء التي تعلق على الجدران ، المصابيح الكهربائية ، المصابيح الكهربائية للصمامات الثنائية الباعثة للضوء (LED) وحدات الإضاءة ، وحدات الإضاءة مع كاشف للحركة ، وحدات الإضاءة التي تعمل على البطارية ، وحدات الإضاءة الكهربائية وبالتحديد الإضاءة البديلة للأمان عند انقطاع التيار الكهربائي ، وحدات الإضاءة الحاملة للمصباح المعلق على الجدران ، مفاتيح الإضاءة ، التحكم بالإضاءة ، أنظمة الإضاءة وبالتحديد الوحدات للصمامات الثنائية الباعثة للضوء (LED) وإمدادات الطاقة والأسلاك ، أجهزة الإضاءة وبالتحديد تركيبات الإضاءة ، أضواء الأسقف ، قطع أضواء الأسقف ، الأضواء الكهربائية الليلية ، وحدات صمامات الإضاءة الثنائية الباعثة للضوء (LED) للاستخدام في تطبيقات الإضاءة للعرض والتجارة والصناعة والسكن والهندسة المعمارية ، وحدات صمامات الإضاءة الثنائية الباعثة للضوء (LED) للإضاءة الداخلية والخارجية ، الأضواء المستخدمة في إضاءة الأدراج والأبواب وأقسام أخرى من المباني ، المصابيح المحمولة التي تعمل على البطاريات والتي يمكن وضعها على الأسطح حيث لا تتوفر مصادر إضاءة أخرى ، الأضواء المحمولة للاستخدامات عدة ، وحدات الإضاءة التي تعمل على الطاقة الشمسية وبالتحديد وحدات الإضاءة الداخلية والخارجية تعمل على الطاقة الشمسية وتجهيزاتها ، الأضواء ، الأضواء التي تعلق على الجدران ، وحدات المصابيح الكهربائية المتوهجة ، وحدات الإضاءة للاستخدام في المرائب ومواقف السيارات على مستويات عدة ، وحدات الإضاءة للاستخدام في مواقف السيارات والممرات ، صمامات الضوء الثنائية ، وحدات الأضواء الكهربائية المكبرة ، مصابيح الأضواء المصغرة ، وحدات الإضاءة التي تندمج مع ضوء النهار الطبيعي وإضاءة الفلورسنت ، الإضاءة للخزائن والمخازن ومساحات العمل والسقيفة (الحظائر) والرفوف والخزائن ، أنظمة الإضاءة للاستخدام عند انقطاع التيار الكهربائي .

باســــــــــــم : اية ٩.كوم ، انك

الجنسيـــــــــــة : أمريكية

العنـــــــــــوان : ١٠١ لايتون افينيو ، بالو التو ، سي اية ٩٤٣٠١، الولايات المتحدة الأمريكية

تاريخ تقديم الطلب : ٢٠١٨/٨/٢٨

اســـــم الوكيـــــل : سماس للملكية الفكرية ش.م.م

العنـــــــــــوان : ص.ب : ٣٨٠٦ ر.ب : ١١٢ روي ، سلطنة عمان

طلب تسجيل العلامة التجارية رقم : ١٢١٥٧٧

رينج

في الفئة ٤١ من أجل السلع/الخدمات :

خدمات التسجيل الصوتي وتسجيل الفيديو ، خدمات تسجيل الفيديو بالاشتراك ، خدمات المكتبة الإلكترونية لتوفير المعلومات الإلكترونية (بما فيها معلومات الإرشيف) على شكل معلومات صوتية و/أو عبر الفيديو ، خدمات النصح والاستشارات المتعلقة بالخدمات التي سبق ذكرها .

باســــــــــــم : اية ٩.كوم ، انك

الجنسيـــــــــــة : أمريكية

العنـــــــــــوان : ١٠١ لايتون افينيو ، بالو التو ، سي اية ٩٤٣٠١، الولايات المتحدة الأمريكية

تاريخ تقديم الطلب : ٢٠١٨/٨/٢٨

اســـــم الوكيـــــل : سماس للملكية الفكرية ش.م.م

العنـــــــــــوان : ص.ب : ٣٨٠٦ ر.ب : ١١٢ روي ، سلطنة عمان

طلب تسجيل العلامة التجارية رقم : ١٢١٥٧٨

رينج

في الفئة ٤٢ من أجل السلع/الخدمات :

منصات برامج الحاسوب لاستخدامها مع أنظمة المراقبة المنزلية والبيئية والتحكم والتشغيل الآلي ، خدمات البرامج كخدمة (SaaS) التي تضم برامج حاسوب للاستخدام مع أنظمة المراقبة المنزلية والبيئية والتحكم والتشغيل الآلي ، تطبيقات مزود الخدمة التي تضم برامج واجهة برمجة التطبيقات (API) لأنظمة المراقبة المنزلية والبيئية والتحكم والتشغيل الآلي ، خدمات المنصات كخدمة (PaaS) التي تضم برامج حاسوب لاستخدامها في توصيل ومراقبة الأجهزة الإلكترونية للشبكة المعلوماتية للأشياء (IoT) ، خدمات البرامج كخدمة (SaaS) التي تضم برامج حاسوب لتوصيل وتشغيل ودمج ومراقبة وإدارة الأجهزة الإلكترونية الاستهلاكية المتصلة بالشبكة ، خدمات المنصات كخدمة (PaaS)

التي تضم برامج حاسوب للاستخدام في توصيل ومراقبة الأجهزة الإلكترونية للشبكة المعلوماتية للأشياء (IoT) ، خدمات البرامج كخدمة (SaaS) التي تضم برامج حاسوب لتوصيل وتشغيل ودمج ومراقبة وإدارة الأجهزة الإلكترونية الاستهلاكية المتصلة بالشبكة ، خدمات تطبيقات مزود الخدمة (ASP) والتي تضم برامج لمراقبة ودمج وتشغيل وتوصيل وإدارة أجهزة المعلومات التي تعمل بالتحكم الصوتي وبالتحديد الأجهزة الإلكترونية الاستهلاكية الذكية المتصلة سحابيا والتي ممكن التحكم بها صوتيا ، تطبيقات البرامج الأمنية ومكافحة السرقات ، تطبيقات البرامج التي تسمح للمستخدمين بالتعرف على الأشخاص والتواصل معهم على الباب ، تطبيقات البرامج للأوامر الصوتية ، خدمات الحاسوب بالتحديد توفير موقع إلكتروني يضم تقنية لاستخدامها في أنظمة المراقبة المنزلية والبيئية والتحكم والتشغيل الآلي ، خدمات الحاسوب بالتحديد توفير بوابة إلكترونية تضم تقنية تمكن المستخدمين من التفاعل عن بعد مع أنظمة المراقبة المنزلية والبيئية والتحكم والتشغيل الآلي ، توفير على الخط مباشرة (الإنترنت) برامج قابلة للتنزيل لتسجيل وإظهار وتخزين ومشاركة وتحليل الصوت والفيديو على الإنترنت ، توفير الاستخدام المؤقت على الخط مباشرة (الإنترنت) لبرامج غير قابلة للتنزيل لإدارة ونقل البيانات ، تصميم وتطوير أجزاء الحاسوب التشغيلية وبرامج الحاسوب ، استضافة موقع إلكتروني لتخزين البيانات إلكترونيا ، مراقبة أنظمة الحاسوب عن طريق الاتصال عن بعد ، مراقبة أنظمة الكاميرا بواسطة الاتصال عن بعد ، تركيب وصيانة وإصلاح برامج الحاسوب ، خدمات التخزين والتسجيل السحابي ، التخزين الإلكتروني للوسائط الإلكترونية وبالتحديد الصور والنصوص والصوت وبيانات الفيديو ، توفير على الخط مباشرة تطبيق قائم على الإنترنت وغير قابل للتنزيل لتمكين المستخدمين من مشاركة الفيديو ، توفير بيئة شبكية على الخط مباشرة تضم تقنية تمكن المستخدمين من مشاركة البيانات ، توفير الاستخدام المؤقت برامج على الخط مباشرة وغير قابلة للتنزيل لتسجيل وإظهار وتخزين ومشاركة وتحليل البيانات ، خدمات دعم تقنية المعلومات ، توفير الدعم الفني ، خدمات النصح والاستشارات المتعلقة بالخدمات سابقة الذكر.

باســــــــــــم : اية ٩.كوم ، انك

الجنسيـــــــــــة : أمريكية

العنـــــــــــوان : ١٠١ لايتون افينيو ، بالو التو ، سي اية ٩٤٣٠١، الولايات المتحدة الأمريكية

تاريخ تقديم الطلب : ٢٠١٨/٨/٢٨

اســـــم الوكيـــــل : سماس للملكية الفكرية ش.م.م

العنـــــــــــوان : ص.ب : ٣٨٠٦ ر.ب : ١١٢ روي ، سلطنة عمان

طلب تسجيل العلامة التجارية رقم : ١٢١٥٨٠

في الفئة ٤٥ من أجل السلع/الخدمات :

رينج

خدمات المراقبة وأمن المنازل ، خدمات النصح والاستشارات والمعلومات المتعلقة بالمراقبة وأمن المنازل ، المراقبة الإلكترونية والخدمات الأمنية للعقارات السكنية والتجارية ، توفير المعلومات المتعلقة بالأمن ومنع الجرائم ، خدمات الاستشارات والنصح والمعلومات المتعلقة بخدمات المراقبة وأمن المنازل ، توفير موقع إلكتروني يضم معلومات متعلقة بالأمن ومنع الجرائم .

باســــــــــــم : اية ٩.كوم ، انك

الجنسيـــــــــــة : أمريكية

العنـــــــــــوان : ١٠١ لايتون افينيو ، بالو التو ، سي اية ٩٤٣٠١، الولايات المتحدة الأمريكية

تاريخ تقديم الطلب : ٢٠١٨/٨/٢٨

اســـــم الوكيـــــل : سماس للملكية الفكرية ش.م.م

العنـــــــــــوان : ص.ب : ٣٨٠٦ ر.ب : ١١٢ روي ، سلطنة عمان

طلب تسجيل العلامة التجارية رقم : ٩٩١٢٨

في الفئة ٣١ من أجل السلع/الخدمات :

المنتجات الزراعية ومنتجات البساتين والغابات والغلال غير الواردة في فئات أخرى والحيوانات الحية والفواكة والخضروات الطازجة والبذور والنباتات والزهور الطبيعية والمواد الغذائية الخاصة بالحيوانات والشعير المنبت والشتول والأشجار .

باســــــــــــم : مايسن دى فلورز ش.ذ.م.م

الجنسيـــــــــــة : إماراتية

العنـــــــــــوان : المدينة الرياضية ، كونترول تاور ، سايت ١٣٠٢ ، ص.ب : ٥٠٢٣٨٥ دبي ، الإمارات العربية المتحدة

تاريخ تقديم الطلب : ٢٠١٥/١١/٢٤

اســـــم الوكيـــــل : الزينة العالمية ش.م.م

العنـــــــــــوان : ص.ب : ٤٧٤ ر.ب : ١٣١

طلب تسجيل العلامة التجارية رقم : ١٠٨٨٦٧

في الفئة ٢٥ من أجل السلع/الخدمات :

الملابس ، تحديدا البلوزات وقمصان نصف الكم والقبعات والجوارب القصيرة .

باســــــــــــم : شركة سكاي زون ، إل إل سي

الجنسيـــــــــــة : أمريكية

العنـــــــــــوان : ١٢٠١ دبليو . فيفث ستريت ، سويت تي - ٣٤٠ ، لوس أنجليس ، سي أيه ٩٠٠١٧ ، الولايات المتحدة الأمريكية

تاريخ تقديم الطلب : ٢٠١٧/٣/ ٢٧

اســـــم الوكيـــــل : الزينة العالمية ش.م.م

العنـــــــــــوان : ص.ب : ٤٧٤ ر.ب : ١٣١

طلب تسجيل العلامة التجارية رقم : ١٠٨٨٧٩

SkySocks

في الفئة ٢٥ من أجل السلع/الخدمات :

الملابس ، تحديدا البلوزات وقمصان النوم نصف الكم والقبعات والجوارب القصيرة .

باســــــــــــم : شركة سكاي زون ، إل إل سي

الجنسيـــــــــــة : أمريكية

العنـــــــــــوان : ١٢٠١ دبليو . فيفث ستريت ، سويت تي - ٣٤٠ ، لوس أنجليس ، سي أيه ٩٠٠١٧ ، الولايات المتحدة الأمريكية

تاريخ تقديم الطلب : ٢٠١٧/٣/٢٧

اســـــم الوكيـــــل : الزينة العالمية ش.م.م

العنـــــــــــوان : ص.ب : ٤٧٤ ر.ب : ١٣١

طلب تسجيل العلامة التجارية رقم : ١٠٨٨٨٢

Freedome

في الفئة ٢٥ من أجل السلع/الخدمات :

الملابس ، تحديدا البلوزات وقمصان نصف الكم والقبعات والجوارب القصيرة .

باســــــــــــم : شركة سكاي زون ، إل إل سي

الجنسيـــــــــــة : أمريكية

العنـــــــــــوان : ١٢٠١ دبليو ، فيفث ستريت - سويت تي - ٣٤٠ ، لوس انجليس ، الولايات المتحدة الأمريكية

تاريخ تقديم الطلب : ٢٠١٧/٣/٢٧

اســـــم الوكيـــــل : الزينة العالمية ش.م.م

العنـــــــــــوان : ص.ب : ٤٧٤ ر.ب : ١٣١

طلب تسجيل العلامة التجارية رقم : ١٠٩٩١٦

في الفئة ٣ من أجل السلع/الخدمات :

مستحضرات التبييض وغيرها من المستحضرات المستخدمة في غسيل وكي الملابس ، مستحضرات التنظيف ، والصقل والتقشير والتجليغ ، الصابون ، العطور ، الزيوت العطرية ، مستحضرات التجميل ، محاليل الغسيل والعناية بالشعر ، مستحضرات تنظيف والعناية بالأسنان الصناعية ، كريمات الوجه ، المراهم (مرهم العناية) .

The Camel Soap Factory

باســــــــــــم : ستيفاني لوماس

الجنسيـــــــــــة : إماراتية

العنـــــــــــوان : ١٥٢ ديما ٣ ، البحيرات ، دبي ، الإمارات العربية المتحدة

تاريخ تقديم الطلب : ٢٠١٧/٥/٧

اســـــم الوكيـــــل : الزينة العالمية ش.م.م

العنـــــــــــوان : ص.ب : ٤٧٤ ر.ب : ١٤١

طلب تسجيل العلامة التجارية رقم : ١١٠٧١٩

CERA

في الفئة ١١ من أجل السلع/الخدمات :

أجهزة التنظيف الصحية (بيديتس) ، أجهزة تصريف المياه(أدوات صحية) ، الأدوات الصحية ، بالوعة الصرف الصحي ، المباول ، أحواض التسخين ، أحواض الغسيل الصحية وخزانات المياه ، المعدات والتراكيب الصحية .

باســــــــــــم : سيرا سانتيري ويرز ليمتد

الجنسيـــــــــــة : هندية

العنـــــــــــوان : مادوسودان هاوس ، أوبوست نافران غوبا تيليفون إكشينج ،أحمد أباد ٣٨٠٠١٥ ،كوجورات ، الهند

تاريخ تقديم الطلب : ٢٠١٧/٦/٦

اســـــم الوكيـــــل : الزينة العالمية ش.م.م

العنـــــــــــوان : ص.ب : ٤٧٤ ر.ب : ١٤١

CERA

طلب تسجيل العلامة التجارية رقم : ١١٠٧٢٠

في الفئة ١٩ من أجل السلع/الخدمات :

البلاط ، مواد البناء (غير المعدنية) ، أنابيب الصلب غير المعدنية للمباني ، الأسفلت ، الملاعب والقار ، المباني المعدنية القابلة للنقل ، الآثار، غير المعدنية .

باســــــــــــم : سيرا سانتيري ويرز ليمتد

الجنسيـــــــــــة : هندية

العنـــــــــــوان : مادوسودان هاوس ، أوبوست نافران غوبا تيليفون إكشينج ، أحمد أباد ٣٨٠٠١٥ ، كوجورات ، الهند

تاريخ تقديم الطلب : ٢٠١٧/٦/٦

اســـــم الوكيـــــل : الزينة العالمية ش.م.م

العنـــــــــــوان : ص.ب : ٤٧٤ ر.ب : ١٤١

JOHN MILLER

طلب تسجيل العلامة التجارية رقم : ١١٠٧٦٧

في الفئة ٢٥ من أجل السلع/الخدمات :

الملابس الجاهزة والقمصان والقمصان الجاهزة والسراويل والسترات ، الدنيم ، والبدلات الرسمية والجاكيتات ، معاطف الخصر ، ربطات العنق (الجرافات)، ربطات العنق الصغيرة الأزياء والاكسسوارات المصنوعة من الملابس .

باســــــــــــم : فيوتشر براندز ليمتد

الجنسيـــــــــــة : هندية

العنـــــــــــوان : نولدج هاوس ، شيام ناجار أوف جوجشوارى فيرولى لنك روود ، جوجشوارى (الشرق) مومباى - ٤٠٠٠٦٠ مهاراشترا ، الهند

تاريخ تقديم الطلب : ٢٠١٧/٦/٨

اســـــم الوكيـــــل : الزينة العالمية ش.م.م

العنـــــــــــوان : ص.ب : ٤٧٤ ر.ب : ١٤١

طلب تسجيل العلامة التجارية رقم : ١١١٠٨٣

INDIGO NATION

في الفئة ٢٥ من أجل السلع/الخدمات :

الملابس ، الملابس الجاهزة ، ألبسة القدم ، الأحذية والأبواط ، الصنادل ، الأزياء والاكسسوارات المصنوعة من الملابس ، أحذية وألبسة القدم ، القبعات .

باســــــــــــم : فيوتشر لايفستايل فاشيونز ليمتد

الجنسيـــــــــــة : هندية

العنـــــــــــوان : نولدج هاوس ، شيام نجار ، أوف جوغشوارى فيرولى لينك رود ، جوغشوارى ايست مومباى ٤٠٠٠٦٠ ماهاراشترا ، الهند

تاريخ تقديم الطلب : ٢٠١٧/٦/٢٢

اســـــم الوكيـــــل : الزينة العالمية ش.م.م

العنـــــــــــوان : ص.ب : ٤٧٤ ر.ب : ١٣١

طلب تسجيل العلامة التجارية رقم : ١١١٠٨٤

SCULLERS

في الفئة ٢٥ من أجل السلع/الخدمات :

الملابس ، الملابس الجاهزة ، ألبسة القدم ، الأحذية والأبواط ، الصنادل ، الأزياء والاكسسوارات المصنوعة من الملابس ، أحذية وألبسة القدم ، القبعات .

باســــــــــــم : فيوتشر لايفستايل فاشيونز ليمتد

الجنسيـــــــــــة : هندية

العنـــــــــــوان : نولدج هاوس ، شيام نجار ، أوف جوغشوارى فيرولى لينك رود ، جوغشوارى ايست مومباى ٤٠٠٠٦٠ ماهاراشترا ، الهند

تاريخ تقديم الطلب : ٢٠١٧/٦/٢٢

اســـــم الوكيـــــل : الزينة العالمية ش.م.م

العنـــــــــــوان : ص.ب : ٤٧٤ ر.ب : ١٣١

U.S. POLO ASSN.

طلب تسجيل العلامة التجارية رقم : ١١١٥٥٦

في الفئة ٣٥ من أجل السلع/الخدمات :

خدمات متاجر البيع بالتجزئة وخدمات البيع عبر الإنترنت في مجال الملابس والملابس الجاهزة والأزياء والاكسسوارات ، خدمات إدارة الأعمال، وبالتحديد تنظيم و إدارة بطولات لعبة البولو ، الترويج للمسابقات الرياضية للأخرين .

باســــــــــــم : يونايتد ستيتس بولو أسوسييشن

الجنسيـــــــــــة : أمريكية

العنـــــــــــوان : ١٤٠٠ سنتربارك درايف سويت ٢٠٠ ، فلوريدا ٣٣٤٠١ ، الولايات المتحدة الأمريكية

تاريخ تقديم الطلب : ٢٠١٧/٧/١٩

اســـــم الوكيـــــل : الزينة العالمية ش.م.م

العنـــــــــــوان : ص.ب : ٤٧٤ ر.ب : ١٣١

طلب تسجيل العلامة التجارية رقم : ١١٣٠٩٤

في الفئة ٣٠ من أجل السلع/الخدمات :

القهوة ، القهوة الفورية ، القهوة المطحونة ، مستخلصات القهوة ، خليط من القهوة بما في ذلك المحتوية على القشطة غير اللبنية والحليب والسكر ، بدائل القهوة .

G7 COFFEE INSTANT COFFEE

باســــــــــــم : لى هونغ دييب ثاو

الجنسيـــــــــــة : فيتنامية

العنـــــــــــوان : ٣١ تو زونج ، وارد ٧ ، مقاطعة ٣ ، هو تشي منه سيتي ، فيتنام

تاريخ تقديم الطلب : ٢٠١٧/٩/٢٧

اســـــم الوكيـــــل : الزينة العالمية ش.م.م

العنـــــــــــوان : ص.ب : ٤٧٤ ر.ب : ١٣١

طلب تسجيل العلامة التجارية رقم : ١١٦٤٢٠

في الفئة ١٢ من أجل السلع/الخدمات :

مركبات للتنقل عن طريق البر أو الجو أو السكك الحديدية ، السيارات والشاحنات والشاحنات المقطورة ودراجات نارية ، محركات للمركبات البرية ، هياكل السيارات .

大运
DAYUN

باســــــــــــم : غوانز هو دايون موتور سيكل كو. ليمتد

الجنسيـــــــــــة : صينية

العنـــــــــــوان : no.١٢ ، طريق يونغفا ، حي هوادو،مدينة قوانغتشو ، مقاطعة قوانغدونغ ، الصين

تاريخ تقديم الطلب : ٢٠١٨/١/٣١

اســـــم الوكيـــــل : الزينة العالمية ش.م.م

العنـــــــــــوان : ص.ب : ٤٧٤ ر.ب : ١٣١

طلب تسجيل العلامة التجارية رقم : ١١٦٧٣٤

Baseus

في الفئة ٩ من أجل السلع/الخدمات :

الوصلات معدات معالجة البيانات ، معدات القراءة (معدات معالجة البيانات) محركات أقراص الذاكرة USB الفارغة ، حقائب حمل الحواسيب المتنقلة ، أغطية لأجهزة الكمبيوتر اللوحي ، غطاء حماية شاشة الكمبيوتر ، غطاء للهواتف الذكية ، علب حفظ الهواتف الذكية ، غطاء حماية شاشة الهاتف المحمول ، حوامل للكاميرات الثلاثية (TRIPODS) مكبرات الصوت ، السماعات ، جهاز التحكم بالصوت ، مكبرات الصوت الخوذة كمعدات الواقع الافتراضي ، أجهزة دمج الصوت ، عصا السيلفي ، كابلات USB للهواتف المحمولة ، الوصلات للخطوط الكهربائية ، شواحن البطاريات ، البطاريات

الكهربائية ، أجهزة تسمح بإستخدام الهاتف المحمول فى السيارة ، أجهزة دعم الحواسيب المحمولة ، أجهزة دعم الهاتف المحمول ، شواحن USB وصلة نقل التيار الكهربائي ، منصات الشحن/ والبطاريات الكهربائية القابلة للشحن، أجهزة الشحن اللاسلكية ، أجهزة شحن البطاريات للاستخدام مع الهواتف النقالة ٢٩ ، أجهزة شحن البطاريات للاستخدام مع بطاريات السيارة ، خزائن حفظ مكبرات الصوت ، الآلات الحاسبة ، الأجهزة المستخدمة في جعل الشاشات تعمل باللمس ، الأجهزة المساعدة للحواسيب ، أجهزة الملاحة للمركبات (الحواسيب المحمولة على متن السفن) ، الأغطية الواقية لشاشات العرض لتوفير الظل والخصوصية وتكييفها خصيصا إلى الأجهزة الإلكترونية ، وهي الهواتف المحمولة، السماعات، أجهزة قراءة بطاقات الذاكرة الإلكترونية ، المصابيح المستخدمة في التصوير الفوتوغرافي ، دوائر الوصل البيني للكاميرات الفيديوية ، موصلات ومزودات إمدادات الطاقة للاستخدام مع الأجهزة الإلكترونية المحمولة ، نظم التصوير الحراري ، ليس للاستخدام الطبي، منصات شحن USB لاستخدامها في المركبات ، مسجلات الفيديو، أغطية الكاميرات ، الكاميرات التصوير الفوتوغرافي .

باســــــــــــم : شينزن تايمز إنوفيشن تكنولوجي كو ليمتد

الجنسيـــــــــــة : صينية

العنـــــــــــوان : غرفة ٠٣ ، f/٦، بناء٣ ،وينليد ، طريق فادا ، شارع بانتيان ، مقاطعة ونغ قانغ ، مدينة شينزن ، مقاطعة قوانغدونغ ، الصين

تاريخ تقديم الطلب : ٢٠١٨/٢/١٣

اســـــم الوكيـــــل : الزينة العالمية ش.م.م

العنـــــــــــوان : ص.ب : ٤٧٤ ر.ب : ١٣١

طلب تسجيل العلامة التجارية رقم : ١١٦٧٣٥ Baseus
في الفئة ٣٥ من أجل السلع/الخدمات :
خدمات البيع بالتجزئة أو الجملة من المنتجات الكمالية التي تعمل مع الهاتف المحمول بما في ذلك حقائب حفظ الهاتف المحمول ، أغطية الحماية ، الكابلات ، شواحن ، غطاء الشاشة ، وعصا السيلفي ، وغيرها من أجهزة دعم الهاتف المحمول والشواحن المحمولة وغيرها من الأجهزة والمعروضة عبر متاجر التجزئة ، خدمات البيع بالتجزئة أو الجملة من المنتجات الكمالية التى تعمل مع الكمبيوتر بما في ذلك حقائب حمل للحواسيب المحمولة ، وأغطية أجهزة الكمبيوتر اللوحي، وواقيات شاشة الكمبيوتر، ومعدات دعم أجهزة الكمبيوتر المحمولة وأجهزة الكمبيوتر الكمالية وغيرها المعروضة عن طريق متاجر التجزئة ، خدمات البيع بالتجزئة أو البيع بالجملة لخزانات مكبرات الصوت ، وأجهزة دمج الصوت ، وسماعات الرأس ، ومسجلات الفيديو ، وغطاء الكاميرات ، وأجهزة الملاحة للمركبات (أجهزة الكمبيوتر المحمولة على متن) ، ومضخمات الصوت ، وما إلى ذلك والمعروض عبر متاجر البيع بالتجزئة .

باســــــــــــم : شينزن تايمز إنوفيشن تكنولوجي كو ليمتد
الجنسيـــــــــــة : صينية
العنـــــــــــوان : غرفة ٠٣ ، f/٦، بناء٣ ،وينليد ، طريق فادا ، شارع بانتيان ، مقاطعة ونغ قانغ ، مدينة شينزن ، مقاطعة قوانغدونغ ، الصين
تاريخ تقديم الطلب : ٢٠١٨/٢/١٣
اســـــم الوكيـــــل : الزينة العالمية ش.م.م
العنـــــــــــوان : ص.ب : ٤٧٤ ر.ب : ١٣١

طلب تسجيل العلامة التجارية رقم : ١١٧٣٦٢ STRAND
في الفئة ٣٤ من أجل السلع/الخدمات :
التبغ ، السجائر ، السيجار ، ورق السجائر، فلاتر السجائر ، أعواد الثقاب ،الولاعات للمدخنين ، التبغ المخصص لبايب التدخين ، علب السجائر ، منافض السجائر للمدخنين .

باســــــــــــم : هونغتا توباكو (غروب)كو ليمتد
الجنسيـــــــــــة : صينية
العنـــــــــــوان : رقم ١١٨ هونغتا أفينيو ، مقاطعة هونغتا ، بن ين - يوننان ، الصين
تاريخ تقديم الطلب : ٢٠١٨/٣/٤
اســـــم الوكيـــــل : الزينة العالمية ش.م.م
العنـــــــــــوان : ص.ب : ٤٧٤ ر.ب : ١٣١

طلب تسجيل العلامة التجارية رقم : ١١٧٣٦٣

ESTON

في الفئة ٣٤ من أجل السلع/الخدمات :

التبغ ، السجائر ، السيجار ، ورق السجائر، فلاتر السجائر ، أعواد الثقاب ،الولاعات للمدخنين ، التبغ المخصص لبايب التدخين ، علب السجائر ، منافض السجائر للمدخنين .

باســــــــــــم : هونغتا توباكو (غروب)كو ليمتد

الجنسيـــــــــــة : صينية

العنـــــــــــوان : رقم ١١٨ هونغتا أفينيو ، مقاطعة هونغتا ، بن ين - يوننان ، الصين

تاريخ تقديم الطلب : ٢٠١٨/٣/٤

اســـــم الوكيـــــل : الزينة العالمية ش.م.م

العنـــــــــــوان : ص.ب : ٤٧٤ ر.ب : ١٣١

طلب تسجيل العلامة التجارية رقم : ١١٧٣٦٤

BRASS

في الفئة ٣٤ من أجل السلع/الخدمات :

التبغ ، السجائر ، السيجار ، ورق السجائر، فلاتر السجائر ، أعواد الثقاب ، الولاعات للمدخنين ، التبغ المخصص لبايب التدخين ، علب السجائر ، منافض السجائر للمدخنين .

باســــــــــــم : هونغتا توباكو (غروب)كو ليمتد

الجنسيـــــــــــة : صينية

العنـــــــــــوان : رقم ١١٨ هونغتا أفينيو ، مقاطعة هونغتا ، بن ين - يوننان ، الصين

تاريخ تقديم الطلب : ٢٠١٨/٣/٤

اســـــم الوكيـــــل : الزينة العالمية ش.م.م

العنـــــــــــوان : ص.ب : ٤٧٤ ر.ب : ١٣١

طلب تسجيل العلامة التجارية رقم : ١١٧٣٦٥

HTS

في الفئة ٤٣ من أجل السلع/الخدمات :

التبغ ، السجائر ، السيجار ، ورق السجائر، فلاتر السجائر ، أعواد الثقاب ،الولاعات للمدخنين ، التبغ المخصص لبايب التدخين ، علب السجائر ، منافض السجائر للمدخنين .

باســــــــــــم : هونغتا توباكو (غروب)كو ليمتد

الجنسيـــــــــــة : صينية

العنـــــــــــوان : رقم ١١٨ هونغتا أفينيو ، مقاطعة هونغتا ، بن ين - يوننان ، الصين

تاريخ تقديم الطلب : ٢٠١٨/٣/٤

اســـــم الوكيـــــل : الزينة العالمية ش.م.م

العنـــــــــــوان : ص.ب : ٤٧٤ ر.ب : ١٣١

طلب تسجيل العلامة التجارية رقم : ١١٨٥٣٤

IMAGINATION

في الفئة ٣٠ من أجل السلع/الخدمات :

القهوة والشاي والكاكاو والقهوة المحضرة من البن ، القهوة ، والمشروبات المحضرة أساسا من الشكولاتة ، والكاكاو ، والشوكولاتة ، والحبوب ، والبسكويت ، الكوكيز ، والرقائق ، الشوكولاتة والحلويات .

باســــــــــــم : إيليت جولد ليمتد

الجنسيـــــــــــة : آيلاندية

العنـــــــــــوان : بورت كوليس ترست نت تشامبرز ، ص.ب : ٣٤٤٤ ، رود تاون - تورتولا- بريتش فيرجن ، آيلاند

تاريخ تقديم الطلب : ٢٠١٨/٤/١٧

اســـــم الوكيـــــل : الزينة العالمية ش.م.م

العنـــــــــــوان : ص.ب : ٤٧٤ ر.ب : ١٣١

طلب تسجيل العلامة التجارية رقم : ١١٩٧٩٩

في الفئة ١٦ من أجل السلع/الخدمات :

الورق والورق المقوى والمنتجات المصنوعة من هذه المواد وغير واردة في فئات أخرى ، المطبوعات ، مواد تجليد الكتب ، الصور الفوتوغرافية ، القرطاسية ، مواد اللصق المستعملة في القرطاسية أو لغايات منزلية ، ومواد الفنانين ، فراشي الدهان أو التلوين ، الآلات الكاتبة واللوازم المكتبية (عدا الأثاث) ، مواد التوجيه والتدريس (عدا الأجهزة) ، مواد التغليف البلاستيكية (غير الواردة في فئات أخرى) ، حروف الطباعة ، الكليشيهات (الراسمات) .

باســــــــــــم : سكول لاند انفستمنتس ان في

الجنسيـــــــــــة : هولندية

العنـــــــــــوان : لاندهويس جونشي ، كايا ريتشارد ج ، بوجان ، ص.ب : ٨٣٧ ، ويليمشتاد ، كوراساو ، جزر الكايبي الهولندية ، هولندا

تاريخ تقديم الطلب : ٢٠١٨/٦/٤

اســـــم الوكيـــــل : سابا وشركاؤهم للملكية الفكرية ش.م.م

العنـــــــــــوان : ص.ب : ٢٠٢٧ ر.ب : ١١٢ ، روي ، سلطنة عمان

طلب تسجيل العلامة التجارية رقم : ١١٩٨٠٠

في الفئة ٢٥ من أجل السلع/الخدمات :

الملابس ، الأحذية ، القبعات .

باســــــــــــم : سكول لاند انفستمنتس ان في

الجنسيـــــــــــة : هولندية

العنـــــــــــوان : لاندهويس جونشي ، كايا ريتشارد ج ، بوجان ، ص.ب : ٨٣٧ ، ويليمشتاد ، كوراساو ، جزر الكايبي الهولندية ، هولندا

تاريخ تقديم الطلب : ٢٠١٨/٦/٤

اســـــم الوكيـــــل : سابا وشركاؤهم للملكية الفكرية ش.م.م

العنـــــــــــوان : ص.ب : ٢٠٢٧ ر.ب : ١١٢ روي ، سلطنة عمان

طلب تسجيل العلامة التجارية رقم : ١١٩٨٠١

SABIS سابس

في الفئة ٤١ من أجل السلع/الخدمات :

التعليم ، توفير التدريب ، التسلية والترفيه والنشاطات الرياضية والثقافية .

باســــــــــــم : سكول لاند انفستمنتس ان في

الجنسيـــــــــــة : هولندية

العنـــــــــــوان : لاندهويس جونشي ، كايا ريتشارد ج ، بوجان ، ص.ب : ٨٣٧ ، ويليمشتاد ، كوراساو - جزر الكايبي الهولندية ، هولندا

تاريخ تقديم الطلب : ٢٠١٨/٦/٤

اســـــم الوكيـــــل : سابا وشركاؤهم للملكية الفكرية ش.م.م

العنـــــــــــوان : ص.ب : ٢٠٢٧ ر.ب : ١١٢ روي ، سلطنة عمان

طلب تسجيل العلامة التجارية رقم : ١٢٠٤٤٩

CURVEX

في الفئة ١٤ من أجل السلع/الخدمات :

المعادن الثمينة ، سبائك المعادن الثمينة ، أدوات قياس الوقت ، ساعات اليد ، أدوات قياس الوقت الدقيقة ، أجهزة قياس الوقت (الساعات) ، أجهزة التوقيت ، أجهزة التوقيت للألعاب الرياضية (ساعات التوقيت) ، الساعات ، العقارب لساعات اليد وللساعات ، مكونات ساعات اليد والساعات ، قشط ساعات اليد ، أساور الساعات ، مشابك قشط الساعات ، رؤوس زنبركات لساعات اليد ، علب الساعات (مكونات) ، نوابض ساعات اليد ، أوجه الساعات (الساعات وأدوات صناعة الساعات) ، عقارب الساعات وساعات اليد ، زجاج الساعات ، قطع ومستلزمات الساعات ، علب ساعات اليد وساعات الحائط ، علب عرض الساعات (العرض) ، علب ساعات يد ، صناديق الساعات ، صناديق وعلب العرض للساعات صناديق وعلب العرض لساعات اليد ، صناديق وعلب العرض للمجوهرات ، أزرار الأكمام ودبابيس ربطات العنق ، والأحجار الكريمة ، الأحجار شبه الكريمة ، الألماس (مجوهرات) ، الأحجار الكريمة المقلدة ، المجوهرات ، المواد شبه الكريمة من المجوهرات ، حلي المجوهرات ، مجوهرات الزينة ، علب مجوهرات (صناديق) ، علب المجوهرات من معادن نفيسة ، دبابيس ربطات العنق ، أزرار الأكمام ، علاقات مفاتيح ، علب أزرار الأكمام ، علب دبابيس ربطات العنق ، علب علاقات المفاتيح (صناديق) ، علب عرض المجوهرات ، أزرار الأكمام ، ودبابيس ربطات العنق ، علب وصناديق العرض المخصصة لاحتواء ونقل الساعات ، علب وصناديق العرض المخصصة لاحتواء ونقل المجوهرات ، علب وصناديق العرض المخصصة لاحتواء ونقل أزرار الأكمام ، دبابيس ربطات العنق وعلاقات المفاتيح .

باســــــــــــم : اف ام تي ام ديستريبيوشن ال تي دي
الجنسيـــــــــــة : آيل أوف مان
العنـــــــــــوان : ٣ إية آند آيل أوف مان فريبورت بالاسالا آي إم ٢ ٩ إية بي - آيل أوف مان
تاريخ تقديم الطلب : ٢٠١٨/٧/٤
اســـــم الوكيـــــل : سابا وشركاؤهم للملكية الفكرية ش.م.م
العنـــــــــــوان : ص.ب : ٢٠٢٧ ر.ب : ١١٢ روي ، سلطنة عمان

طلب تسجيل العلامة التجارية رقم : ١٢٠٧٤٩ HYUNDAI
في الفئة ٩ من أجل السلع/الخدمات :
التلفاز ثلاثي الأبعاد ، أجهزة إنذار صوتية ، أجهزة إنذار ، أجهزة الإنذار ، البطاريات القلوية ، أجهزة الإنذار ضد السرقات ، مستقبلات الصورة والصوت ، مكبرات الصوت المستقبلات السمعية البصرية ، البطاريات للسيارات ، بطاريات محولات مزودات الطاقة المستمرة ، أجهزة شحن البطاريات ، شواحن البطاريات ، البطاريات القرصية ، وصلات الكوابل لاستخدام المنازل والحدائق ، كاميرات الدارات التلفزيونية المغلقة ، آلات التصوير للمركبات ، أجهزة الملاحة للسيارة ، تلفزيونات السيارات ، مسجلات الفيديو للسيارات ، حافظات الهواتف النقالة ، مشغلات الأقراص المضغوطة ، آلات وأجهزة التصوير السينمائي ، أجهزة الاتصالات للطائرات ، أجهزة الاتصال للمركبات ، برمجيات ألعاب الحواسيب ، برمجيات الحاسوب للطائرات دون طيار ، العدسات اللاصقة ، أجهزة لاستخدام الهواتف النقالة عن بعد ، أجهزة الإرسال الإذاعي اللاسلكي ، وآلات التصوير الرقمية ، أقفال الأبواب الرقمية ، أجهزة عرض المعلومات الرقمية ، الأقلام الرقمية للحواسيب ، اللافتات الرقمية ، مسجلات الصوت الرقمية ، أجهزة إيجاد الاتجاه ، الخلايا الجافة ، الخلايا الجافة (بطاريات) ، مشغلات أقراص الفيديو الرقمية ، سماعات الأذن ، المراكمات الكهربائية ، البطاريات الكهربائية للمركبات ، أجهزة القطع بالقوس الكهربائي ، البطاريات الكهربائية ، الكوابل الكهربائية ووصلات الكوابل لاستخدامات المنازل والحدائق ، مجعدات الشعر الكهربائية ، المكاوي الكهربائية ، لوحات الإعلانات الكهربائية المضيئة ، الأقفال الكهربائية ، آلات القطع الكهربائية للمعادن ، آلات القطع الكهربائية للمعادن بالقوس ، أو بالغاز أو البلازما ، أقنعة اللحام الكهربائية ، أجهزة الإنذار ضد السرقة الكهربائية والإلكترونية ، معدات القطع بالقوس الكهربائية ، الأجندات الإلكترونية ، الألواح السوداء الإلكترونية ، اللافتات الرقمية الإلكترونية ، شاشات العرض الإلكترونية ، لوحات المؤشرات الإلكترونية ، لوحات الإعلان الإلكترونية

الأقلام الإلكترونية ، آلات تصوير المستندات الإلكترونية ، إطارات الصور الإلكترونية أجهزة الترجمة الإلكترونية الموضوعة بالجيب ، معدات لتحليل العناصر ، أجهزة الإنذار ضد الحرائق ، (GPS) جهاز أنظمة تحديد المواقع العالمية ، أنظمة تحديد المواقع العالمية ماسحات راحة اليد ، أشرطة تنظيف رأس المسجل"التسجيل" ، سماعات الرأس بطاريات ذات جهد عال ، محطات إرسال الترددات فوق المعدل ، أنظمة المسرح المنزلي ، أجهزة الاتصال الداخلي ، هواتف داخلية ، محولات التيارات (كهربائية) ، آلات الغناء مع اللحن المسجل مسبقا ، لوحات المفاتيح للهواتف النقالة ، أجهزة قياس المستوى بالليزر ، محددات المدى بالليزر ، أجهزة التلفاز ذات الشاشات الكريستالية السائلة ، بطاريات ليثيوم ، أجهزة القياس ، أجهزة وآلات الأرصاد الجوية ، أجهزة تكبير الصوت ، بطاريات الهواتف المتنقلة الهواتف النقالة ، أجهزة المودم ، أجهزة التركيب للكاميرات والشاشات ، مشغلات إم بيه ٣ ، مشغلات ام بي ٤ ، متعددة الرؤية ، تجهيزات اتصال الشبكات ، بطاريات النيكل كادميوم القابلة للشحن ، بطاريات هيدريد النيكل والمعدن القابلة للشحن ، بطاريات تخزين النيكل والكادميوم ، تلفاز الصمام الثنائي العضوي الباعث للضوء ، المساعدات الرقمية الشخصية ، المسجلات الشخصية ، الهواتف الذكية التي يكون حجمها ما بين حجم الهواتف الذكية الاعتيادية وحجم الحواسيب اللوحية ، أجهزة وأدوات التصوير الفوتوغرافي ، أجهزة النقل البرقي للصور ، الخلايا الكهروضوئية ، أجهزة الاتصالات المحمولة ، مشغلات الوسائط المحمولة ، أجهزة إعادة الشحن المحمولة ، الهواتف المحمولة أجهزة التزويد بالطاقة المحمولة ، أجهزة العرض الضوئي ، الأقنعة الواقية المستخدمة عند اللحام ، تجهيزات الرادارات ، وأجهزة المذياع ، مجموعات الاتصال الهاتفي اللاسلكي القارئات (معدات معالجة البيانات) ، آلات التصوير للرؤية الخلفية للمركبات ، أجهزة استقبال وإرسال الإشارات ، المستقبلات للأقمار الصناعية ، أجهزة تشغيل الاسطوانات ، أجهزة التحكم عن بعد ، أجهزة التحكم عن بعد للكاميرات ، الكاميرات التي يتم التحكم بها عن بعد ، أجهزة استشعار الأضواء ، أجهزة الاستقبال الموضوعة فوق أجهزة التلفاز ، والبطاقات الذكية ، الشواحن الذكية ، النظارات الذكية ، الحواسيب المصغرة المكونة من شاشة عاملة باللمس ، الهواتف الذكية ، أجهزة التلفزيون الذكية ، حساسات الدخان ، مقابس ، البطاريات الشمسية ، أجهزة وأدوات تسجيل الصوت ، نظارات (بصريات)، مشغلات ومنضمات التيار في المصابيح ، مشغلات أجهزة الإضاءة ، مفتاح كهربائي ، الحواسيب اللوحية العاملة باللمس ، أجهزة الهاتف ، مناظير التلسكوب ، شاشات التلفاز ، أجهزة الاستقبال التلفزيوني ، أجهزة استقبال تلفزيونية (أجهزة تلفزيون) ، مرسلات التلفاز ، أجهزة التلفاز ، التجهيزات الطرفية لعرض الكتب الإلكترونية ، التجهيزات

الطرفية لعرض الصحف الإلكترونية ، التجهيزات الطرفية لعرض لمنشورات الإلكترونية ، التجهيزات الطرفية لعرض الكتب أو البحوث الدراسية الإلكترونية ، محطات الهواتف اللاسلكية ، الألواح العاملة باللمس ، أجهزة إرسال الإشارات الإلكترونية ، أجهزة التحكم عن بعد للتلفاز ، التلفاز عالي الدقة ، مزودات الطاقة المستمرة ، ذاكرات البيانات التسلسلية العالمية ، أجهزة الراديو للمركبات ، كاميرات الفيديو الرقمية (كاميرات التسجيل) ، بطاقات ألعاب الفيديو ، مسجلات الفيديو ، أجهزة تسجيل الفيديو للمركبات ، الهواتف المزود بخاصية الرؤية ، شاشات العرض الكبيرة المقسمة ، بطاريات الحمض والرصاص المنظمة بواسطة صمام ، الهواتف اللاسلكية ، كاميرات التصوير الجوي غير المأهولة التي يمكن ارتدائها ، قوس معدات اللحام ، خوذات اللحام ، آلات اللحام ، أقنعة اللحام ، بطاريات الخلايا السائلة ، الأسلاك الكهربائية ، أجهزة توفير نقاط الولوج اللاسلكي (دبليو ايه بيه) ، السماعات اللاسلكية ، أجهزة الأشعة السينية ليست لأغراض طبية ، بطاريات الزينك والكربون ، بطاريات كلوريد الزنك ، أجهزة الأمن ذات المقاييس الحيوية القارءات ذات المقاييس الحيوية ، أجهزة التعريف ذات المقاييس الحيوية ، الأجهزة ذات المقاييس الحيوية للتحكم بالدخول ، أجهزة التعريف ذات المقاييس الحيوية لإدارة الوقت والحضور ، أجهزة التعرف على الوجه لإدارة الوقت والحضور ، أجهزة التعرف على الوريد لإدارة الوقت والحضور ، أجهزة التعرف على بصمة الإصبع لإدارة الوقت والحضور ، الناسخات الضوئية ذات المقاييس الحيوية ، الماسحات الضوئية الشبكية ذات المقاييس الحيوية ، قارءات المعلومات ذات المقاييس الحيوية ، الماسحات الضوئية لبصمة الإصبع ذات المقاييس الحيوية ، الناسخات الضوئية لليد ذات المقاييس الحيوية ، مسجلات الفيديو الرقمية ، مسجلات الفيديو على الشبكات ، مقاييس الوزن الشخصية ، الأحذية الواقية النظارات الواقية ، سدادات الأذن الواقية ، النظارات والأقنعة الواقية من الغبار ، واقيات الوجه للخوذ الواقية ، ملابس واقية ، خوذات اللحام .

باســــــــــــم : هيونداي كوريوريشن هولدنجز كو ، . إل تي دي
الجنسيـــــــــــة : كورية
العنـــــــــــوان : ٢٥ ، يولجوك ، رو ٢ ، جيل ، جونجو ، جو ، سيؤول ، كوريا الجنوبية
تاريخ تقديم الطلب : ٢٠١٨/٧/١٧
اســـــم الوكيـــــل : سابا وشركاؤهم للملكية الفكرية ش.م.م
العنـــــــــــوان : ص.ب : ٢٠٢٧ ر.ب : ١١٢روي ، سلطنة عمان

طلب تسجيل العلامة التجارية رقم : ١٢٠٩٣٣

في الفئة ٣٠ من أجل السلع/الخدمات :

طحين للغذاء ودقيق القمح والمستحضرات المصنوعة من الحبوب (باستثناء المواد الغذائية للحيوانات) ، ومنتجات طحن الدقيق ، والوجبات الخفيفة القائمة على الحبوب ، والأطعمة المصنوعة من النشويات ، وخلطات الخبز الجاهزة للخبز والخبز ، الخبز بجميع أنواعه (رقائق ، رقائق البطاطس ، والعصي) ، والبقسماط ، والخبز ، والوجبات الخفيفة ورقائق البطاطس ، والمقرمشات والوجبات الخفيفة (أساس العجين) والتوابل والمعجنات والحلويات .

7 DAYS BAKE ROLLS

باســــــــــــم : تششيبيا اندستريال اند كوميرشيال كومباني اس اى

الجنسيـــــــــــة : يونانية

العنـــــــــــوان : ١٢ كاى ام ناشونال رود اثينس ، لاميا ميتامورفوسيس ، ١٤٤٢٥ ، اتيكا ، اليونان

تاريخ تقديم الطلب : ٢٠١٨/٧/٢٦

اســـــم الوكيـــــل : سابا وشركاؤهم للملكية الفكرية ش.م.م

العنـــــــــــوان : ص.ب : ٢٠٢٧ ر.ب : ١١٢ روي ، سلطنة عمان

MOLYSLIP

طلب تسجيل العلامة التجارية رقم : ١٢١٦٧٩

في الفئة ٤ من أجل السلع/الخدمات :

مواد التشحيم ، الوقود (بمافي ذلك وقود الدراجات) ، زيوت ، زيوت التشحيم ، المواد المضادة للاحتجاز (الزيوت) ، الزيوت المستخدمة في مواد التشحيم والمواد المضافة إلى إضافة زيت التشحيم والتزييت ، الزيوت الصناعية والشحوم ، المولد المتسخدم لأزالة تراكم الغبار والترطيب والتركيب ، سائل التشحيم .

باســــــــــــم : موليسليب اتلانتك لمتد

الجنسيـــــــــــة : المملكة المتحدة

العنـــــــــــوان : ٤ هنتسمان درايف ايرلام مانشستر ام ٤٤ ٥ اي جي ، المملكة المتحدة

تاريخ تقديم الطلب : ٢٠١٨/٨/٣٠

اســـــم الوكيـــــل : سابا وشركاؤهم للملكية الفكرية ش.م.م

العنـــــــــــوان : ص.ب : ٢٠٢٧ ر.ب : ١١٢ روي ، سلطنة عمان

طلب تسجيل العلامة التجارية رقم : ١٢١٧١٢
في الفئة ١١ من أجل السلع/الخدمات :
أجهزة تستخدم للاضاءة والتدفئة وتوليد البخار والطهي والتبريد والتجفيف والتهوية وإمدادات المياه والأغراض الصحية وجهاز تبريد المياه .

باســــــــــــم : شركة بن عويضة للتجارة العامة ذ.م.م
الجنسيـــــــــــة : إماراتية
العنـــــــــــوان : ص.ب : ٢٦٦ أبوظبي ، الإمارات العربية المتحدة
تاريخ تقديم الطلب : ٢٠١٨/٩/٢
اســـــم الوكيـــــل : سابا وشركاؤهم للملكية الفكرية ش.م.م
العنـــــــــــوان : ص.ب : ٢٠٢٧ ر.ب : ١١٢ روي ، سلطنة عمان

طلب تسجيل العلامة التجارية رقم : ١٢١٩٤٣
في الفئة ٣ من أجل السلع/الخدمات :
المنظفات متعددة الاستخدامات ، المناديل القابلة للطرح المشبعة بمواد أو مركبات كيماوية مطهرة للاستخدام المنزلي ، والاستخدامات غير التجميلية ، منظفات كرسي التواليت ، مستحضرات التبييض ومواد أخرى تستعمل في غسل وكي الملابس ، مستحضرات التنظيف التلميع ، مستحضرات الفرك والكشط ، مستحضرات غسل الملابس ، الصابون مواد التنظيف ، مناديل التنظيف المبللة ، قماش المسح المشبع بالمطهرات للتنظيف أو للغايات المنزلية ، المناديل المشبعة بمستحضرات التطهير والمستحضرات المضادة للبكتيريا للنظافة الشخصية والاستخدامات المنزلية ، محارم تلميع الجلد (المنقوعة مسبقا) ، المحارم المشبعة بلوشن التطهير .

باســــــــــــم : ذي كلوروكس كومبني
الجنسيـــــــــــة : أمريكية
العنـــــــــــوان : ١٢٢١ برودواي ، اوكلاند ، كاليفورنيا ، ٩٤٦١٢ - الولايات المتحدة الأمريكية
تاريخ تقديم الطلب : ٢٠١٨/٩/١٣
اســـــم الوكيـــــل : سابا وشركاؤهم للملكية الفكرية ش.م.م
العنـــــــــــوان : ص.ب : ٢٠٢٧ ر.ب : ١١٢ روي ، سلطنة عمان

طلب تسجيل العلامة التجارية رقم : ١٢١٩٤٦

في الفئة ٣ من أجل السلع/الخدمات :

مستحضرات التبييض والمواد الأخرى لغسيل الملابس ، التنظيف ، وتلميع ، مستحضرات التنظيف والصقل والكشط وإزالة الأوساخ ، الصابون ، العطور ، الزيوت الأساسية ، مستحضرات التجميل ، مستحضرات الشعر، معجون لتنظيف الأسنان .

باســــــــــــم : شركة رضا للاستثمار المحدودة

الجنسيـــــــــــة : سعودية

العنـــــــــــوان : ص.ب : ١٨٦٣٦ ، جدة ٢١٤٢٥ ، المملكة العربية السعودية

تاريخ تقديم الطلب : ٢٠١٨/٩/١٣

اســـــم الوكيـــــل : سابا وشركاؤهم للملكية الفكرية ش.م.م

العنـــــــــــوان : ص.ب : ٢٠٢٧ ر.ب : ١١٢ روي ، سلطنة عمان

طلب تسجيل العلامة التجارية رقم : ١٢١٩٩١

في الفئة ٢ من أجل السلع/الخدمات :

مركبات طبقة خارجية على شكل طلاء للاستعمال على المركبات .

باســــــــــــم : بي بي جي اندستريز اوهايو ، انك

الجنسيـــــــــــة : أمريكية

العنـــــــــــوان : ٣٨٠٠ وبست الشارع ١٤٣ ، كليفلاند ، اوهايو ٤٤١١١ ، الولايات المتحدة الأمريكية

تاريخ تقديم الطلب : ٢٠١٨/٩/١٧

اســـــم الوكيـــــل : سابا وشركاؤهم للملكية الفكرية ش.م.م

العنـــــــــــوان : ص.ب : ٢٠٢٧ ر.ب : ١١٢ روي ، سلطنة عمان

طلب تسجيل العلامة التجارية رقم : ١٢٢٣٨٠

JUVÉDERM

في الفئة ٥ من أجل السلع/الخدمات :

المستحضرات الصيدلانية لعلاج تجاعيد الجلد ، تجاعيد الوجه ، عدم تناسق وعيوب شوائب الجلد البشري ، زراعة الأدمة البيولوجية ، لملء التجاعيد و حلول لزوجة لتعبئة التجاعيد ، ليتم بيعها وتسويقها فقط للأطباء المرخصين أو الجراحين أو المتخصصين في الرعاية الصحية .

باســــــــــــم : اليرغان هولدينغز فرانس اس آ اس

الجنسيـــــــــــة : فرنسية

العنـــــــــــوان : ١٢ بليس دي لا ديفنس ، ٤ غيمي إيتاغ ، ٩٢٤٠٠ ، كوربيفوي ، فرنسا

تاريخ تقديم الطلب : ٢٠١٨/١٠/١

اســـــم الوكيـــــل : سابا وشركاؤهم للملكية الفكرية ش.م.م

العنـــــــــــوان : ص.ب : ٢٠٢٧ ر.ب : ١١٢ روي ، سلطنة عمان

طلب تسجيل العلامة التجارية رقم : ١٢٢٣٨١

JUVÉDERM

في الفئة ١٠ من أجل السلع/الخدمات :

الأدوات و المعدات لعلاج تجاعيد الجلد ، تجاعيد الوجه ، عدم تناسق وعيوب شوائب الجلد البشري ، زراعة الأدمة البيولوجية ، لملء التجاعيد وحلول لزوجة لتعبئة التجاعيد ، ليتم بيعها وتسويقها فقط للأطباء المرخصين أو الجراحين أو المتخصصين في الرعاية الصحية .

باســــــــــــم : اليرغان هولدينغز فرانس اس آ اس

الجنسيـــــــــــة : فرنسية

العنـــــــــــوان : ١٢ بليس دي لا ديفنس ، ٤ غيمي إيتاغ ، ٩٢٤٠٠ ، كوربيفوي ، فرنسا

تاريخ تقديم الطلب : ٢٠١٨/١٠/١

اســـــم الوكيـــــل : سابا وشركاؤهم للملكية الفكرية ش.م.م

العنـــــــــــوان : ص.ب : ٢٠٢٧ ر.ب : ١١٢ روي ، سلطنة عمان

طلب تسجيل العلامة التجارية رقم : ١٢٢٣٨٢

VOLBELLA

في الفئة ٣ من أجل السلع/الخدمات :

مستحضرات التجميل ، تحديدا المستحضرات المستخدمة لعلاج خطوط الجلد ، وتجاعيد الوجه ، وعدم تناسق وعيوب شوائب الجلد البشري ، ويتم بيعها وتسويقها فقط للأطباء المرخصين أو الجراحين أو أخصائيي الرعاية الصحية .

باســــــــــــم : الير غان هولدينغز فرانس اس آ اس

الجنسيـــــــــــة : فرنسية

العنـــــــــــوان : ١٢ بليس دي لا ديفنس ، ٤ غيمي إيتاغ ، ٩٢٤٠٠ ، كوربيفوي ، فرنسا

تاريخ تقديم الطلب : ٢٠١٨/١٠/١

اســـــم الوكيـــــل : سابا وشركاؤهم للملكية الفكرية ش.م.م

العنـــــــــــوان : ص.ب : ٢٠٢٧ ر.ب : ١١٢ روي ، سلطنة عمان

طلب تسجيل العلامة التجارية رقم : ١٢٢٣٨٣

VOLBELLA

في الفئة ٥ من أجل السلع/الخدمات :

المستحضرات الصيدلانية لعلاج تجاعيد الجلد ، تجاعيد الوجه ، عدم تناسق وعيوب شوائب الجلد البشري ، زراعة الأدمة البيولوجية ، لملء التجاعيد و حلول لزوجة لتعبئة التجاعيد ، ليتم بيعها وتسويقها فقط للأطباء المرخصين أو الجراحين أو المتخصصين في الرعاية الصحية .

باســــــــــــم : الير غان هولدينغز فرانس اس آ اس

الجنسيـــــــــــة : فرنسية

العنـــــــــــوان : ١٢ بليس دي لا ديفنس ، ٤ غيمي إيتاغ ، ٩٢٤٠٠ ، كوربيفوي ، فرنسا

تاريخ تقديم الطلب : ٢٠١٨/١٠/١

اســـــم الوكيـــــل : سابا وشركاؤهم للملكية الفكرية ش.م.م

العنـــــــــــوان : ص.ب : ٢٠٢٧ ر.ب : ١١٢ روي ، سلطنة عمان

طلب تسجيل العلامة التجارية رقم : ١٢٢٣٨٤

VOLBELLA

في الفئة ١٠ من أجل السلع/الخدمات :

الأدوات والمعدات لعلاج تجاعيد الجلد ، تجاعيد الوجه ، عدم تناسق وعيوب شوائب الجلد البشري ، زراعة الأدمة البيولوجية ، لملء التجاعيد وحلول لزوجة لتعبئة التجاعيد ، ليتم بيعها وتسويقها فقط للأطباء المرخصين أو الجراحين أو المتخصصين في الرعاية الصحية .

باســــــــــــم : اليرغان هولدينغز فرانس اس آ اس

الجنسيـــــــــــة : فرنسية

العنـــــــــــوان : ١٢ بليس دي لا ديفنس ، ٤ غيمي إيتاغ ، ٩٢٤٠٠ ، كوربيفوي ، فرنسا

تاريخ تقديم الطلب : ٢٠١٨/١٠/١

اســـــم الوكيـــــل : سابا وشركاؤهم للملكية الفكرية ش.م.م

العنـــــــــــوان : ص.ب : ٢٠٢٧ ر.ب : ١١٢ روي ، سلطنة عمان

طلب تسجيل العلامة التجارية رقم : ١٢٢٣٨٥

LASER RADIANCE

في الفئة ٣ من أجل السلع/الخدمات :

الصابون والصابون المعالج ، مستحضرات التنظيف ، العطور والزيوت الأساسية ، مزيلات الروائح ومضادات التعرق ، مستحضرات العناية بالشعر ، الشامبو وملطف الشعر ، مكسبات اللون للشعر ومنتجات تصفيف الشعر ، مستحضرات التجميل غير العلاجية ، مستحضرات الحمام والاستحمام ، مستحضرات للعناية بالبشرة والزيوت والكريمات والمستحضرات للبشرة ، مستحضرات الحلاقة و قبل الحلاقة وبعد الحلاقة كولونيا ، مستحضرات إزالة الشعر ، التسمير ومستحضرات الحماية من أشعة الشمس مستحضرات التجميل ، الماكياج وإزالة الماكياج ، الفازلين ، مستحضرات الرعاية بالشفاه ، بودرة التلك ، القطن والصوف لأغراض تجميلية ، العصي القطنية لأغراض تجميلية ، المحارم الورقية ، الضمادات أو المناديل المشربة أو المرطبة مسبقا للتطهير الشخصي أو المستحضرات التجميلية ، أقنعة الجمال ، وحزم الوجه .

باســــــــــــم : يونليفر بي ال سي

الجنسيـــــــــــة : المملكة المتحدة

العنـــــــــــوان : بورت صنلايت ، ويرال ، ميرسيسايد انجلترا ، سي اتش ٤٦٢ زد دي ، المملكة المتحدة

تاريخ تقديم الطلب : ٢٠١٨/١٠/١

اســـــم الوكيـــــل : سابا وشركاؤهم للملكية الفكرية ش.م.م

العنـــــــــــوان : ص.ب : ٢٠٢٧ ر.ب : ١١٢ روي ، سلطنة عمان

طلب تسجيل العلامة التجارية رقم : ١٢٢٣٨٦ **LASER RADIANCE**

في الفئة ٥ من أجل السلع/الخدمات :

كريم بشرة مستوحى من الأعشاب ، الصابون ، المكملات العشبية والغذائية ، مستحضرات الايورفيدا للبشرة ، الشعر ، العيون ، طب الايورفيدا ، كريم لتفتيح البشرة .

باســــــــــــم : يونليفر بي ال سي

الجنسيـــــــــــة : المملكة المتحدة

العنـــــــــــوان : بورت صنلايت ، ويرال ، ميرسيسايد انجلترا ، سي اتش ٤٦٢ زد دي ، المملكة المتحدة

تاريخ تقديم الطلب : ٢٠١٨/١٠/١

اســـــم الوكيـــــل : سابا وشركاؤهم للملكية الفكرية ش.م.م

العنـــــــــــوان : ص.ب : ٢٠٢٧ ر.ب : ١١٢ روي ، سلطنة عمان

ARIXOLA

طلب تسجيل العلامة التجارية رقم : ١٢٢٣٨٧

في الفئة ٥ من أجل السلع/الخدمات :

المستحضرات الصيدلانية والطبية لعلاج الآلام الحادة والمزمنة والالتهابات .

باســــــــــــم : أبوت برودكتس أوبرايشنز ايه جي

الجنسيـــــــــــة : سويسرية

العنـــــــــــوان : هيجينهايمير ماتفيج ١٢٧ ، ٤١٢٣ اشفيل ، سويسرا

تاريخ تقديم الطلب : ٢٠١٨/١٠/١

اســـــم الوكيـــــل : سابا وشركاؤهم للملكية الفكرية ش.م.م

العنـــــــــــوان : ص.ب : ٢٠٢٧ ر.ب : ١١٢ روي ، سلطنة عمان

Margarina

مارجرينا

طلب تسجيل العلامة التجارية رقم : ١٢٢٤٣٤

في الفئة ٢٩ من أجل السلع/الخدمات :

اللحوم والأسماك والطيور الداجنة وحيوانات وطيور الصيد ، مستخرجات اللحوم ، الفواكه والخضروات المحفوظة والمجففة والمطهية ، الهلاميات ، المربيات ، الكومبوت (فاكهة مطبوخة بالسكر) ، البيض والحليب ومنتجات الحليب ، الزيوت والشحوم الصالحة للأكل .

باســــــــــــم : الشركة الدولية للصناعات الغذائية

الجنسيـــــــــــة : سعودية

العنـــــــــــوان : ص.ب : ١٤٤٥٥ ، جدة ٢١٤٢٤ ، المملكة العربية السعودية

تاريخ تقديم الطلب : ٢٠١٨/١٠/٢

اســـــم الوكيـــــل : سابا وشركاهم للملكية الفكرية ش م

العنـــــــــــوان : ص.ب : ٢٠٢٧ ر.ب : ١١٢ روي ، سلطنة عمان

إعــلان

تعلن دائرة الملكية الفكرية عن العلامات المسجلة والتي تم التأشير في السجلات بانتقال ملكيتها وفقا لأحكام المادة (٢٦) من قانون (نظام) العلامات التجارية لدول مجلس التعاون لدول الخليج العربية الصادر بالمرسوم السلطاني رقم ٢٠١٧/٣٣ .

رقـــــم العلامـــــــة : ٣٧٤
الفئـــــــــــــــة : ٥
تاريـــــخ التسجيـــــل : ١٩٩١/١٠/٦م
رقم وتاريخ الجريدة التي أشهر بها التسجيل : ٤٦٠ في ١٩٩١/٨/٣م
اســـم المالـــك السابـــق : اف هوفمان - لاروش آيه جي
اسم من انتقلت إليه الملكية : شيبلافارم ارزميتال جي ام بي اتش
الجنسيـــــة والمهنـــــة : ألمانية - التجارة والصناعة
العنـــــــــــــوان : زيجيلهوف ٢٤، ١٧٤٨٩ غريفسوالد ، ألمانيا
جهة مشـروع الاستغـــلال : ألمانيا
تاريـــخ انتقـــال الملكيـــة : ٢٠١٨/٦/١١م
تاريـخ التأشيـر بالسجـــل : ٢٠١٨/١٠/٢٥م

رقـــــم العلامـــــــة : ٣٧٣١٩
الفئـــــــــــــــة : ٥
تاريـــــخ التسجيـــــل : ٢٠٠٦/٨/١م
رقم وتاريخ الجريدة التي أشهر بها التسجيل : ٨٠٧ في ٢٠٠٦/١/١٥ م
اســـم المالـــك السابـــق : سينتيكس فارم ايه جي
اسم من انتقلت إليه الملكية : شيبلافارم ارزميتال جي ام بي اتش
الجنسيـــــة والمهنـــــة : ألمانية - التجارة والصناعة
العنـــــــــــــوان : زيجيلهوف ٢٤، ١٧٤٨٩ غريفسوالد ، ألمانيا
جهة مشـروع الاستغـــلال : ألمانيا
تاريـــخ انتقـــال الملكيـــة : ٢٠١٨/٦/١١م
تاريـخ التأشيـر بالسجـــل : ٢٠١٨/١٠/١٨م

رقـــــم العلامـــــــة : ١٥٣٩١

الفئـــــــــــــــة : ٧

تاريـــــخ التسجيـــــل : ٢٠٠٢/٤/٢٣م

رقم وتاريخ الجريدة التي أشهر بها التسجيل : ٧١٢ في ٢٠٠٢/٢/٢م

اســـم المالـــك السابـــق : اسمو كو ليمتد

اسم من انتقلت إليه الملكية : دينسو كوربوريشن

الجنسيـــــة والمهنـــــة : يابانية - التجارة والصناعة

العنـــــــــــــوان : ١-١ شوا ، كاريا ، سيتى ، أيشى ، بريف ، اليابان

جهة مشـروع الاستغـــلال : اليابان

تاريـــخ انتقـــال الملكيـــة : ٢٠١٨/٤/١م

تاريـخ التأشيـر بالسجـــل : ٢٠١٨/١٠/٢١م

رقـــــم العلامـــــــة : ١٥٣٩٤

الفئـــــــــــــــة : ١٢

تاريـــــخ التسجيـــــل : ٢٠٠٢/٩/٢٩م

رقم وتاريخ الجريدة التي أشهر بها التسجيل : ٧٢٢ في ٢٠٠٢/٧/١م

اســـم المالـــك السابـــق : اسمو كو ليمتد

اسم من انتقلت إليه الملكية : دينسو كوربوريشن

الجنسيـــــة والمهنـــــة : يابانية - التجارة والصناعة

العنـــــــــــــوان : ١-١ شوا ، كاريا ، سيتى ، أيشى ، بريف ، اليابان

جهة مشـروع الاستغـــلال : اليابان

تاريـــخ انتقـــال الملكيـــة : ٢٠١٨/٤/١م

تاريـخ التأشيـر بالسجـــل : ٢٠١٨/١٠/٢١م

رقـــــم العلامـــــــة : ١٥٣٩٣

الفئـــــــــــــــة : ١١

تاريـــــخ التسجيـــــل : ٢٠٠٢/٩/٢٩م

رقم وتاريخ الجريدة التي أشهر بها التسجيل : ٧٢٢ في ٢٠٠٢/٧/١م

اســـم المالـــك السابـــق : اسمو كو ليمتد

اسم من انتقلت إليه الملكية : دينسو كوربوريشن

الجنسيـــــة والمهنـــــة : يابانية - التجارة والصناعة

العنـــــــــــــوان : ١-١ شوا ، كاريا ، سيتى ، أيشى ، بريف ، اليابان

جهة مشـروع الاستغـــلال : اليابان

تاريـــخ انتقـــال الملكيـــة : ٢٠١٨/٤/١م

تاريـخ التأشيـر بالسجـــل : ٢٠١٨/١٠/٢١م

رقـــــم العلامـــــــة : ١٠٧٦١٠

الفئـــــــــــــــة : ٤٣

تاريـــــخ التسجيـــــل : ٢٠١٨/١/٢م

رقم وتاريخ الجريدة التي أشهر بها التسجيل : ١١٩٩ في ٢٠١٧/٦/١٨م

اســـم المالـــك السابـــق : يعقوب حمدان المقبالي للتجارة

اسم من انتقلت إليه الملكية : أنوار واحة العارض للتجارة

الجنسيـــــة والمهنـــــة : عمانية - التجارة والصناعة

العنـــــــــــــوان : العارض ، ولاية عبري ، محافظة الظاهرة

جهة مشـروع الاستغـــلال : البريمي

تاريـــخ انتقـــال الملكيـــة : ٢٠١٨/١٠/١٨م

تاريـخ التأشيـر بالسجـــل : ٢٠١٨/١٠/٢١م

رقـــــم العلامـــــــة : ٩١٠٥٦

الفئـــــــــــــــة : ٣٠

تاريـــــخ التسجيـــــل : ٢٠١٥/٧/١٥م

رقم وتاريخ الجريدة التي أشهر بها التسجيل : ١١٠٠ في ٢٠١٥/٥/١٠م

اســـم المالـــك السابـــق : ماك لاينز للتجارة العامة ش ذ م م

اسم من انتقلت إليه الملكية : موريا غدبيل برافيت ليمتد

الجنسيـــــة والمهنـــــة : هندية - التجارة والصناعة

العنـــــــــــــوان : شركة هندية ، مكتب رقم ٥ ، راديانت أكادي ، ٢٤٠١ ، الشارع الشرقي ، طريق جنرال ثينمايا ، كامب ، بيون ، بين ٠٠١٤١١ ، الهند

جهة مشـروع الاستغـــلال : الهند

تاريـــخ انتقـــال الملكيـــة : ٢٠١٨/٥/٨م

تاريـخ التأشيـر بالسجـــل : ٢٠١٨/١٠/٢١م

رقـــــم العلامـــــــة : ٦٥٥٩٨

الفئـــــــــــــــة : ٧

تاريـــــخ التسجيـــــل : ٢٠١١/١٠/٢م

رقم وتاريخ الجريدة التي أشهر بها التسجيل : ٩٣٥ في ٢٠١١/٥/١٥م

اســـم المالـــك السابـــق : شركة إدجو منجمنت جروب (أي.أم.جي) اس .ايه

اسم من انتقلت إليه الملكية : كامكو سيرفسيز ليمتد

الجنسيـــــة والمهنـــــة : جزر العذراء البريطانية - التجارة والصناعة

العنـــــــــــــوان : ٣٠ دي كاسترو ستريت ، ص.ب : ٤٥١٩ ، رود تاون ، تورتولا، في جي ١١١٠ ، جزر العذراء البريطانية

جهة مشـروع الاستغـــلال : جزر العذراء البريطانية

تاريـــخ انتقـــال الملكيـــة : ٢٠١٨/٨/٥م

تاريـخ التأشيـر بالسجـــل : ٢٠١٨/١٠/٢٩م

رقـــــم العلامـــــــة : ٦٥٦٠٠

الفئـــــــــــــــة : ٤٠

تاريـــــخ التسجيـــــل : ٢٠١٢/١١/٢١م

رقم وتاريخ الجريدة التي أشهر بها التسجيل : ٩٧٧ في ٢٠١٢/٦/٣٠م

اســـم المالـــك السابـــق : شركة إدجو منجمنت جروب (أي.أم.جي) اس .ايه

اسم من انتقلت إليه الملكية : كامكو سيرفسيز ليمتد

الجنسيـــــة والمهنـــــة : جزر العذراء البريطانية - التجارة والصناعة

العنـــــــــــــوان : ٣٠ دي كاسترو ستريت ، ص.ب : ٤٥١٩ ، رود تاون ، تورتولا، في جي ١١١٠ ، جزر العذراء البريطانية

جهة مشـروع الاستغـــلال : جزر العذراء البريطانية

تاريـــخ انتقـــال الملكيـــة : ٢٠١٨/٨/٥م

تاريـخ التأشيـر بالسجـــل : ٢٠١٨/١٠/٢٩م

رقـــــم العلامـــــــة : ٦٥٥٩٩

الفئـــــــــــــــة : ٤٢

تاريـــــخ التسجيـــــل : ٢٠١١/١٠/٢م

رقم وتاريخ الجريدة التي أشهر بها التسجيل : ٩٣٥ في ٢٠١١/٥/١٥م

اســـم المالـــك السابـــق : شركة إدجو منجمنت جروب (أي.أم.جي) اس .ايه

اسم من انتقلت إليه الملكية : كامكو سيرفسيز ليمتد

الجنسيـــــة والمهنـــــة : جزر العذراء البريطانية - التجارة والصناعة

العنـــــــــــــوان : ٣٠ دي كاسترو ستريت ، ص.ب : ٤٥١٩ ، رود تاون ، تورتولا، في جي ١١١٠ ، جزر العذراء البريطانية

جهة مشـروع الاستغـــلال : جزر العذراء البريطانية

تاريـــخ انتقـــال الملكيـــة : ٢٠١٨/٨/٥م

تاريـخ التأشيـر بالسجـــل : ٢٠١٨/١٠/٢٩م

رقـــــم العلامـــــــة : ٤٠٦٥٢

الفئـــــــــــــــة : ١٨

تاريـــــخ التسجيـــــل : ٢٠٠٧/١/٢٣م

رقم وتاريخ الجريدة التي أشهر بها التسجيل : ٨٢٦ في ٢٠٠٦/١١/١م

اســـم المالـــك السابـــق : روكيت تريدماركس بي تي واي ال تي دي

اسم من انتقلت إليه الملكية : بوردر ايدرز أي بي هولدينغز ، ال ال سي

الجنسيـــــة والمهنـــــة : أمريكية - التجارة والصناعة

العنـــــــــــــوان : ٥٦٠٠ أر غوسي سيركل ، سويت ١٠٠ ، هنتنغتون بيتش ، كاليفورنيا ٩٢٦٤٩ ، الولايات المتحدة الأمريكية

جهة مشـروع الاستغـــلال : الولايات المتحدة الأمريكية

تاريـــخ انتقـــال الملكيـــة : ٢٠١٨/٨/١٦م

تاريـخ التأشيـر بالسجـــل : ٢٠١٨/١٠/٣١م

رقـــــم العلامـــــــة : ٤٠٦٥٣

الفئـــــــــــــــة : ٢٥

تاريـــــخ التسجيـــــل : ٢٠٠٨/٦/٢٩م

رقم وتاريخ الجريدة التي أشهر بها التسجيل : ٨٥٧ في ٢٠٠٨/٢/١٦م

اســـم المالـــك السابـــق : روكيت تريدماركس بي تي واي ال تي دي

اسم من انتقلت إليه الملكية : بوردر ايدرز أي بي هولدينغز ، ال ال سي

الجنسيـــــة والمهنـــــة : أمريكية - التجارة والصناعة

العنـــــــــــــوان : ٥٦٠٠ أر غوسي سيركل ، سويت ١٠٠ ، هنتنغتون بيتش ، كاليفورنيا ٩٢٦٤٩ ، الولايات المتحدة الأمريكية

جهة مشـروع الاستغـــلال : الولايات المتحدة الأمريكية

تاريـــخ انتقـــال الملكيـــة : ٢٠١٨/٨/١٦م

تاريـخ التأشيـر بالسجـــل : ٢٠١٨/١٠/٣١م

رقـــــم العلامـــــــة : ٤٠٦٥٤

الفئـــــــــــــــة : ٢٨

تاريـــــخ التسجيـــــل : ٢٠٠٧/٩/٣٠م

رقم وتاريخ الجريدة التي أشهر بها التسجيل : ٨٤١ في ٢٠٠٧/٦/١٦م

اســـم المالـــك السابـــق : روكيت تريدماركس بي تي واي ال تي دي

اسم من انتقلت إليه الملكية : بوردر ايدرز أي بي هولدينغز ، ال ال سي

الجنسيـــــة والمهنـــــة : أمريكية - التجارة والصناعة

العنـــــــــــــوان : ٥٦٠٠ أر غوسي سيركل ، سويت ١٠٠ ، هنتنغتون بيتش ، كاليفورنيا ٩٢٦٤٩ ، الولايات المتحدة الأمريكية

جهة مشـروع الاستغـــلال : الولايات المتحدة الأمريكية

تاريـــخ انتقـــال الملكيـــة : ٢٠١٨/٨/١٦م

تاريـخ التأشيـر بالسجـــل : ٢٠١٨/١٠/٣١م

رقـــــم العلامـــــــة : ٣٩٠٧١

الفئـــــــــــــــة : ١٤

تاريـــــخ التسجيـــــل : ٢٠٠٨/٣/١٠م

رقم وتاريخ الجريدة التي أشهر بها التسجيل : ٨٤٩ في ٢٠٠٧/١٠/٢٠م

اســـم المالـــك السابـــق : جي إس إم (أوبيريشنز) بي تي واي ليمتد

اسم من انتقلت إليه الملكية : بوردر ايدرز أي بي هولدينغز ، ال ال سي

الجنسيـــــة والمهنـــــة : أمريكية - التجارة والصناعة

العنـــــــــــــوان : ٥٦٠٠ أر غوسي سيركل ، سويت ١٠٠ ، هنتنغتون بيتش ، كاليفورنيا ٩٢٦٤٩ ، الولايات المتحدة الأمريكية

جهة مشـروع الاستغـــلال : الولايات المتحدة الأمريكية

تاريـــخ انتقـــال الملكيـــة : ٢٠١٨/٨/١٦م

تاريـخ التأشيـر بالسجـــل : ٢٠١٨/١٠/٣١م

رقـــــم العلامـــــــة : ٣٩٠٧٢

الفئـــــــــــــــة : ١٨

تاريـــــخ التسجيـــــل : ٢٠٠٨/٣/١٠م

رقم وتاريخ الجريدة التي أشهر بها التسجيل : ٨٤٩ في ٢٠٠٧/١٠/٢٠م

اســـم المالـــك السابـــق : جي إس إم (أوبيريشنز) بي تي واي ليمتد

اسم من انتقلت إليه الملكية : بوردر ايدرز أي بي هولدينغز ، ال ال سي

الجنسيـــــة والمهنـــــة : أمريكية - التجارة والصناعة

العنـــــــــــــوان : ٥٦٠٠ أر غوسي سيركل ، سويت ١٠٠ ، هنتنغتون بيتش ، كاليفورنيا ٩٢٦٤٩ ، الولايات المتحدة الأمريكية

جهة مشـروع الاستغـــلال : الولايات المتحدة الأمريكية

تاريـــخ انتقـــال الملكيـــة : ٢٠١٨/٨/١٦م

تاريـخ التأشيـر بالسجـــل : ٢٠١٨/١٠/٣١م

رقـــــم العلامـــــــة : ٣٩٠٧٣

الفئـــــــــــــــة : ٢٥

تاريـــــخ التسجيـــــل : ٢٠٠٨/٣/١٠م

رقم وتاريخ الجريدة التي أشهر بها التسجيل : ٨٤٩ في ٢٠٠٧/١٠/٢٠م

اســـم المالـــك السابـــق : جي إس إم (أوبيريشنز) بي تي واي ليمتد

اسم من انتقلت إليه الملكية : بوردر ايدرز أي بي هولدينغز ، ال ال سي

الجنسيـــــة والمهنـــــة : أمريكية - التجارة والصناعة

العنـــــــــــــوان : ٥٦٠٠ أر غوسي سيركل ، سويت ١٠٠ ، هنتنغتون بيتش ، كاليفورنيا ٩٢٦٤٩ ، الولايات المتحدة الأمريكية

جهة مشـروع الاستغـــلال : الولايات المتحدة الأمريكية

تاريـــخ انتقـــال الملكيـــة : ٢٠١٨/٨/١٦م

تاريـخ التأشيـر بالسجـــل : ٢٠١٨/١٠/٣١م

رقـــــم العلامـــــــة : ٣٩٠٧٤

الفئـــــــــــــــة : ٢٨

تاريـــــخ التسجيـــــل : ٢٠٠٨/٣/١٠م

رقم وتاريخ الجريدة التي أشهر بها التسجيل : ٨٤٩ في ٢٠٠٧/١٠/٢٠م

اســـم المالـــك السابـــق : جي إس إم (أوبيريشنز) بي تي واي ليمتد

اسم من انتقلت إليه الملكية : بوردر ايدرز أي بي هولدينغز ، ال ال سي

الجنسيـــــة والمهنـــــة : أمريكية - التجارة والصناعة

العنـــــــــــــوان : ٥٦٠٠ أر غوسي سيركل ، سويت ١٠٠ ، هنتنغتون بيتش ، كاليفورنيا ٩٢٦٤٩ ، الولايات المتحدة الأمريكية

جهة مشـروع الاستغـــلال : الولايات المتحدة الأمريكية

تاريـــخ انتقـــال الملكيـــة : ٢٠١٨/٨/١٦م

تاريـخ التأشيـر بالسجـــل : ٢٠١٨/١٠/٣١م

رقـــــم العلامـــــــة : ٩١٠٤٧

الفئـــــــــــــــة : ٣٥

تاريـــــخ التسجيـــــل : ٢٠١٥/٩/٦م

رقم وتاريخ الجريدة التي أشهر بها التسجيل : ١٠٩٥ في ٢٠١٥/٤/٥م

اســـم المالـــك السابـــق : جي إس إم (أوبيريشنز) بي تي واي ليمتد

اسم من انتقلت إليه الملكية : بوردر ايدرز أي بي هولدينغز ، ال ال سي

الجنسيـــــة والمهنـــــة : أمريكية - التجارة والصناعة

العنـــــــــــــوان : ٥٦٠٠ أر غوسي سيركل ، سويت ١٠٠ ، هنتنغتون بيتش ، كاليفورنيا ٩٢٦٤٩ ، الولايات المتحدة الأمريكية

جهة مشـروع الاستغـــلال : الولايات المتحدة الأمريكية

تاريـــخ انتقـــال الملكيـــة : ٢٠١٨/٨/١٦م

تاريـخ التأشيـر بالسجـــل : ٢٠١٨/١٠/٣١م

رقـــــم العلامـــــــة : ٤٠٦٥٠

الفئـــــــــــــــة : ٩

تاريـــــخ التسجيـــــل : ٢٠٠٦/١١/١م

رقم وتاريخ الجريدة التي أشهر بها التسجيل : ٨٢٦ في ٢٠٠٦/١١/١م

اســـم المالـــك السابـــق : جي إس إم (تريدمارك) بي تي واي ليمتد

اسم من انتقلت إليه الملكية : بوردر ايدرز أي بي هولدينغز ، ال ال سي

الجنسيـــــة والمهنـــــة : أمريكية - التجارة والصناعة

العنـــــــــــــوان : ٥٦٠٠ أر غوسي سيركل ، سويت ١٠٠ ، هنتنغتون بيتش ، كاليفورنيا ٩٢٦٤٩ ، الولايات المتحدة الأمريكية

جهة مشـروع الاستغـــلال : الولايات المتحدة الأمريكية

تاريـــخ انتقـــال الملكيـــة : ٢٠١٨/٨/١٦م

تاريـخ التأشيـر بالسجـــل : ٢٠١٨/١١/١م

رقـــــم العلامـــــــة : ٤٠٦٥١

الفئـــــــــــــــة : ٢٥

تاريـــــخ التسجيـــــل : ٢٠٠٦/١١/١م

رقم وتاريخ الجريدة التي أشهر بها التسجيل : ٨٢٦ في ٢٠٠٦/١١/١م

اســـم المالـــك السابـــق : جي إس إم (تريدمارك) بي تي واي ليمتد

اسم من انتقلت إليه الملكية : بوردر ايدرز أي بي هولدينغز ، ال ال سي

الجنسيـــــة والمهنـــــة : أمريكية - التجارة والصناعة

العنـــــــــــــوان : ٥٦٠٠ أر غوسي سيركل ، سويت ١٠٠ ، هنتنغتون بيتش ، كاليفورنيا ٩٢٦٤٩ ، الولايات المتحدة الأمريكية

جهة مشـروع الاستغـــلال : الولايات المتحدة الأمريكية

تاريـــخ انتقـــال الملكيـــة : ٢٠١٨/٨/١٦م

تاريـخ التأشيـر بالسجـــل : ٢٠١٨/١١/١م

رقـــــم العلامـــــــة : ٤٦٨٩٩

الفئـــــــــــــــة : ٢٥

تاريـــــخ التسجيـــــل : ٢٠٠٨/٧/١٩م

رقم وتاريخ الجريدة التي أشهر بها التسجيل : ٨٦١ في ٢٠٠٨/٤/١٥م

اســـم المالـــك السابـــق : سيل تريدماركس بي تي واي ال تي دي

اسم من انتقلت إليه الملكية : بوردرايدرز أي بي هولدينغز ، ال ال سي

الجنسيـــــة والمهنـــــة : أمريكية - التجارة والصناعة

العنـــــــــــــوان : ٥٦٠٠ أر غوسي سيركل ، سويت ١٠٠ ، هنتنغتون بيتش ، كاليفورنيا ٩٢٦٤٩ ، الولايات المتحدة الأمريكية

جهة مشـروع الاستغـــلال : الولايات المتحدة الأمريكية

تاريـــخ انتقـــال الملكيـــة : ٢٠١٨/٨/١٦م

تاريـخ التأشيـر بالسجـــل : ٢٠١٨/١١/١م

رقـــــم العلامـــــــة : ٣٦٣٩٦

الفئـــــــــــــــة : ٢٥

تاريـــــخ التسجيـــــل : ٢٠٠٦/٧/٥م

رقم وتاريخ الجريدة التي أشهر بها التسجيل : ٨٠٥ في ٢٠٠٥/١٢/١٧م

اســـم المالـــك السابـــق : باينبيل تريدماركس بي واي ال تي دي

اسم من انتقلت إليه الملكية : بوردرايدرز أي بي هولدينغز ، ال ال سي

الجنسيـــــة والمهنـــــة : أمريكية - التجارة والصناعة

العنـــــــــــــوان : ٥٦٠٠ أر غوسي سيركل ، سويت ١٠٠ ، هنتنغتون بيتش ، كاليفورنيا ٩٢٦٤٩ ، الولايات المتحدة الأمريكية

جهة مشـروع الاستغـــلال : الولايات المتحدة الأمريكية

تاريـــخ انتقـــال الملكيـــة : ٢٠١٨/٨/١٦م

تاريـخ التأشيـر بالسجـــل : ٢٠١٨/١١/١م

رقـــــم العلامـــــــة : ٣٤٣٥٤

الفئـــــــــــــــة : ٣١

تاريـــــخ التسجيـــــل : ٢٠٠٨/٨/٢٦م

رقم وتاريخ الجريدة التي أشهر بها التسجيل : ٨٦٣ في ٢٠٠٨/٥/١٧م

اســـم المالـــك السابـــق : اسحق مصطفى أزحيمان

اسم من انتقلت إليه الملكية : شركة سلسلة محلات بن ازحيمان

الجنسيـــــة والمهنـــــة : فلسطينية - التجارة والصناعة

العنـــــــــــــوان : بيتونيا ، المنطقة الصناعية ، رام الله ، الضفة الغربية ، فلسطين

جهة مشـروع الاستغـــلال : فلسطين

تاريـــخ انتقـــال الملكيـــة : ٢٠١٨/٦/٢٠م

تاريـخ التأشيـر بالسجـــل : ٢٠١٨/١١/١م

رقـــــم العلامـــــــة : ٣٤٣٥٥

الفئـــــــــــــــة : ٣٠

تاريـــــخ التسجيـــــل : ٢٠٠٨/٨/٢٦م

رقم وتاريخ الجريدة التي أشهر بها التسجيل : ٨٦٣ في ٢٠٠٨/٥/١٧م

اســـم المالـــك السابـــق : اسحق مصطفى أزحيمان

اسم من انتقلت إليه الملكية : شركة سلسلة محلات بن ازحيمان

الجنسيـــــة والمهنـــــة : فلسطينية - التجارة والصناعة

العنـــــــــــــوان : بيتونيا ، المنطقة الصناعية ، رام الله ، الضفة الغربية ، فلسطين

جهة مشـروع الاستغـــلال : فلسطين

تاريـــخ انتقـــال الملكيـــة : ٢٠١٨/٦/٢٠م

تاريـخ التأشيـر بالسجـــل : ٢٠١٨/١١/١م

رقـــــم العلامـــــــة : ٥٤٣٩٢

الفئـــــــــــــــة : ٤٣

تاريـــــخ التسجيـــــل : ٢٠٠٩/٩/٢م

رقم وتاريخ الجريدة التي أشهر بها التسجيل : ٨٨٥ في ٢٠٠٩/٤/١٥م

اســـم المالـــك السابـــق : فسشاويز (بروبريتاري) ليمتد

اسم من انتقلت إليه الملكية : فيموس براندز مانجيمينت كومباني

الجنسيـــــة والمهنـــــة : جمهورية جنوب أفريقيا - التجارة والصناعة

العنـــــــــــــوان : ٤٧٨جيمس كراسينت ، ميدراند ، غوتنغ ، جمهورية جنوب أفريقيا

جهة مشـروع الاستغـــلال : جمهورية جنوب أفريقيا

تاريـــخ انتقـــال الملكيـــة : ٢٠١٨/٨/٢٣م

تاريـخ التأشيـر بالسجـــل : ٢١ /٢٠١٨/١٠م

رقـــــم العلامـــــــة : ٥٤٨٨٨

الفئـــــــــــــــة : ٤٣

تاريـــــخ التسجيـــــل : ٢٠٠٩/١٢/٢٨م

رقم وتاريخ الجريدة التي أشهر بها التسجيل : ٨٨٨ في ٢٠٠٩/٦/١م

اســـم المالـــك السابـــق : فسشاويز (بروبريتاري) ليمتد

اسم من انتقلت إليه الملكية : فيموس براندز مانجيمينت كومباني

الجنسيـــــة والمهنـــــة : جمهورية جنوب أفريقيا - التجارة والصناعة

العنـــــــــــــوان : ٤٧٨جيمس كراسينت ، ميدراند ، غوتنغ ، جمهورية جنوب أفريقيا

جهة مشـروع الاستغـــلال : جمهورية جنوب أفريقيا

تاريـــخ انتقـــال الملكيـــة : ٢٠١٨/٨/٢٣م

تاريـخ التأشيـر بالسجـــل : ٢١ /٢٠١٨/١٠م

رقـــــم العلامـــــــة : ٥٤٨٨٩

الفئـــــــــــــــة : ٤٣

تاريـــــخ التسجيـــــل : ٢٠٠٩/١٢/٢٨م

رقم وتاريخ الجريدة التي أشهر بها التسجيل : ٨٨٨ في ٢٠٠٩/٦/١م

اســـم المالـــك السابـــق : فسشاويز (بروبريتاري) ليمتد

اسم من انتقلت إليه الملكية : فيموس براندز مانجيمينت كومباني

الجنسيـــــة والمهنـــــة : جمهورية جنوب أفريقيا - التجارة والصناعة

العنـــــــــــــوان : ٤٧٨جيمس كراسينت ، ميدراند ، غوتنغ ، جمهورية جنوب أفريقيا

جهة مشـروع الاستغـــلال : جمهورية جنوب أفريقيا

تاريـــخ انتقـــال الملكيـــة : ٢٠١٨/٨/٢٣م

تاريـخ التأشيـر بالسجـــل : ٢١ /٢٠١٨/١٠م

رقـــــم العلامـــــــة : ٦٦٣٧٥

الفئـــــــــــــــة : ٥

تاريـــــخ التسجيـــــل : ٢٠١١/١٢/٦م

رقم وتاريخ الجريدة التي أشهر بها التسجيل : ٩٣٨ في ٢٠١١/٧/٢م

اســـم المالـــك السابـــق : سيغما - تاو اندستري فارموتشيتي ريونيت اس.بي.ايه

اسم من انتقلت إليه الملكية : ليداينت بايو ساينسيز ليمتد

الجنسيـــــة والمهنـــــة : المملكة المتحدة - التجارة والصناعة

العنـــــــــــــوان : ٢١هولبورن فايدكت ، لندن غي سي ١ ايه ٢دي واي ، المملكة المتحدة

جهة مشـروع الاستغـــلال : المملكة المتحدة

تاريـــخ انتقـــال الملكيـــة : ٢٠١٨/٩/٦م

تاريـخ التأشيـر بالسجـــل : ٥ /٢٠١٨/١١م

رقـــــم العلامـــــــة : ١٣٦١٣

الفئـــــــــــــــة : ١٦

تاريـــــخ التسجيـــــل : ٢٠٠٣/٣/١١م

رقم وتاريخ الجريدة التي أشهر بها التسجيل : ٧٢٤ في ٢٠٠٢/٨/٣م

اســـم المالـــك السابـــق : ايه. تي. كروس ليمتد

اسم من انتقلت إليه الملكية : أيه .تي. كروس كومباني ، أل أل سي

الجنسيـــــة والمهنـــــة : أمريكية - التجارة والصناعة

العنـــــــــــــوان : شركة أمريكية ، ١٠٩٩٠ ويلشاير بوليفارد ، سويت٤٤٠ ، لوس انجلوس ، سي أيه٩٠٠٢٤ ، الولايات المتحدة الأمريكية

جهة مشـروع الاستغـــلال : الولايات المتحدة الأمريكية

تاريـــخ انتقـــال الملكيـــة : ٢٠١٨/٧/١٧م

تاريـخ التأشيـر بالسجـــل : ٥ /٢٠١٨/١١م

رقـــــم العلامـــــــة : ٩٨٩٢١

الفئـــــــــــــــة : ٣٤

تاريـــــخ التسجيـــــل : ٢٠١٧/١/٢٢م

رقم وتاريخ الجريدة التي أشهر بها التسجيل : ١١٦٤ في ٢٠١٦/١٠/٢م

اســـم المالـــك السابـــق : بريتش أميريكان توباكو (براندز) إنك

اسم من انتقلت إليه الملكية : بريتيش أمريكان توباكو (براندز) ليمتد

الجنسيـــــة والمهنـــــة : المملكة المتحدة - التجارة والصناعة

العنـــــــــــــوان : غلوب هاوس ، ٤ تمبل بليس ، لندن دبليو سي ٢ آر ٢ بيه جي

جهة مشـروع الاستغـــلال : المملكة المتحدة

تاريـــخ انتقـــال الملكيـــة : ٢٠١٨/٥/١٧م

تاريـخ التأشيـر بالسجـــل : ٥ /٢٠١٨/١١م

رقـــــم العلامـــــــة : ٣٤٣

الفئـــــــــــــــة : ٣٤

تاريـــــخ التسجيـــــل : ١٩٩٦/١٢/٢٩م

رقم وتاريخ الجريدة التي أشهر بها التسجيل : ٥٨٣ في ١٩٩٦/٩/١٥م

اســـم المالـــك السابـــق : بريتش أميريكان توباكو (براندز) إنك

اسم من انتقلت إليه الملكية : بريتيش أمريكان توباكو (براندز) ليمتد

الجنسيـــــة والمهنـــــة : المملكة المتحدة - التجارة والصناعة

العنـــــــــــــوان : غلوب هاوس ، ٤ تمبل بليس ، لندن دبليو سي ٢ آر ٢ بيه جي

جهة مشـروع الاستغـــلال : المملكة المتحدة

تاريـــخ انتقـــال الملكيـــة : ٢٠١٨/٥/١٧م

تاريـخ التأشيـر بالسجـــل : ٥ /٢٠١٨/١١م

رقـــــم العلامـــــــة : ١٠٣٩٦٢

الفئـــــــــــــــة : ٤

تاريـــــخ التسجيـــــل : ٢٠١٧/٣/٨م

رقم وتاريخ الجريدة التي أشهر بها التسجيل : ١١٧٤ في ٢٠١٦/١٢/٢٥م

اســـم المالـــك السابـــق : الخرباش للتجارة

اسم من انتقلت إليه الملكية : مصنع الزيوت الوطنية الأساسية ش.م.م

الجنسيـــــة والمهنـــــة : عمانية - التجارة والصناعة

العنـــــــــــــوان : السيب ، محافظة مسقط

جهة مشـروع الاستغـــلال : محافظة مسقط

تاريـــخ انتقـــال الملكيـــة : ٢٠١٧/١٢/١٨م

تاريـخ التأشيـر بالسجـــل : ٣١ /٢٠١٨/١٠م

رقـــــم العلامـــــــة : ١١٤٧٩٤

الفئـــــــــــــــة : ٣٥

تاريـــــخ التسجيـــــل : ٢٠١٨/٤/٥م

رقم وتاريخ الجريدة التي أشهر بها التسجيل : ١٢٢٩ في ٢٠١٨/٢/٤م

اســـم المالـــك السابـــق : مناهل الباطنة ش م م

اسم من انتقلت إليه الملكية : التصميم البلاتيني

الجنسيـــــة والمهنـــــة : عمانية - التجارة والصناعة

العنـــــــــــــوان : الخوير ، ولاية بوشر ، محافظة مسقط

جهة مشـروع الاستغـــلال : الخوير

تاريـــخ انتقـــال الملكيـــة : ٢٠١٨/١١/٥م

تاريـخ التأشيـر بالسجـــل : ٦ /٢٠١٨/١١م

رقـــــم العلامـــــــة : ١٦٠٨٣

الفئـــــــــــــــة : ١٦

تاريـــــخ التسجيـــــل : ٢٠٠٣/٣/٢٤م

رقم وتاريخ الجريدة التي أشهر بها التسجيل : ٧٣٤ في ٢٠٠٣/١/١م

اســـم المالـــك السابـــق : نابكو للمنتوجات الاستهلاكية

اسم من انتقلت إليه الملكية : الشركة الوطنية لمنتوجات الورق ذات مسؤولية محدودة

الجنسيـــــة والمهنـــــة : سعودية - التجارة والصناعة

العنـــــــــــــوان : الدمام ، طريق الدمام الخبر ، المنطقة الصناعية ، المملكة العربية السعودية

جهة مشـروع الاستغـــلال : المملكة العربية السعودية

تاريـــخ انتقـــال الملكيـــة : ٢٠١٦/١٠/١١م

تاريـخ التأشيـر بالسجـــل : ٢١ /٢٠١٨/١٠م

رقـــــم العلامـــــــة : ٢٩١١٧

الفئـــــــــــــــة : ٦

تاريـــــخ التسجيـــــل : ٢٠١٥/٦/٢٩م

رقم وتاريخ الجريدة التي أشهر بها التسجيل : ٧٨٧ في ٢٠١٥/٣/١٥م

اســـم المالـــك السابـــق : نابكو للمنتوجات الاستهلاكية

اسم من انتقلت إليه الملكية : الشركة الوطنية لمنتوجات الورق ذات مسؤولية محدودة

الجنسيـــــة والمهنـــــة : سعودية - التجارة والصناعة

العنـــــــــــــوان : الدمام ، طريق الدمام الخبر ، المنطقة الصناعية ، المملكة العربية السعودية

جهة مشـروع الاستغـــلال : المملكة العربية السعودية

تاريـــخ انتقـــال الملكيـــة : ٢٠١٦/١٠/١١م

تاريـخ التأشيـر بالسجـــل : ٢١ /٢٠١٨/١٠م

رقـــــم العلامـــــــة : ١٦٧٣٣

الفئـــــــــــــــة : ٥

تاريـــــخ التسجيـــــل : ٢٠٠٣/١/٢٩م

رقم وتاريخ الجريدة التي أشهر بها التسجيل : ٧٣٠ في ٢٠٠٢/١١/٣ م

اســـم المالـــك السابـــق : نابكو للمنتوجات الاستهلاكية

اسم من انتقلت إليه الملكية : الشركة الوطنية لمنتوجات الورق ذات مسؤولية محدودة

الجنسيـــــة والمهنـــــة : سعودية - التجارة والصناعة

العنـــــــــــــوان : الدمام ، طريق الدمام الخبر ، المنطقة الصناعية ، المملكة العربية السعودية

جهة مشـروع الاستغـــلال : المملكة العربية السعودية

تاريـــخ انتقـــال الملكيـــة : ٢٠١٦/١٠/١١م

تاريـخ التأشيـر بالسجـــل : ٢١ /٢٠١٨/١٠م

رقـــــم العلامـــــــة : ٨٢٧١٧

الفئـــــــــــــــة : ١٨

تاريـــــخ التسجيـــــل : ٢٠١٤/٩/٧م

رقم وتاريخ الجريدة التي أشهر بها التسجيل : ١٠٥٤ في ٢٠١٤/٤/١٣م

اســـم المالـــك السابـــق : اتش كي سينو - اس فاشن كو ، ليمتد

اسم من انتقلت إليه الملكية : وينجر أس . أيه

الجنسيـــــة والمهنـــــة : سويسرية - التجارة والصناعة

العنـــــــــــــوان : روتي دي بالي ٢٨٠٠،٦٣ ديليمونت ، سويسرا

جهة مشـروع الاستغـــلال : سويسرا

تاريـــخ انتقـــال الملكيـــة : ٢٠١٨/٤/١٦م

تاريـخ التأشيـر بالسجـــل : ٦ /٢٠١٨/١١م

رقـــــم العلامـــــــة : ٣٦٤٢٦

الفئـــــــــــــــة : ٥

تاريـــــخ التسجيـــــل : ٢٠٠٦/٤/٣م

رقم وتاريخ الجريدة التي أشهر بها التسجيل : ٨٠٤ في ٢٠٠٥/٥/١٤م

اســـم المالـــك السابـــق : أف هوفمان - لا روش أيه جي

اسم من انتقلت إليه الملكية : آتنس فارما يو كاي ليمتد

الجنسيـــــة والمهنـــــة : المملكة المتحدة - التجارة والصناعة

العنـــــــــــــوان : الجناح أ ، الطابق الثالث ١٢-١١ ساحة سانت جيمس لندن أس دبليو ١ واي ٤ أل بي ، المملكة المتحدة

جهة مشـروع الاستغـــلال : المملكة المتحدة

تاريـــخ انتقـــال الملكيـــة : ٢٠١٧/١/٣م

تاريـخ التأشيـر بالسجـــل : ٧ /٢٠١٨/١١م

رقـــــم العلامـــــــة : ١٠١٤٧٦
الفئـــــــــــــة : ٣
تاريـــــخ التسجيـــــل : ٢٠١٧/٨/٢٤م
رقم وتاريخ الجريدة التي أشهر بها التسجيل : ١١٨١ في ٢٠١٢/٢/١٧م
اســـم المالـــك السابـــق : بريتني سبيرز
اسم من انتقلت إليه الملكية : بيبي وان مور مارك ، أل أل سي
الجنسيـــــة والمهنـــــة : أمريكية - التجارة والصناعة
العنـــــــــــوان : شركة أمريكية ، سي/ أو لابولت او ، بي سي ، ٩٠٠٠ صنسيت بوليفارد ، سويت ٨٠٠ ، ويست هوليود ، كاليفورنيا ٩٠٠٦٩ ، الولايات المتحدة الأمريكية
جهة مشـروع الاستغـــلال : الولايات المتحدة الأمريكية
تاريـــخ انتقـــال الملكيـــة : ٢٠١٨/٩/٧م
تاريـخ التأشيـر بالسجـــل : ١٨ /٢٠١٨/١٠م

رقـــــم العلامـــــــة : ٧٦٠٨٧
الفئـــــــــــــة : ٣٢
تاريـــــخ التسجيـــــل : ٢٠١٣/٩/٨م
رقم وتاريخ الجريدة التي أشهر بها التسجيل : ١٠٠٩ في ٢٠١٣/٤/٢٠م
اســـم المالـــك السابـــق : موديلو إم كيه تى دى أم ميكسيكو ، إس . دى إى أر . غل . دى إى سى . في
اسم من انتقلت إليه الملكية : سيرفيسيريا موديلو دى ميكسيكو سوسيداد دى رسبونسا بيليداد ليمتادا دى كابيتال فاريابل
الجنسيـــــة والمهنـــــة : مكسيكية - التجارة والصناعة
العنـــــــــــوان : خافيير باروس سيريا رقم ٥٥٥، بيوس ٣ ، كولونيا زيديك ئي دى بلازا سانتا في ، ديليجاسيون ألفارو أوبريجون سى بى ٠١٢١٠، مكسيكو سيتى ، المكسيك
جهة مشـروع الاستغـــلال : المكسيك
تاريـــخ انتقـــال الملكيـــة : ٢٠١٨/٧/٣٠م
تاريـخ التأشيـر بالسجـــل : ٧ /٢٠١٨/١١م

رقـــــم العلامـــــــة : ٧٦٠٨٨
الفئـــــــــــــة : ٣٥
تاريـــــخ التسجيـــــل : ٢٠١٣/٩/٨م
رقم وتاريخ الجريدة التي أشهر بها التسجيل : ١٠٠٩ في ٢٠١٣/٤/٢٠م
اســـم المالـــك السابـــق : موديلو إم كيه تى دى أم ميكسيكو ، إس . دى إى أر . غل . دى إى سى . في
اسم من انتقلت إليه الملكية : سيرفيسيريا موديلو دى ميكسيكو سوسيداد دى رسبونسا بيليداد ليمتادا دى كابيتال فاريابل
الجنسيـــــة والمهنـــــة : مكسيكية - التجارة والصناعة
العنـــــــــــوان : خافيير باروس سيريا رقم ٥٥٥، بيوس ٣ ، كولونيا زيديك ئي دى بلازا سانتا في ، ديليجاسيون ألفارو أوبريجون سى بى ٠١٢١٠، مكسيكو سيتى ، المكسيك
جهة مشـروع الاستغـــلال : المكسيك
تاريـــخ انتقـــال الملكيـــة : ٢٠١٨/٧/٣٠م
تاريـخ التأشيـر بالسجـــل : ٢٠١٨/١١/ ٧م

رقـــــم العلامـــــــة : ٧٦٠٨٩
الفئـــــــــــــة : ٣٥
تاريـــــخ التسجيـــــل : ٢٠١٣/٨/٢٠م
رقم وتاريخ الجريدة التي أشهر بها التسجيل : ١٠٠٦ في ٢٠١٣/٣/٣٠م
اســـم المالـــك السابـــق : موديلو إم كيه تى دى أم ميكسيكو ، إس . دى إى أر . غل . دى إى سى . في
اسم من انتقلت إليه الملكية : سيرفيسيريا موديلو دى ميكسيكو سوسيداد دى رسبونسا بيليداد ليمتادا دى كابيتال فاريابل
الجنسيـــــة والمهنـــــة : مكسيكية - التجارة والصناعة
العنـــــــــــوان : خافيير باروس سيريا رقم ٥٥٥، بيوس ٣ ، كولونيا زيديك ئي دى بلازا سانتا في ، ديليجاسيون ألفارو أوبريجون سى بى ٠١٢١٠، مكسيكو سيتى ، المكسيك
جهة مشـروع الاستغـــلال : المكسيك
تاريـــخ انتقـــال الملكيـــة : ٢٠١٨/٧/٣٠م
تاريـخ التأشيـر بالسجـــل : ٢٠١٨/١١/ ٧م

رقـــــم العلامـــــــة : ٤٩٨٦٢

الفئـــــــــــــة : ١١

تاريـــــخ التسجيـــــل : ٢٠٠٩/٣/٨م

رقم وتاريخ الجريدة التي أشهر بها التسجيل : ٨٧١ في ٢٠٠٨/٩/١٥م

اســـم المالـــك السابـــق : ايزيلي انفستيسمنتس انك

اسم من انتقلت إليه الملكية : كومباني براندز ال تي دي

الجنسيـــــة والمهنـــــة : مالطية - التجارة والصناعة

العنـــــــــــــوان : فيلا غاوتشي ، مدينا رود، بالزان ، بي زد ان ٩٠٣١- مالطا

جهة مشـروع الاستغـــلال : مالطا

تاريـــخ انتقـــال الملكيـــة : ٢٠١٨/٩/٣م

تاريـخ التأشيـر بالسجـــل : ١٨ /٢٠١٨/١٠م

رقـــــم العلامـــــــة : ١٠١٥٢٠

الفئـــــــــــــة : ٢٩

تاريـــــخ التسجيـــــل : ٢٠١٧/٧/٢٤م

رقم وتاريخ الجريدة التي أشهر بها التسجيل : ١١٧١ في ٢٠١٦/١٢/٤م

اســـم المالـــك السابـــق : كاسكاد إنفستمنتز ليمتد

اسم من انتقلت إليه الملكية : سارة هولينغ ليمتد

الجنسيـــــة والمهنـــــة : إماراتية - التجارة والصناعة

العنـــــــــــــوان : ٢٤٠٦ أر إي إس كو - عمل ٠٣ ، ٢٤ الطابق الرابع والعشرون ، برج السيلا ، ميدان سوق أبوظبي العالمي ، جزيرة المارية ، إمارة أبوظبي ، دولة الإمارات العربية المتحدة

جهة مشـروع الاستغـــلال : الإمارات العربية المتحدة

تاريـــخ انتقـــال الملكيـــة : ٢٠١٨/٩/٣م

تاريـخ التأشيـر بالسجـــل : ١٨ /٢٠١٨/١٠م

إعـــــلان

تعلن دائرة الملكية الفكرية وفقا لأحكام المادة (١٩) من قانون (نظام) العلامات التجارية لدول مجلس التعاون لدول الخليج العربية الصادر بالمرسوم السلطاني رقم ٢٠١٧/٣٣ ، أنه تم تجديد مدة حماية العلامات المسجلة الآتية :

م	رقم العلامة	اسم الشركة	المهنة	تاريخ التسجيل
١	٢٨	شركة الصناعات الوطنية للسخانات ش م م	التجارة والصناعة	١٩٨٩/١/١٦
٢	٣٢	شركة تجهيز حقول النفط الوطنية ش.م.م	التجارة والصناعة	١٩٨٩/١/١٧
٣	٨	شركة وليد لأجهزة الاتصالات	التجارة والصناعة	١٩٨٩/١/٩
٤	٢٣	شركة نسيج عمان ش.م.ع.ع	التجارة والصناعة	١٩٨٩/١/١٦
٥	٦٢	شركة ريام للهندسة والخدمات	التجارة والصناعة	١٩٨٩/٢/٥
٦	٦٥	شركة مسقط للصيانة ومقاولات النظافة ش.م.م	التجارة والصناعة	١٩٨٩/٢/٥
٧	٣٥	شركة أريج للأنظمة المكتبية	التجارة والصناعة	١٩٨٩/١/١٧
٨	١٨٩٩٣	الشركة العالمية للرخام ش.م.م	التجارة والصناعة	١٩٩٨/١١/٧
٩	٢٦	الشركة العمانية للخدمات الميكانيكية المحدودة	التجارة والصناعة	١٩٨٩/١/١٦
١٠	٥٦٩٤٣	بيست ويستيرن انترناشيونال انك	التجارة والصناعة	٢٠٠٩/٤/٢٦
١١	٥٥٣٠٣	تيدي بير جروب ليمتد	التجارة والصناعة	٢٠٠٩/١/٣
١٢	٥٥٥٨٩	بليون جينيس ليمتد	التجارة والصناعة	٢٠٠٩/١/١٧
١٣	٥٥٥٩٠	بليون جينيس ليمتد	التجارة والصناعة	٢٠٠٩/١/١٧
١٤	١٨٨٣٩	جلوبال للصناعات الغذائية ذ م م	التجارة والصناعة	١٩٩٨/١٠/٦
١٥	٢١	شركة الوليد للأغذية والخدمات المحدودة المسؤولية	التجارة والصناعة	١٩٨٩/١/١٥

م	رقم العلامة	اسم الشركة	المهنة	تاريخ التسجيل
١٦	٥٤	شركة الزواوي للتجارة ش م م	التجارة والصناعة	١٩٨٩/١/٢٥
١٧	٥	الشركة العمانية للخدمات والتموين	التجارة والصناعة	١٩٨٩/١/٩
١٨	٥٨	برادات مسقط	التجارة والصناعة	١٩٨٩/١/٢٩
١٩	٦٤	شركة الخوير للتنمية والخدمات	التجارة والصناعة	١٩٨٩/٢/٥
٢٠	١٩٢٤٧	آسبن جلوبال إنكوربوريتد	التجارة والصناعة	١٩٩٨/١٢/١٩
٢١	٥٤٤٩٦	هيلونج جروب اوف كمبنيز	التجارة والصناعة	٢٠٠٨/١١/١٨
٢٢	١٦٨٠٦	مصنع الحسن للمفاتيح الكهربائية ش م م	التجارة والصناعة	١٩٩٧/١١/١١
٢٣	٥٣٥٤٤	النظرة الشاملة للدعاية والإعلان	التجارة والصناعة	٢٠٠٨/٩/١٧
٢٤	٥٤٧٢٢	مويلر جي ام بي اتش	التجارة والصناعة	٢٠٠٨/١١/٢٤
٢٥	٥٤٧٢٣	مويلر جي ام بي اتش	التجارة والصناعة	٢٠٠٨/١١/٢٤
٢٦	٥٥٢١٨	ماركس اند سبنسر بي ال سي	التجارة والصناعة	٢٠٠٨/١٢/٢٢
٢٧	٥٥٢١٩	ماركس اند سبنسر بي ال سي	التجارة والصناعة	٢٠٠٨/١٢/٢٢
٢٨	٥٥٢٢٠	ماركس اند سبنسر بي ال سي	التجارة والصناعة	٢٠٠٨/١٢/٢٢
٢٩	٥٥٢٢١	ماركس اند سبنسر بي ال سي	التجارة والصناعة	٢٠٠٨/١٢/٢٢
٣٠	٥٦٥٤٨	غراند ريفر انتربرايزس سكس نيشنس ليمتد	التجارة والصناعة	٢٠٠٩/٤/٤
٣١	١٨٩٤٤	اس في . برودكتس	التجارة والصناعة	١٩٩٨/١١/١
٣٢	١٩٥٤٦	زنتاريس اي في اف جي ام بي اتش	التجارة والصناعة	١٩٩٩/٣/١
٣٣	٥٦٤١١	اوشكوش بيجوش انك	التجارة والصناعة	٢٠٠٩/٣/١٥
٣٤	٣٦٩	ميدا ايه بي	التجارة والصناعة	١٩٨٩/٣/٢٧
٣٥	٣٨١	ميدا ايه بي	التجارة والصناعة	١٩٨٩/٣/٢٧
٣٦	٤٠٠	ميدا ايه بي	التجارة والصناعة	١٩٨٩/٣/٢٧

م	رقم العلامة	اسم الشركة	المهنة	تاريخ التسجيل
٣٧	١٩٥٧٨	سانوفـــي	التجارة والصناعة	١٩٩٩/٣/٣
٣٨	١٩٦٢٩	ان في سومطرة توباكو تريدنغ كومبني	التجارة والصناعة	١٩٩٩/٣/٧
٣٩	١٩٤٣٩	ويذرفورد تيكنولوجي هولدنجر ، إل إل سي	التجارة والصناعة	١٩٩٩/٢/٢
٤٠	٥٤٠٥٧	إف آر إتش آي هوتيلز آند ريزورتز إس .ايه.آر.ال	التجارة والصناعة	٢٠٠٨/١١/١
٤١	٥٤٠٥٨	إف آر إتش آي هوتيلز آند ريزورتز إس .ايه.آر.ال	التجارة والصناعة	٢٠٠٨/١١/١
٤٢	٥٥١٣٠	نيسان ديزل موتور كو ، ليمتد	التجارة والصناعة	٢٠٠٨/١٢/١٧
٤٣	٥٥١٣١	نيسان ديزيل موتور كو ، ليمتد	التجارة والصناعة	٢٠٠٨/١٢/١٧
٤٤	٥٥٣١٦	سيسميكس كوربوريشن	التجارة والصناعة	٢٠٠٩/١/٤
٤٥	٥٥٣١٧	سيسميكس كوربوريشن	التجارة والصناعة	٢٠٠٩/١/٤
٤٦	٥٥٣١٨	سيسميكس كوربوريشن	التجارة والصناعة	٢٠٠٩/١/٤
٤٧	٥٥٣١٩	سيسميكس كوربوريشن	التجارة والصناعة	٢٠٠٩/١/٤
٤٨	٥٥٦٧٥	هوندا موتور كو ، ليمتد	التجارة والصناعة	٢٠٠٩/١/٢٦
٤٩	٥٥٧٦٤	كونفاتيك انك	التجارة والصناعة	٢٠٠٩/١/٣١
٥٠	٥٥٧٦٥	كونفاتيك انك	التجارة والصناعة	٢٠٠٩/١/٣١
٥١	٥٥٧٦٦	كونفاتيك انك	التجارة والصناعة	٢٠٠٩/١/٣١
٥٢	٥٥٨٠٩	كونفاتيك انك	التجارة والصناعة	٢٠٠٩/٢/٢
٥٣	٥٩٥٣٥	بنك الكويت الوطني شركة مساهمة عامة	التجارة والصناعة	٢٠٠٩/١٠/١٧
٥٤	٨٩٧	كولبيـر اس.أ	التجارة والصناعة	١٩٨٩/٥/١٥

م	رقم العلامة	اسم الشركة	المهنة	تاريخ التسجيل
٥٥	٩٦٣	إل في إم إتش سويس مانيو فاكتتشيريرس إس إيه	التجارة والصناعة	١٩٨٩/٥/٢١
٥٦	٢٢٣٦	هيرمس ساستوف اية . جي (هيرمس سويتنيرز ليمتد)	التجارة والصناعة	١٩٨٩/٨/٢٢
٥٧	٥٥١٠٤	شركة المبادلة للعلامات التجارية القابضة ذ.م.م	التجارة والصناعة	٢٠٠٨/١٢/١٦
٥٨	٥٥١٠٧	شركة المبادلة للعلامات التجارية القابضة ذ.م.م	التجارة والصناعة	٢٠٠٨/١٢/١٦
٥٩	٥٥١٠٨	شركة المبادلة للعلامات التجارية القابضة ذ.م.م	التجارة والصناعة	٢٠٠٨/١٢/١٦
٦٠	١٨٩٨٣	سيتيغـروب انك	التجارة والصناعة	١٩٩٨/١١/٤
٦١	١٨٩٨٤	سيتيغـروب انك	التجارة والصناعة	١٩٨٩/١١/٤
٦٢	١٨٩٨٥	سيتيغـروب انك	التجارة والصناعة	١٩٨٩/١١/٤
٦٣	١٨٩٨٦	سيتيغـروب انك	التجارة والصناعة	١٩٨٩/١١/٤
٦٤	١٩٢٩٣	سيتيغـروب انك	التجارة والصناعة	١٩٩٨/١٢/٢٨
٦٥	١٩٠٩٨	الشركـة الوطنيـة للمنظفات الصناعية ش.م.ع.ع	التجارة والصناعة	١٩٩٨/١١/٢٢
٦٦	١٩٠٩٩	الشركـة الوطنيـة للمنظفات الصناعية ش.م.ع.ع	التجارة والصناعة	١٩٩٨/١١/٢٢
٦٧	١٩١٠٠	الشركـة الوطنيـة للمنظفات الصناعية ش.م.ع.ع	التجارة والصناعة	١٩٩٨/١١/٢٢
٦٨	١٩١٠١	الشركـة الوطنيـة للمنظفات الصناعية ش.م.ع.ع	التجارة والصناعة	١٩٩٨/٧/٢٢
٦٩	٤٨٨٧٩	الشركـة الوطنيـة للمنظفات الصناعية ش.م.ع.ع	التجارة والصناعة	٢٠٠٨/٦/٢

م	رقم العلامة	اسم الشركة	المهنة	تاريخ التسجيل
٧٠	٥٣٠٠٢	بنك عمان العربي ش م ع م	التجارة والصناعة	٢٠٠٨/٨/٢٥
٧١	٥٣٠٠٤	بنك عمان العربي ش م ع م	التجارة والصناعة	٢٠٠٨/٨/٢٥
٧٢	٥٣٠٠٥	بنك عمان العربي ش م ع م	التجارة والصناعة	٢٠٠٨/٨/٢٥
٧٣	٥٣٠٠٦	بنك عمان العربي ش م ع م	التجارة والصناعة	٢٠٠٨/٨/٢٥
٧٤	٥٣٠١٠	بنك عمان العربي ش م ع م	التجارة والصناعة	٢٠٠٨/٨/٢٥
٧٥	٥٣٠١١	بنك عمان العربي ش م ع م	التجارة والصناعة	٢٠٠٨/٨/٢٥
٧٦	٥٣٠١٢	بنك عمان العربي ش م ع م	التجارة والصناعة	٢٠٠٨/٨/٢٥
٧٧	١٩٠٣٣	شانيـل	التجارة والصناعة	١٩٩٨/١١/١١
٧٨	٥٤٠٥٩	ريو تنتو لندن ليمتد	التجارة والصناعة	٢٠٠٨/١١/١
٧٩	٥٤٥٣٥	دياكس كورب	التجارة والصناعة	٢٠٠٨/١١/٢٢
٨٠	١٩٢٢٥	ذا بروكتر اند غامبل كومبني	التجارة والصناعة	١٩٩٨/١٢/١٤
٨١	١٩٢٢٦	ذا بروكتر آند غامبل كومبني	التجارة والصناعة	١٩٩٨/١٢/١٤
٨٢	٥٤٤٩٧	هيلونج جروب اوف كمبنيز	التجارة والصناعة	٢٠٠٨/١١/١٨
٨٣	٥٤٤٩٨	هيلونج جروب اوف كمبنيز	التجارة والصناعة	٢٠٠٨/١١/١٨
٨٤	٥٤٤٩٩	هيلونج جروب اوف كمبنيز	التجارة والصناعة	٢٠٠٨/١١/١٨
٨٥	٥٤٥٠٠	هيلونج جروب اوف كمبنيز	التجارة والصناعة	٢٠٠٨/١١/١٨
٨٦	٥٤٥٠١	هيلونج جروب اوف كمبنيز	التجارة والصناعة	٢٠٠٨/١١/١٨
٨٧	٥٤٠١٠	ذا هيرشي كومباني	التجارة والصناعة	٢٠٠٨/١٠/٢٧
٨٨	٥٥٦٥٦	ذا هيرشي كومباني	التجارة والصناعة	٢٠٠٩/١/٢٤
٨٩	٥٢	شركة توريدات المكاتب	التجارة والصناعة	١٩٨٩/١/٢٥
٩٠	٥٥٨١٢	شركة توريدات المكاتب ش.م.م	التجارة والصناعة	٢٠٠٩/٢/٢

م	رقم العلامة	اسم الشركة	المهنة	تاريخ التسجيل
٩١	٥٤٠٣٢	أكســا	التجارة والصناعة	٢٠٠٨/١٠/٢٨
٩٢	٥٤٠٣٣	أكســا	التجارة والصناعة	٢٠٠٨/١٠/٢٨
٩٣	٥٤٠٣٤	أكســا	التجارة والصناعة	٢٠٠٨/١٠/٢٨
٩٤	٥٤٠٤١	برونسويك كوربوريشن	التجارة والصناعة	٢٠٠٨/١٠/٢٨
٩٥	٥٨٠٤٤	كابوشيبكي كايشا مياكي ديزاين جيموشو (مياكي ديزاين ستوديو)	التجارة والصناعة	٢٠٠٩/٧/٦
٩٦	٥٨٠٤٥	كابوشيبكي كايشا مياكي ديزاين جيموشو (مياكي ديزاين ستوديو)	التجارة والصناعة	٢٠٠٩/٧/٦
٩٧	٥٩٥٩٢	كابوشيكي كايشا مياكي ديزاين جيموشو (مياكي ديزاين ستوديو)	التجارة والصناعة	٢٠٠٩/١٠/٢١
٩٨	١٩٤٨٨	ألميرال إس.أيه	التجارة والصناعة	١٩٩٩/٢/١٥
٩٩	٢٠٥٤٠	شركة العثمان للإنتاج والتصنيع الزراعي (ندى)	التجارة والصناعة	١٩٩٩/٧/٢٥
١٠٠	٢٠٥٤٧	شركة العثمان للإنتاج والتصنيع الزراعي (ندى)	التجارة والصناعة	١٩٩٩/٧/٢٦
١٠١	٢٠٥٤٨	شركة العثمان للإنتاج والتصنيع الزراعي (ندى)	التجارة والصناعة	١٩٩٩/٧/٢٦
١٠٢	٥٥٦٦٧	ريد بول جي ام بي اتش	التجارة والصناعة	٢٠٠٩/١/٢٥
١٠٣	٥٦٩٠٦	كوالكوم انكوربوريتد	التجارة والصناعة	٢٠٠٩/٤/٢٠
١٠٤	٥٧٤٧٨	شركة براندس للتجارة العامة ش.ذ.م.م	التجارة والصناعة	٢٠٠٩/٥/٣١

م	رقم العلامة	اسم الشركة	المهنة	تاريخ التسجيل
١٠٥	٣٧٦	اف هوفمان - لاروش أجي	التجارة والصناعة	١٩٨٩/٣/٢٧
١٠٦	٣٨٥	اف هوفمان - لاروش أجي	التجارة والصناعة	١٩٨٩/٣/٢٧
١٠٧	٣٨٩	اف هوفمان - لاروش أجي	التجارة والصناعة	١٩٨٩/٣/٢٧
١٠٨	٣٩٠	اف هوفمان - لاروش أجي	التجارة والصناعة	١٩٨٩/٣/٢٧
١٠٩	٣٩٢	اف هوفمان - لاروش أجي	التجارة والصناعة	١٩٨٩/٣/٢٧
١١٠	٣٩٦	اف هوفمان - لاروش أجي	التجارة والصناعة	١٩٨٩/٣/٢٧
١١١	٣٩٧	اف هوفمان - لاروش أجي	التجارة والصناعة	١٩٨٩/٣/٢٧
١١٢	٣٩٩	اف هوفمان - لاروش أجي	التجارة والصناعة	١٩٨٩/٣/٢٧
١١٣	٤٦٨	اف هوفمان - لاروش أجي	التجارة والصناعة	١٩٨٩/٣/٢٨
١١٤	٤٧٢	اف هوفمان - لاروش أجي	التجارة والصناعة	١٩٨٩/٣/٢٨
١١٥	٤٧٣	اف هوفمان - لاروش أجي	التجارة والصناعة	١٩٨٩/٣/٢٨
١١٦	٤٨٥	اف هوفمان - لاروش أجي	التجارة والصناعة	١٩٨٩/٣/٢٧
١١٧	١٢٨٤	اف هوفمان - لاروش أجي	التجارة والصناعة	١٩٨٩/٦/١١
١١٨	١٢٩١	روش دياغنو ستيكس جي ام بي اتش	التجارة والصناعة	١٩٨٩/٦/١١
١١٩	١٢٩٢	روش دياغنو ستيكس جي ام بي اتش	التجارة والصناعة	١٩٨٩/٦/١١
١٢٠	١٩٩٧٤	روش دياغنو ستيكس جي ام بي اتش	التجارة والصناعة	١٩٩٩/٤/٢٨
١٢١	١٩٩٧٥	روش دايابيتيس كير جي إم بي إتش	التجارة والصناعة	١٩٩٩/٤/٢٨

استـــدراك

تنـوه وزارة التجـارة والصناعـة إلى أنـه قد وقع خطأ مادي عنـد نشر إعلان بدء أعمال التصفية لشركة سيجونج الخليج ش.م.م ، المنشور في الجريدة الرسمية العدد (١٢٦٧) ، الصادر بتاريخ ٢٦ صفر ١٤٤٠هـ ، الموافق ٤ نوفمبر ٢٠١٨م ، إذ ورد اسم الشركة كالآتي :

"سيونـــج الخليـــج ش.م.م "

والصحيـــح هـــــو :

"سيجونـج الخليـج ش.م.م "

لـذا لـزم التنويـه .

وزارة التجـارة والصناعـة

استـــدراك

تنـوه وزارة التجـارة والصناعـة إلى أنـه قد وقع خطأ مادي عنـد نشر بيانات تسجيل العلامة التجارية رقم (١١٥٩٣٧) ، المنشورة في الجريدة الرسمية العدد (١٢٣٨) ، الصادر بتاريخ ٢١ رجـب ١٤٣٩هـ ، الموافـق ٨ ابريـل ٢٠١٨م ، إذ ورد شكل العلامة كالآتي :

والصحيـــح هـــــو :

لـذا لـزم التنويـه .

وزارة التجـارة والصناعـة

مجلـــس المناقصـــات

يعلن مجلس المناقصات عن طرح المناقصة المذكورة أدناه :

رقم المناقصة	اسم المناقصة	الشركات التي يحق لها الاشتراك	قيمة المستند	آخر موعد لتوزيع المستندات	موعد تقديم العطاءات
٢٠١٨/١٢ "محدودة"	مشروع تصميم وتنفيذ وتشغيل وصيانة طريق دبا - ليما - خصب بمحافظة مسندم	الشركات المؤهلة مسبقا	(٣,٠٠٠ ر.ع) ثلاثة آلاف ريال عماني	٢٠١٨/١١/٢٩	٢٠١٩/١/١٥

يمكن الحصول على مستندات الشروط والمواصفات عن طريق خدمة إسناد على الموقع الإلكتروني (https://etendering.tenderboard.gov.om) ، اعتبارا من تاريخ ٢٠١٨/١١/٨م وحتى التاريخ المذكور بالجدول أعلاه ، على أن يكون دفع قيمة المستند عبر بوابة الدفع الإلكتروني بالموقع .

على جميع الشركات أن ترفق مع عطاءاتها تأمينا مؤقتا في صورة ضمان مصرفي أو شيك مصدق عليه من أحد البنوك العاملة في السلطنة لا يقل عن (١٪) من قيمة العطاء معنونا باسم معالي رئيس مجلس المناقصات وساري المفعول لمدة (٩٠) يوما من تاريخ تقديم العطاءات ، وكل عطاء لا يستوفي التأمين المؤقت المطلوب لن ينظر فيه ، على أن يتم وضع أصل الضمان المصرفي في صندوق المناقصات بمبنى المجلس بالخوير قبل الموعد المحدد لتقديم العطاءات .

يجب تقديم العطاءات عن طريق خدمة إسناد على الموقع الإلكتروني المذكور أعلاه قبل الساعة العاشرة من صباح اليوم المحدد لتقديم العطاءات ، ولن يعتد بالعطاءات المقدمة بعد هذا الميعاد أيا كانت أسباب التأخير .

ستعطى الأفضلية في الإسناد للشركات أو المؤسسات التي يشتمل عطاؤها على أكبر نسبة تعمين ونسبة شراء ممكنة من المنتجات الوطنية .

مجلس المناقصات غير مقيد بقبول أقل أو أي عطاء آخر

الأمين العام لمجلس المناقصات

البنـك المركـزي العمانـي

إعـــــلان

استنـادا إلـى المادة رقـم (٤٨) مـن القانـون المصرفـي الصـادر بالمرسـوم السلطانـي رقـم ١١٤/٢٠٠٠ ، يعلـن البنـك المركـزي العمانـي أن القيمـة الإجماليـة للنقـد المتـداول في السلطنـة حتى نهاية شهر أكتوبـر ٢٠١٨م قد بلـغت : ١,٥٩٤,٤١٢,٢١١/٨٧٥ ريال عماني (مليـارا وخمسمائـة وأربعـة وتسعين مليونـا وأربعمائة واثني عشـر ألفـا ومائتـين وأحد عشر ريـالا عمانيا وثمانمائة وخمسا وسبعين بيسة فقط) .

البنـك المركـزي العمانـي

مكتب حمدان الدرعي - محامون ومستشارون في القانون

إعـــــلان

عن بدء أعمال التصفية لشركة مشاريع أمطار الخليج التجارية ش.م.م

يعلن مكتب حمدان الدرعي - محامون ومستشارون في القانون - أنه يقوم بتصفية شركة مشاريع أمطار الخليج التجارية ش.م.م ، والمسجلة لدى أمانة السجل التجاري بالرقم ١٠٠٤٩٨١ ، وفقا لاتفاق الشركاء المؤرخ ٢٠١٨/١/٨م ، وللمصفي وحده حق تمثيل الشركة في التصفية أمام الغير ، وعلى الجميع مراجعة المصفي في كافة الأمور التي تتعلق بأعمال الشركة على العنوان الآتي :

الوادي الكبير - حي مطرح التجاري - بناية المثنى سكوير
بناية رقم : ١٨٠ - الدور الثالث - مكتب رقم : ٥٠٥
ص.ب : ١٦٣٣ ر.ب : ١١٢
هاتف رقم : ٢٤٨١١٤١٥ - ٢٤٨١١١٣٢ فاكس رقم : ٢٤٨٥٧٧٨٢

كما يدعو المصفي بموجب هذا الإعلان دائني الشركة للتقدم بادعاءاتهم ضد الشركة مدعمة بالمستندات الثبوتية على العنوان المذكور أعلاه ، خلال ستة أشهر من تاريخ نشر هذا الإعلان ، وعلى كل من عليه حقوق للشركة أن يؤديها للمصفي على العنوان المشار إليه .

المصفي

إعـــــلان

عن بدء أعمال التصفية

لشركة الطيف الرائد للاتصالات الشرق الأوسط (شركة منطقة حرة) ش.م.م

يعلن مكتب حمدان الدرعي - محامون ومستشارون في القانون - أنه يقوم بتصفية شركة الطيف الرائد للاتصالات الشرق الأوسط (شركة منطقة حرة) ش.م.م ، والمسجلة لدى أمانة السجل التجاري بالرقم ١٢٣٧٤٥١ ، وفقا لاتفاق الشركاء المؤرخ ٢٠١٨/١٠/٩م ، وللمصفي وحده حق تمثيل الشركة في التصفية أمام الغير ، وعلى الجميع مراجعة المصفي في كافة الأمور التي تتعلق بأعمال الشركة على العنوان الآتي :

الوادي الكبير - حي مطرح التجاري - بناية المثنى سكوير
بناية رقم : ١٨٠ - الدور الثالث - مكتب رقم : ٥٠٥
ص.ب : ١٦٣٣ ر.ب : ١١٢
هاتف رقم : ٢٤٨١١٤١٥ - ٢٤٨١١١٣٢ فاكس رقم : ٢٤٨٥٧٧٨٢

كما يدعو المصفي بموجب هذا الإعلان دائني الشركة للتقدم بادعاءاتهم ضد الشركة مدعمة بالمستندات الثبوتية على العنوان المذكور أعلاه ، خلال ستة أشهر من تاريخ نشر هذا الإعلان ، وعلى كل من عليه حقوق للشركة أن يؤديها للمصفي على العنوان المشار إليه .

المصفي

المكتب الإقليمي - محاسبون قانونيون

إعـــــلان

عن بدء أعمال التصفية لشركة تمليك للتجارة والمقاولات ش.م.م

يعلن المكتب الإقليمي - محاسبون قانونيون - أنه يقوم بتصفية شركة تمليك للتجارة والمقاولات ش.م.م ، والمسجلة لدى أمانة السجل التجاري بالرقم ١١٨٧٤٦٣ ، وفقا لاتفاق الشركاء المؤرخ ٢٠١٨/٩/٤م ، وللمصفي وحده حق تمثيل الشركة في التصفية أمام الغير ، وعلى الجميع مراجعة المصفي في كافة الأمور التي تتعلق بأعمال الشركة على العنوان الآتي :

الخوير - بناية سماء حفيت - الطابق الأرضي

ص.ب : ٣٣٨ ر.ب : ١١٨ مجمع الحارثي

هاتف رقم : ٢٤٤٨٤١٠٧ فاكس رقم : ٢٤٤٨٤٧٢٦

كما يدعو المصفي بموجب هذا الإعلان دائني الشركة للتقدم بادعاءاتهم ضد الشركة مدعمة بالمستندات الثبوتية على العنوان المذكور أعلاه ، خلال ستة أشهر من تاريخ نشر هذا الإعلان ، وعلى كل من عليه حقوق للشركة أن يؤديها للمصفي على العنوان المشار إليه .

المصفي

إعـــــلان

عن بدء أعمال التصفية لشركة رمال الغويل العالمية ش.م.م

يعلن المكتب الإقليمي - محاسبون قانونيون - أنه يقوم بتصفية شركة رمال الغويل العالمية ش.م.م ، والمسجلة لدى أمانة السجل التجاري بالرقم ١١٦٩١٠٤ ، وفقا لاتفاق الشركاء المؤرخ ٢٠١٨/٩/١٠م ، وللمصفي وحده حق تمثيل الشركة في التصفية أمام الغير ، وعلى الجميع مراجعة المصفي في كافة الأمور التي تتعلق بأعمال الشركة على العنوان الآتي :

الخوير - بناية سماء حفيت - الطابق الأرضي

ص.ب : ٣٣٨ ر.ب : ١١٨ مجمع الحارثي

هاتف رقم : ٢٤٤٨٤١٠٧ فاكس رقم : ٢٤٤٨٤٧٢٦

كما يدعو المصفي بموجب هذا الإعلان دائني الشركة للتقدم بادعاءاتهم ضد الشركة مدعمة بالمستندات الثبوتية على العنوان المذكور أعلاه ، خلال ستة أشهر من تاريخ نشر هذا الإعلان ، وعلى كل من عليه حقوق للشركة أن يؤديها للمصفي على العنوان المشار إليه .

المصفي

مكتب أحمد محمود أحمد وشريكه - محامون ومستشارون قانونيون

إعـــــلان

عن بدء أعمال التصفية لشركة سلوت جوميتري للاستشارات الهندسية ش.م.م

يعلن مكتب أحمد محمود أحمد وشريكه - محامون ومستشارون قانونيون - أنه يقوم بتصفية شركة سلوت جوميتري للاستشارات الهندسية ش.م.م ، والمسجلة لدى أمانة السجل التجاري بالرقم ١٢٢٢٢٤٢ ، وفقا لاتفاق الشركاء المؤرخ ٢٠١٨/٥/١م ، وللمصفي وحده حق تمثيل الشركة في التصفية أمام الغير ، وعلى الجميع مراجعة المصفي في كافة الأمور التي تتعلق بأعمال الشركة على العنوان الآتي :

ولاية بوشر - شارع مستشفى مسقط الخاص رقم ٥١ - بناية البنك الوطني العماني
بناية رقم : ٢٧٦ - مجمع رقم : ٢٦١ - الطابق الأول - شقة رقم ١٤
هاتف رقم : ٢٤٥٨٧٢٧٦

كما يدعو المصفي بموجب هذا الإعلان دائني الشركة للتقدم بادعاءاتهم ضد الشركة مدعمة بالمستندات الثبوتية على العنوان المذكور أعلاه ، خلال ستة أشهر من تاريخ نشر هذا الإعلان ، وعلى كل من عليه حقوق للشركة أن يؤديها للمصفي على العنوان المشار إليه .

المصفـي

مكتب بيكر تلي أم كي أم - محاسبون قانونيون

إعـــــلان

عن بدء أعمال التصفية لشركة اي ال اف وشريكه ش.م.م

يعلن مكتب بيكر تلي أم كي أم - محاسبون قانونيون - أنه يقوم بتصفية شركة اي ال اف وشريكه ش.م.م ، والمسجلة لدى أمانة السجل التجاري بالرقم ١٦٣٢٢١٣ ، وفقا لاتفاق الشركاء المؤرخ ٢٠١٨/١/١٩م ، وللمصفي وحده حق تمثيل الشركة في التصفية أمام الغير ، وعلى الجميع مراجعة المصفي في كافة الأمور التي تتعلق بأعمال الشركة على العنوان الآتي :

محافظة مسقط - بناية مسندم - جناح (ب) - الطابق الثاني - مكتب رقم : ٢٠١
ص.ب : ٩٩٤ ر.ب : ١٠٠
هاتف رقم : ٢٤٧٩٧٤٤١ - ٢٤٧٨٧١٤٤ فاكس رقم : ٢٤٧٩٦٦٦٠

كما يدعو المصفي بموجب هذا الإعلان دائني الشركة للتقدم بادعاءاتهم ضد الشركة مدعمة بالمستندات الثبوتية على العنوان المذكور أعلاه ، خلال ستة أشهر من تاريخ نشر هذا الإعلان ، وعلى كل من عليه حقوق للشركة أن يؤديها للمصفي على العنوان المشار إليه .

المصفـي

مكتب المرهوبي لتدقيق الحسابات
إعـــــلان
عن بدء أعمال التصفية
لشركة خالد بن حمدان بن رمضان البلوشي للتجارة ش.م.م

يعلن مكتب المرهوبي لتدقيق الحسابات أنه يقوم بتصفية شركة خالد بن حمدان بن رمضان البلوشي للتجارة ش.م.م ، والمسجلة لدى أمانة السجل التجاري بالرقم ١٥١٤٩٩٧ ، وفقا لاتفاق الشركاء المؤرخ ٢٠١٨/٩/١٦م ، وللمصفي وحده حق تمثيل الشركة في التصفية أمام الغير ، وعلى الجميع مراجعة المصفي في كافة الأمور التي تتعلق بأعمال الشركة على العنوان الآتي :

محافظة مسقط - ولاية بوشر - الغبرة الجنوبية - مجمع رقم : ٢٣٧
سكة رقم : ٣٧٤٥ - مبنى رقم : ٣٧٩١ - الطابق الثاني - شقة رقم : ٢٢
ص.ب : ١٥٤٦ ر.ب : ١٢١
هاتف رقم : ٢٤٥٩٥٩١٣ - ٩٩٣٧٠٤٠٧ فاكس رقم : ٢٤٥٩٥٩١٢

كما يدعو المصفي بموجب هذا الإعلان دائني الشركة للتقدم بادعاءاتهم ضد الشركة مدعمة بالمستندات الثبوتية على العنوان المذكور أعلاه ، خلال ستة أشهر من تاريخ نشر هذا الإعلان ، وعلى كل من عليه حقوق للشركة أن يؤديها للمصفي على العنوان المشار إليه .

المصفـي

مكتب سالم الخصيبي لتدقيق الحسابات
إعـــــلان
عن بدء أعمال التصفية لشركة المذري للتجارة والمقاولات ش.م.م

يعلن مكتب سالم الخصيبي لتدقيق الحسابات أنه يقوم بتصفية شركة المذري للتجارة والمقاولات ش.م.م ، والمسجلة لدى أمانة السجل التجاري بالرقم ١٢٥٩٥٣٩ ، وفقا لاتفاق الشركاء المؤرخ ٢٠١٨/١٠/٢٩م ، وللمصفي وحده حق تمثيل الشركة في التصفية أمام الغير ، وعلى الجميع مراجعة المصفي في كافة الأمور التي تتعلق بأعمال الشركة على العنوان الآتي :

القرم - بناية مركز الرائد التجاري - الطابق الأول - مكتب رقم : ٢٨
ص.ب : ٤٢٨ ر.ب : ١٣١
هاتف رقم : ٢٤٦٦٥٣٥٥ فاكس رقم : ٢٤٦٦٥٣٥٠

كما يدعو المصفي بموجب هذا الإعلان دائني الشركة للتقدم بادعاءاتهم ضد الشركة مدعمة بالمستندات الثبوتية على العنوان المذكور أعلاه ، خلال ستة أشهر من تاريخ نشر هذا الإعلان ، وعلى كل من عليه حقوق للشركة أن يؤديها للمصفي على العنوان المشار إليه .

المصفـي

سعيد بن عبدالله بن سعيد المالكي

إعـــــلان

عن بدء أعمال التصفية لشركة أضواء الواصل للتجارة والمقاولات - تضامنية

يعلن سعيد بن عبدالله بن سعيد المالكي أنه يقوم بتصفية شركة أضواء الواصل للتجارة والمقاولات - تضامنية ، والمسجلة لدى أمانة السجل التجاري بالرقم ١٠٣٦٩٢٥ ، وفقا لاتفاق الشركاء المؤرخ ٢٨/١٠/٢٠١٨م ، وللمصفي وحده حق تمثيل الشركة في التصفية أمام الغير ، وعلى الجميع مراجعة المصفي في كافة الأمور التي تتعلق بأعمال الشركة على العنوان الآتي :

محافظة شمال الشرقية

ص.ب : ٩٧ ر.ب : ٤١٩

هاتف رقم : ٩٣٧٧٧٧٨٩

كما يدعو المصفي بموجب هذا الإعلان دائني الشركة للتقدم بادعاءاتهم ضد الشركة مدعمة بالمستندات الثبوتية على العنوان المذكور أعلاه ، خلال ستة أشهر من تاريخ نشر هذا الإعلان ، وعلى كل من عليه حقوق للشركة أن يؤديها للمصفي على العنوان المشار إليه .

المصفـي

إعـــــلان

عن بدء أعمال التصفية لشركة مناظر الغبيرة للتجارة والمقاولات - تضامنية

يعلن سعيد بن عبدالله بن سعيد المالكي أنه يقوم بتصفية شركة مناظر الغبيرة للتجارة والمقاولات - تضامنية ، والمسجلة لدى أمانة السجل التجاري بالرقم ١٠٢٦١١٥ ، وفقا لاتفاق الشركاء المؤرخ ٢٨/١٠/٢٠١٨م ، وللمصفي وحده حق تمثيل الشركة في التصفية أمام الغير ، وعلى الجميع مراجعة المصفي في كافة الأمور التي تتعلق بأعمال الشركة على العنوان الآتي :

محافظة شمال الشرقية

هاتف رقم : ٩٣٧٧٧٧٨٩

كما يدعو المصفي بموجب هذا الإعلان دائني الشركة للتقدم بادعاءاتهم ضد الشركة مدعمة بالمستندات الثبوتية على العنوان المذكور أعلاه ، خلال ستة أشهر من تاريخ نشر هذا الإعلان ، وعلى كل من عليه حقوق للشركة أن يؤديها للمصفي على العنوان المشار إليه .

المصفـي

إعـــــلان

عن بدء أعمال التصفية لشركة شمال الدمة للتجارة - تضامنية

يعلن سعيد بن عبدالله بن سعيد المالكي أنه يقوم بتصفية شركة شمال الدمة للتجارة - تضامنية ، والمسجلة لدى أمانة السجل التجاري بالرقم ١٠٥٤٨٢٢ ، وفقا لاتفاق الشركاء المؤرخ ٢٨/١٠/٢٠١٨م ، وللمصفي وحده حق تمثيل الشركة في التصفية أمام الغير ، وعلى الجميع مراجعة المصفي في كافة الأمور التي تتعلق بأعمال الشركة على العنوان الآتي :

محافظة شمال الشرقية

هاتف رقم : ٩٣٧٧٧٧٨٩

كما يدعو المصفي بموجب هذا الإعلان دائني الشركة للتقدم بادعاءاتهم ضد الشركة مدعمة بالمستندات الثبوتية على العنوان المذكور أعلاه ، خلال ستة أشهر من تاريخ نشر هذا الإعلان ، وعلى كل من عليه حقوق للشركة أن يؤديها للمصفي على العنوان المشار إليه .

المصفـي

إعـــــلان

عن بدء أعمال التصفية لشركة صدى الظاهر للتجارة والمقاولات - تضامنية

يعلن سعيد بن عبدالله بن سعيد المالكي أنه يقوم بتصفية شركة صدى الظاهر للتجارة والمقاولات - تضامنية ، والمسجلة لدى أمانة السجل التجاري بالرقم ١٠٣٧٤١٤ ، وفقا لاتفاق الشركاء المؤرخ ٢٨/١٠/٢٠١٨م ، وللمصفي وحده حق تمثيل الشركة في التصفية أمام الغير ، وعلى الجميع مراجعة المصفي في كافة الأمور التي تتعلق بأعمال الشركة على العنوان الآتي :

محافظة شمال الشرقية

ص.ب : ٨ ر.ب : ٤١٩

هاتف رقم : ٩٣٧٧٧٧٨٩

كما يدعو المصفي بموجب هذا الإعلان دائني الشركة للتقدم بادعاءاتهم ضد الشركة مدعمة بالمستندات الثبوتية على العنوان المذكور أعلاه ، خلال ستة أشهر من تاريخ نشر هذا الإعلان ، وعلى كل من عليه حقوق للشركة أن يؤديها للمصفي على العنوان المشار إليه .

المصفـي

إعـــــلان

عن بدء أعمال التصفية لشركة شوامخ الصحراء للتجارة - تضامنية

يعلن سعيد بن عبدالله بن سعيد المالكي أنه يقوم بتصفية شركة شوامخ الصحراء للتجارة - تضامنية ، والمسجلة لدى أمانة السجل التجاري بالرقم ١٠٦٩٠٧٩ ، وفقا لاتفاق الشركاء المؤرخ ٢٨/١٠/٢٠١٨م ، وللمصفي وحده حق تمثيل الشركة في التصفية أمام الغير ، وعلى الجميع مراجعة المصفي في كافة الأمور التي تتعلق بأعمال الشركة على العنوان الآتي :

محافظة شمال الشرقية

هاتف رقم : ٩٣٧٧٧٧٨٩

كما يدعو المصفي بموجب هذا الإعلان دائني الشركة للتقدم بادعاءاتهم ضد الشركة مدعمة بالمستندات الثبوتية على العنوان المذكور أعلاه ، خلال ستة أشهر من تاريخ نشر هذا الإعلان ، وعلى كل من عليه حقوق للشركة أن يؤديها للمصفي على العنوان المشار إليه .

المصفـي

يحيى بن حمود بن ماجد المزروعي

إعـــــلان

عن بدء أعمال التصفية لشركة أنوار المزاريع للتجارة والمقاولات ش.م.م

يعلن يحيى بن حمود بن ماجد المزروعي أنه يقوم بتصفية شركة أنوار المزاريع للتجارة والمقاولات ش.م.م ، والمسجلة لدى أمانة السجل التجاري بالرقم ١٠٧٦٠٤٠ ، وللمصفي وحده حق تمثيل الشركة في التصفية أمام الغير ، وعلى الجميع مراجعة المصفي في كافة الأمور التي تتعلق بأعمال الشركة على العنوان الآتي :

ص.ب : ٢٣٨ ر.ب : ٣١٥

هاتف رقم : ٩٢٢٩١٥٨٢

كما يدعو المصفي بموجب هذا الإعلان دائني الشركة للتقدم بادعاءاتهم ضد الشركة مدعمة بالمستندات الثبوتية على العنوان المذكور أعلاه ، خلال ستة أشهر من تاريخ نشر هذا الإعلان ، وعلى كل من عليه حقوق للشركة أن يؤديها للمصفي على العنوان المشار إليه .

المصفـي

عبدالسميع بن بخيت بن محمد نور تامراب

إعـــــلان

عن بدء أعمال التصفية للشركة الهندسية لخدمات المياه ش.م.م

يعلن عبدالسميع بن بخيت بن محمد نور تامراب أنه يقوم بتصفية الشركة الهندسية لخدمات المياه ش.م.م ، والمسجلة لدى أمانة السجل التجاري بالرقم ١١٥٥١٠٧ ، وللمصفي وحده حق تمثيل الشركة في التصفية أمام الغير ، وعلى الجميع مراجعة المصفي في كافة الأمور التي تتعلق بأعمال الشركة على العنوان الآتي :

ص.ب : ٧٨٣ ر.ب : ١٠٠

هاتف رقم : ٩٩٣٥٦٣٦٢ - ٩٣٢٩٩٠٤٩

كما يدعو المصفي بموجب هذا الإعلان دائني الشركة للتقدم بادعاءاتهم ضد الشركة مدعمة بالمستندات الثبوتية على العنوان المذكور أعلاه ، خلال ستة أشهر من تاريخ نشر هذا الإعلان ، وعلى كل من عليه حقوق للشركة أن يؤديها للمصفي على العنوان المشار إليه .

المصفـي

إعـــــلان

عن بدء أعمال التصفية لشركة الدقم للمشاريع الرائدة ش.م.م

يعلن عبدالسميع بن بخيت بن محمد نور تامراب أنه يقوم بتصفية شركة الدقم للمشاريع الرائدة ش.م.م ، والمسجلة لدى أمانة السجل التجاري بالرقم ١١٦٢٥٨٦ ، وللمصفي وحده حق تمثيل الشركة في التصفية أمام الغير ، وعلى الجميع مراجعة المصفي في كافة الأمور التي تتعلق بأعمال الشركة على العنوان الآتي :

ص.ب : ٧٨٣ ر.ب : ١٠٠

هاتف رقم : ٩٩٣٥٦٣٦٢ - ٩٣٢٩٩٠٤٩

كما يدعو المصفي بموجب هذا الإعلان دائني الشركة للتقدم بادعاءاتهم ضد الشركة مدعمة بالمستندات الثبوتية على العنوان المذكور أعلاه ، خلال ستة أشهر من تاريخ نشر هذا الإعلان ، وعلى كل من عليه حقوق للشركة أن يؤديها للمصفي على العنوان المشار إليه .

المصفـي

إعـــــلان

عن بدء أعمال التصفية لشركة مركز الذهب الرائد ش.م.م

يعلن عبدالسميع بن بخيت بن محمد نور تامراب أنه يقوم بتصفية شركة مركز الذهب الرائد ش.م.م ، والمسجلة لدى أمانة السجل التجاري بالرقم ١١٧٨٠٥٦ ، وللمصفي وحده حق تمثيل الشركة في التصفية أمام الغير ، وعلى الجميع مراجعة المصفي في كافة الأمور التي تتعلق بأعمال الشركة على العنوان الآتي :

ص.ب : ٧٨٣ ر.ب : ١٠٠

هاتف رقم : ٩٩٣٥٦٣٦٢ - ٩٣٢٩٩٠٤٩

كما يدعو المصفي بموجب هذا الإعلان دائني الشركة للتقدم بادعاءاتهم ضد الشركة مدعمة بالمستندات الثبوتية على العنوان المذكور أعلاه ، خلال ستة أشهر من تاريخ نشر هذا الإعلان ، وعلى كل من عليه حقوق للشركة أن يؤديها للمصفي على العنوان المشار إليه .

المصفي

إعـــــلان

عن بدء أعمال التصفية لشركة سعيد أحمد الشنفري وأولاده - توصية

يعلن عبدالسميع بن بخيت بن محمد نور تامراب أنه يقوم بتصفية شركة سعيد أحمد الشنفري وأولاده - توصية ، والمسجلة لدى أمانة السجل التجاري بالرقم ١٠٦٣٧١٥ ، وللمصفي وحده حق تمثيل الشركة في التصفية أمام الغير ، وعلى الجميع مراجعة المصفي في كافة الأمور التي تتعلق بأعمال الشركة على العنوان الآتي :

ص.ب : ٧٨٣ ر.ب : ١٠٠

هاتف رقم : ٩٩٣٥٦٣٦٢ - ٩٣٢٩٩٠٤٩

كما يدعو المصفي بموجب هذا الإعلان دائني الشركة للتقدم بادعاءاتهم ضد الشركة مدعمة بالمستندات الثبوتية على العنوان المذكور أعلاه ، خلال ستة أشهر من تاريخ نشر هذا الإعلان ، وعلى كل من عليه حقوق للشركة أن يؤديها للمصفي على العنوان المشار إليه .

المصفي

إعـــــلان

عن بدء أعمال التصفية لشركة محلات سمهرام التجارية المحدودة ش.م.م

يعلن عبدالسميع بن بخيت بن محمد نور تامراب أنه يقوم بتصفية شركة محلات سمهرام التجارية المحدودة ش.م.م ، والمسجلة لدى أمانة السجل التجاري بالرقم ١٢٥٩٣٠٠ ، وللمصفي وحده حق تمثيل الشركة في التصفية أمام الغير ، وعلى الجميع مراجعة المصفي في كافة الأمور التي تتعلق بأعمال الشركة على العنوان الآتي :

ص.ب : ٧٨٣ ر.ب : ١٠٠

هاتف رقم : ٩٩٣٥٦٣٦٢ - ٩٣٢٩٩٠٤٩

كما يدعو المصفي بموجب هذا الإعلان دائني الشركة للتقدم بادعاءاتهم ضد الشركة مدعمة بالمستندات الثبوتية على العنوان المذكور أعلاه ، خلال ستة أشهر من تاريخ نشر هذا الإعلان ، وعلى كل من عليه حقوق للشركة أن يؤديها للمصفي على العنوان المشار إليه .

المصفي

إعـــــلان

عن بدء أعمال التصفية لشركة لمار للأزياء ش.م.م

يعلن عبدالسميع بن بخيت بن محمد نور تامراب أنه يقوم بتصفية شركة لمار للأزياء ش.م.م ، والمسجلة لدى أمانة السجل التجاري بالرقم ١٠٧٨٢٨٧ ، وللمصفي وحده حق تمثيل الشركة في التصفية أمام الغير ، وعلى الجميع مراجعة المصفي في كافة الأمور التي تتعلق بأعمال الشركة على العنوان الآتي :

ص.ب : ٧٨٣ ر.ب : ١٠٠

هاتف رقم : ٩٩٣٥٦٣٦٢ - ٩٣٢٩٩٠٤٩

كما يدعو المصفي بموجب هذا الإعلان دائني الشركة للتقدم بادعاءاتهم ضد الشركة مدعمة بالمستندات الثبوتية على العنوان المذكور أعلاه ، خلال ستة أشهر من تاريخ نشر هذا الإعلان ، وعلى كل من عليه حقوق للشركة أن يؤديها للمصفي على العنوان المشار إليه .

المصفي

سعيد بن خلفان بن مرهون المجيزي

إعـــــلان

عن بدء أعمال التصفية

لشركة سعيد وعبدالله أبناء خلفان المجيزي للتجارة - تضامنية

يعلن سعيد بن خلفان بن مرهون المجيزي أنه يقوم بتصفية شركة سعيد وعبدالله أبناء خلفان المجيزي للتجارة - تضامنية ، والمسجلة لدى أمانة السجل التجاري بالرقم ١١٧٦٣٣١ ، وفقا لاتفاق الشركاء المؤرخ ٢٠١٨/٧/١٠م ، وللمصفي وحده حق تمثيل الشركة في التصفية أمام الغير ، وعلى الجميع مراجعة المصفي في كافة الأمور التي تتعلق بأعمال الشركة على العنوان الآتي :

ولاية سمائل - محافظة الداخلية

هاتف رقم : ٩٢٨٨٠١٦٧

كما يدعو المصفي بموجب هذا الإعلان دائني الشركة للتقدم بادعاءاتهم ضد الشركة مدعمة بالمستندات الثبوتية على العنوان المذكور أعلاه ، خلال ستة أشهر من تاريخ نشر هذا الإعلان ، وعلى كل من عليه حقوق للشركة أن يؤديها للمصفي على العنوان المشار إليه .

المصفي

عبدالله بن حسين بن عبدالله جمال

إعـــــلان

عن بدء أعمال التصفية للشركة العربية الكونية للتجارة وإدارة المطاعم ش.م.م

يعلن عبدالله بن حسين بن عبدالله جمال أنه يقوم بتصفية الشركة العربية الكونية للتجارة وإدارة المطاعم ش.م.م ، والمسجلة لدى أمانة السجل التجاري بالرقم ١١٤١٩٢٦ ، وللمصفي وحده حق تمثيل الشركة في التصفية أمام الغير ، وعلى الجميع مراجعة المصفي في كافة الأمور التي تتعلق بأعمال الشركة على العنوان الآتي :

ص.ب : ٦٨٤ ر.ب : ١١٢ روي

هاتف رقم : ٩٦٢٢٢٢٠٢

كما يدعو المصفي بموجب هذا الإعلان دائني الشركة للتقدم بادعاءاتهم ضد الشركة مدعمة بالمستندات الثبوتية على العنوان المذكور أعلاه ، خلال ستة أشهر من تاريخ نشر هذا الإعلان ، وعلى كل من عليه حقوق للشركة أن يؤديها للمصفي على العنوان المشار إليه .

المصفي

إعـــــلان

عن بدء أعمال التصفية لشركة مبادلة للاستثمار ش.م.م

يعلن عبدالله بن حسين بن عبدالله جمال أنه يقوم بتصفية شركة مبادلة للاستثمار ش.م.م ، والمسجلة لدى أمانة السجل التجاري بالرقم ١٢٦٨٧٥٥ ، وللمصفي وحده حق تمثيل الشركة في التصفية أمام الغير ، وعلى الجميع مراجعة المصفي في كافة الأمور التي تتعلق بأعمال الشركة على العنوان الآتي :

ص.ب : ٦٨٤ ر.ب : ١١٢ روي

هاتف رقم : ٩٦٢٢٢٢٠٢

كما يدعو المصفي بموجب هذا الإعلان دائني الشركة للتقدم بادعاءاتهم ضد الشركة مدعمة بالمستندات الثبوتية على العنوان المذكور أعلاه ، خلال ستة أشهر من تاريخ نشر هذا الإعلان ، وعلى كل من عليه حقوق للشركة أن يؤديها للمصفي على العنوان المشار إليه .

المصفي

إعـــــلان

عن بدء أعمال التصفية لشركة أسماكي ش.م.م

يعلن عبدالله بن حسين بن عبدالله جمال أنه يقوم بتصفية شركة أسماكي ش.م.م ، والمسجلة لدى أمانة السجل التجاري بالرقم ١١٠٠٧٢٤ ، وللمصفي وحده حق تمثيل الشركة في التصفية أمام الغير ، وعلى الجميع مراجعة المصفي في كافة الأمور التي تتعلق بأعمال الشركة على العنوان الآتي :

ص.ب : ٦٨٤ ر.ب : ١١٢ روي

هاتف رقم : ٩٦٢٢٢٢٠٢

كما يدعو المصفي بموجب هذا الإعلان دائني الشركة للتقدم بادعاءاتهم ضد الشركة مدعمة بالمستندات الثبوتية على العنوان المذكور أعلاه ، خلال ستة أشهر من تاريخ نشر هذا الإعلان ، وعلى كل من عليه حقوق للشركة أن يؤديها للمصفي على العنوان المشار إليه .

المصفي

صالح بن حارث بن منصور العامري

إعـــــلان

عن بدء أعمال التصفية لشركة إمبراطورية البحار العالمية - توصية

يعلن صالح بن حارث بن منصور العامري أنه يقوم بتصفية شركة إمبراطورية البحار العالمية - توصية ، والمسجلة لدى أمانة السجل التجاري بالرقم ١١٤٠٧٨٠ ، وفقا لاتفاق الشركاء المؤرخ ٢٠١٧/١٢/٣١م ، وللمصفي وحده حق تمثيل الشركة في التصفية أمام الغير ، وعلى الجميع مراجعة المصفي في كافة الأمور التي تتعلق بأعمال الشركة على العنوان الآتي :

ص.ب : ٧١٨ ر.ب : ١٣٠

هاتف رقم : ٩٩٣٨٧٩٧٩

كما يدعو المصفي بموجب هذا الإعلان دائني الشركة للتقدم بادعاءاتهم ضد الشركة مدعمة بالمستندات الثبوتية على العنوان المذكور أعلاه ، خلال ستة أشهر من تاريخ نشر هذا الإعلان ، وعلى كل من عليه حقوق للشركة أن يؤديها للمصفي على العنوان المشار إليه .

المصفـي

عبدالله بن راشد بن سعيد الحديدي

إعـــــلان

عن بدء أعمال التصفية

لشركة علي وعبدالله أبناء راشد الحديدي للتجارة - تضامنية

يعلن عبدالله بن راشد بن سعيد الحديدي أنه يقوم بتصفية شركة علي وعبدالله أبناء راشد الحديدي للتجارة - تضامنية ، والمسجلة لدى أمانة السجل التجاري بالرقم ١٣٤٧٧٦٤ ، وللمصفي وحده حق تمثيل الشركة في التصفية أمام الغير ، وعلى الجميع مراجعة المصفي في كافة الأمور التي تتعلق بأعمال الشركة على العنوان الآتي :

ص.ب : ٩ ر.ب : ١٢١

هاتف رقم : ٩٦٥٧٩٥٧٢

كما يدعو المصفي بموجب هذا الإعلان دائني الشركة للتقدم بادعاءاتهم ضد الشركة مدعمة بالمستندات الثبوتية على العنوان المذكور أعلاه ، خلال ستة أشهر من تاريخ نشر هذا الإعلان ، وعلى كل من عليه حقوق للشركة أن يؤديها للمصفي على العنوان المشار إليه .

المصفـي

يوسف بن مياه شفيع محمد الزدجالي

إعـــــلان

عن بدء أعمال التصفية

لشركة أبناء مياه شفيع محمد الزدجالي وشريكتهم - تضامنية

يعلن يوسف بن مياه شفيع محمد الزدجالي أنه يقوم بتصفية شركة أبناء مياه شفيع محمد الزدجالي وشريكتهم - تضامنية ، والمسجلة لدى أمانة السجل التجاري بالرقم ١٠٠٢٩٥٩ ، وفقا لاتفاق الشركاء المؤرخ ٢٠١٨/١/٢٨م ، وللمصفي وحده حق تمثيل الشركة في التصفية أمام الغير ، وعلى الجميع مراجعة المصفي في كافة الأمور التي تتعلق بأعمال الشركة على العنوان الآتي :

ولاية مطرح - محافظة مسقط

ص.ب : ٤١١ ر.ب : ١١٤

هاتف رقم : ٩٩٥٩٢٧٧٢

كما يدعو المصفي بموجب هذا الإعلان دائني الشركة للتقدم بادعاءاتهم ضد الشركة مدعمة بالمستندات الثبوتية على العنوان المذكور أعلاه ، خلال ستة أشهر من تاريخ نشر هذا الإعلان ، وعلى كل من عليه حقوق للشركة أن يؤديها للمصفي على العنوان المشار إليه .

المصفـي

سالم بن خليفة بن سالم الرحبي

إعـــــلان

عن بدء أعمال التصفية لشركة أغصان بدبد للتجارة ش.م.م

يعلن سالم بن خليفة بن سالم الرحبي أنه يقوم بتصفية شركة أغصان بدبد للتجارة ش.م.م ، والمسجلة لدى أمانة السجل التجاري بالرقم ١٠٩٠٣٠٤ ، وللمصفي وحده حق تمثيل الشركة في التصفية أمام الغير ، وعلى الجميع مراجعة المصفي في كافة الأمور التي تتعلق بأعمال الشركة على العنوان الآتي :

ص.ب : ٨٥ ر.ب : ٦١٥

هاتف رقم : ٩٩١٩٦٢٦٩

كما يدعو المصفي بموجب هذا الإعلان دائني الشركة للتقدم بادعاءاتهم ضد الشركة مدعمة بالمستندات الثبوتية على العنوان المذكور أعلاه ، خلال ستة أشهر من تاريخ نشر هذا الإعلان ، وعلى كل من عليه حقوق للشركة أن يؤديها للمصفي على العنوان المشار إليه .

المصفـي

نبهان بن غصن بن منصور الريامي

إعـــــلان

عن بدء أعمال التصفية لشركة شمس التقدم للتجارة والمقاولات ش.م.م

يعلن نبهان بن غصن بن منصور الريامي أنه يقوم بتصفية شركة شمس التقدم للتجارة والمقاولات ش.م.م ، والمسجلة لدى أمانة السجل التجاري بالرقم ١٠٣٣٦٤٠ ، وللمصفي وحده حق تمثيل الشركة في التصفية أمام الغير ، وعلى الجميع مراجعة المصفي في كافة الأمور التي تتعلق بأعمال الشركة على العنوان الآتي :

ص.ب : ١٠٤ ر.ب : ٦١١

هاتف رقم : ٩٩٣٨٨٣٧٤

كما يدعو المصفي بموجب هذا الإعلان دائني الشركة للتقدم بادعاءاتهم ضد الشركة مدعمة بالمستندات الثبوتية على العنوان المذكور أعلاه ، خلال ستة أشهر من تاريخ نشر هذا الإعلان ، وعلى كل من عليه حقوق للشركة أن يؤديها للمصفي على العنوان المشار إليه .

المصفـي

قيس بن خليفة بن سيف الرواحي

إعـــــلان

عن بدء أعمال التصفية لشركة مشاريع بياق المتكاملة ش.م.م

يعلن قيس بن خليفة بن سيف الرواحي أنه يقوم بتصفية شركة مشاريع بياق المتكاملة ش.م.م ، والمسجلة لدى أمانة السجل التجاري بالرقم ١٢٢٨١٢٨ ، وفقا لاتفاق الشركاء المؤرخ ٢٠١٨/٣/٢٧م ، وللمصفي وحده حق تمثيل الشركة في التصفية أمام الغير ، وعلى الجميع مراجعة المصفي في كافة الأمور التي تتعلق بأعمال الشركة على العنوان الآتي :

بياق - ولاية سمائل

هاتف رقم : ٩١١٣٠٤٤٤

كما يدعو المصفي بموجب هذا الإعلان دائني الشركة للتقدم بادعاءاتهم ضد الشركة مدعمة بالمستندات الثبوتية على العنوان المذكور أعلاه ، خلال ستة أشهر من تاريخ نشر هذا الإعلان ، وعلى كل من عليه حقوق للشركة أن يؤديها للمصفي على العنوان المشار إليه .

المصفـي

مسعود بن طالب بن محمد الحسيني

إعـــــلان

عن بدء أعمال التصفية لشركة غصون إزكي للتجارة والمقاولات ش.م.م

يعلن مسعود بن طالب بن محمد الحسيني أنه يقوم بتصفية شركة غصون إزكي للتجارة والمقاولات ش.م.م ، والمسجلة لدى أمانة السجل التجاري بالرقم ١٠٦٦٨٢٩ ، وفقا لاتفاق الشركاء المؤرخ ٢٠١٨/٢/٦م ، وللمصفي وحده حق تمثيل الشركة في التصفية أمام الغير ، وعلى الجميع مراجعة المصفي في كافة الأمور التي تتعلق بأعمال الشركة على العنوان الآتي :

ولاية قريات - محافظة مسقط

هاتف رقم : ٩٤٤٠٠٠٨٨

كما يدعو المصفي بموجب هذا الإعلان دائني الشركة للتقدم بادعاءاتهم ضد الشركة مدعمة بالمستندات الثبوتية على العنوان المذكور أعلاه ، خلال ستة أشهر من تاريخ نشر هذا الإعلان ، وعلى كل من عليه حقوق للشركة أن يؤديها للمصفي على العنوان المشار إليه .

المصفـي

إعـــــلان

عن بدء أعمال التصفية لشركة روضة العرب ش.م.م

يعلن مسعود بن طالب بن محمد الحسيني أنه يقوم بتصفية شركة روضة العرب ش.م.م ، والمسجلة لدى أمانة السجل التجاري بالرقم ١٧٦١٦٩٢ ، وفقا لاتفاق الشركاء المؤرخ ٢٠١٨/٢/٦م ، وللمصفي وحده حق تمثيل الشركة في التصفية أمام الغير ، وعلى الجميع مراجعة المصفي في كافة الأمور التي تتعلق بأعمال الشركة على العنوان الآتي :

ولاية السيب - محافظة مسقط

ص.ب : ٢١٧ ر.ب : ٦٢٠

هاتف رقم : ٩٤٤٠٠٠٨٨

كما يدعو المصفي بموجب هذا الإعلان دائني الشركة للتقدم بادعاءاتهم ضد الشركة مدعمة بالمستندات الثبوتية على العنوان المذكور أعلاه ، خلال ستة أشهر من تاريخ نشر هذا الإعلان ، وعلى كل من عليه حقوق للشركة أن يؤديها للمصفي على العنوان المشار إليه .

المصفـي

إعـــــلان

عن بدء أعمال التصفية لشركة آفاق سيماء للتجارة والمقاولات ش.م.م

يعلن مسعود بن طالب بن محمد الحسيني أنه يقوم بتصفية شركة آفاق سيماء للتجارة والمقاولات ش.م.م ، والمسجلة لدى أمانة السجل التجاري بالرقم ١٦٥٣٤٨٢ ، وفقا لاتفاق الشركاء المؤرخ ٢٠١٨/٢/٦م ، وللمصفي وحده حق تمثيل الشركة في التصفية أمام الغير ، وعلى الجميع مراجعة المصفي في كافة الأمور التي تتعلق بأعمال الشركة على العنوان الآتي :

ولاية سمائل - محافظة الداخلية

ص.ب : ٢١٧ ر.ب : ٦٢٠

هاتف رقم : ٩٤٤٠٠٠٨٨

كما يدعو المصفي بموجب هذا الإعلان دائني الشركة للتقدم بادعاءاتهم ضد الشركة مدعمة بالمستندات الثبوتية على العنوان المذكور أعلاه ، خلال ستة أشهر من تاريخ نشر هذا الإعلان ، وعلى كل من عليه حقوق للشركة أن يؤديها للمصفي على العنوان المشار إليه .

المصفـي

مرهون بن علي بن سليمان المحرزي

إعـــــلان

عن بدء أعمال التصفية لشركة مرهون المحرزي وسعيد المجيزي - تضامنية

يعلن مرهون بن علي بن سليمان المحرزي أنه يقوم بتصفية شركة مرهون المحرزي وسعيد المجيزي - تضامنية ، والمسجلة لدى أمانة السجل التجاري بالرقم ١٣٢٧٢٨٣ ، وفقا لاتفاق الشركاء المؤرخ ٢٠١٨/٦/٢٧م ، وللمصفي وحده حق تمثيل الشركة في التصفية أمام الغير ، وعلى الجميع مراجعة المصفي في كافة الأمور التي تتعلق بأعمال الشركة على العنوان الآتي :

ولاية سمائل - محافظة الداخلية

هاتف رقم : ٩٩٢٣٣٦١٧

كما يدعو المصفي بموجب هذا الإعلان دائني الشركة للتقدم بادعاءاتهم ضد الشركة مدعمة بالمستندات الثبوتية على العنوان المذكور أعلاه ، خلال ستة أشهر من تاريخ نشر هذا الإعلان ، وعلى كل من عليه حقوق للشركة أن يؤديها للمصفي على العنوان المشار إليه .

المصفـي

يحيى بن حميد بن سليمان الحضرمي

إعـــــلان

عن بدء أعمال التصفية لشركة الصاروج المتقدمة - تضامنية

يعلن يحيى بن حميد بن سليمان الحضرمي أنه يقوم بتصفية شركة الصاروج المتقدمة - تضامنية ، والمسجلة لدى أمانة السجل التجاري بالرقم ١١٨٠٠٩١ ، وفقا لاتفاق الشركاء المؤرخ ٢٠١٨/٧/٢م ، وللمصفي وحده حق تمثيل الشركة في التصفية أمام الغير ، وعلى الجميع مراجعة المصفي في كافة الأمور التي تتعلق بأعمال الشركة على العنوان الآتي :

ولاية سمائل - محافظة الداخلية

هاتف رقم : ٩٧٠٠١٩٩٦

كما يدعو المصفي بموجب هذا الإعلان دائني الشركة للتقدم بادعاءاتهم ضد الشركة مدعمة بالمستندات الثبوتية على العنوان المذكور أعلاه ، خلال ستة أشهر من تاريخ نشر هذا الإعلان ، وعلى كل من عليه حقوق للشركة أن يؤديها للمصفي على العنوان المشار إليه .

المصفي

مهند بن عبدالله بن سليمان الزدجالي

إعـــــلان

عن بدء أعمال التصفية لشركة الأوركيد المتحدة ش.م.م

يعلن مهند بن عبدالله بن سليمان الزدجالي أنه يقوم بتصفية شركة الأوركيد المتحدة ش.م.م ، والمسجلة لدى أمانة السجل التجاري بالرقم ١٠٣٠٠٦٨ ، وفقا لاتفاق الشركاء المؤرخ ٢٠١٨/٥/٢٣م ، وللمصفي وحده حق تمثيل الشركة في التصفية أمام الغير ، وعلى الجميع مراجعة المصفي في كافة الأمور التي تتعلق بأعمال الشركة على العنوان الآتي :

العذيبة الشمالية - ولاية بوشر - محافظة مسقط

ص.ب : ٥٥ ر.ب : ١١١

هاتف رقم : ٩٩٤١٢٣٢٣

كما يدعو المصفي بموجب هذا الإعلان دائني الشركة للتقدم بادعاءاتهم ضد الشركة مدعمة بالمستندات الثبوتية على العنوان المذكور أعلاه ، خلال ستة أشهر من تاريخ نشر هذا الإعلان ، وعلى كل من عليه حقوق للشركة أن يؤديها للمصفي على العنوان المشار إليه .

المصفي

مبارك بن سالم بن راشد الكندي

إعـــــلان

عن بدء أعمال التصفية لشركة أسطول الخليج ش.م.م

يعلن مبارك بن سالم بن راشد الكندي أنه يقوم بتصفية شركة أسطول الخليج ش.م.م ، والمسجلة لدى أمانة السجل التجاري بالرقم ١٠٤٩٢١٧ ، وللمصفي وحده حق تمثيل الشركة في التصفية أمام الغير ، وعلى الجميع مراجعة المصفي في كافة الأمور التي تتعلق بأعمال الشركة على العنوان الآتي :

ص.ب : ٣٢٣٢ ر.ب : ١١٢

هاتف رقم : ٩٥٣٧٢٤٧١

كما يدعو المصفي بموجب هذا الإعلان دائني الشركة للتقدم بادعاءاتهم ضد الشركة مدعمة بالمستندات الثبوتية على العنوان المذكور أعلاه ، خلال ستة أشهر من تاريخ نشر هذا الإعلان ، وعلى كل من عليه حقوق للشركة أن يؤديها للمصفي على العنوان المشار إليه .

المصفـي

سالم بن سعيد بن غريب الحراصي

إعـــــلان

عن بدء أعمال التصفية لشركة الأشراس للتجارة ش.م.م

يعلن سالم بن سعيد بن غريب الحراصي أنه يقوم بتصفية شركة الأشراس للتجارة ش.م.م ، والمسجلة لدى أمانة السجل التجاري بالرقم ١٠٨٧٢٣٣ ، وللمصفي وحده حق تمثيل الشركة في التصفية أمام الغير ، وعلى الجميع مراجعة المصفي في كافة الأمور التي تتعلق بأعمال الشركة على العنوان الآتي :

ولاية السيب - محافظة مسقط

ص.ب : ٦٧٤ ر.ب : ١٣٠

هاتف رقم : ٩٩٢٠٩٩٦٦

كما يدعو المصفي بموجب هذا الإعلان دائني الشركة للتقدم بادعاءاتهم ضد الشركة مدعمة بالمستندات الثبوتية على العنوان المذكور أعلاه ، خلال ستة أشهر من تاريخ نشر هذا الإعلان ، وعلى كل من عليه حقوق للشركة أن يؤديها للمصفي على العنوان المشار إليه .

المصفـي

فايزة بنت أحمد بن علي الرئيسية

إعـــــلان

عن بدء أعمال التصفية لشركة كريستال لتجارة حديد الخردة ش.م.م

تعلن فايزة بنت أحمد بن علي الرئيسية أنها تقوم بتصفية شركة كريستال لتجارة حديد الخردة ش.م.م ، والمسجلة لدى أمانة السجل التجاري بالرقم ١١١٠١٨٥ ، وفقا لاتفاق الشركاء المؤرخ ٢٠١٨/٣/٢١م ، وللمصفية وحدها حق تمثيل الشركة في التصفية أمام الغير ، وعلى الجميع مراجعة المصفية في كافة الأمور التي تتعلق بأعمال الشركة على العنوان الآتي :

ص.ب : ٣٦٠ ر.ب : ١١٤

هاتف رقم : ٩٧٧٥٥٧٦٦

كما تدعو المصفية بموجب هذا الإعلان دائني الشركة للتقدم بادعاءاتهم ضد الشركة مدعمة بالمستندات الثبوتية على العنوان المذكور أعلاه ، خلال ستة أشهر من تاريخ نشر هذا الإعلان ، وعلى كل من عليه حقوق للشركة أن يؤديها للمصفية على العنوان المشار إليه .

المصفية

إعـــــلان

عن بدء أعمال التصفية لشركة كريستال للألمنيوم ش.م.م

تعلن فايزة بنت أحمد بن علي الرئيسية أنها تقوم بتصفية شركة كريستال للألمنيوم ش.م.م ، والمسجلة لدى أمانة السجل التجاري بالرقم ١١٠٩٠٩٩ ، وفقا لاتفاق الشركاء المؤرخ ٢٠١٨/٣/٢١م ، وللمصفية وحدها حق تمثيل الشركة في التصفية أمام الغير ، وعلى الجميع مراجعة المصفية في كافة الأمور التي تتعلق بأعمال الشركة على العنوان الآتي :

ص.ب : ٣٦٠ ر.ب : ١١٤

هاتف رقم : ٩٧٧٥٥٧٦٦

كما تدعو المصفية بموجب هذا الإعلان دائني الشركة للتقدم بادعاءاتهم ضد الشركة مدعمة بالمستندات الثبوتية على العنوان المذكور أعلاه ، خلال ستة أشهر من تاريخ نشر هذا الإعلان ، وعلى كل من عليه حقوق للشركة أن يؤديها للمصفية على العنوان المشار إليه .

المصفية

سعيد بن عبدالله بن سعيد المالكي

إعـــــلان

عن بدء أعمال التصفية لشركة نبراس الصحراء للتجارة والمقاولات - تضامنية

يعلن سعيد بن عبدالله بن سعيد المالكي أنه يقوم بتصفية شركة نبراس الصحراء للتجارة والمقاولات - تضامنية ، والمسجلة لدى أمانة السجل التجاري بالرقم ١٠٥٨١٦٦ ، وفقا لاتفاق الشركاء المؤرخ ٢٨/١٠/٢٠١٨م ، وللمصفي وحده حق تمثيل الشركة في التصفية أمام الغير ، وعلى الجميع مراجعة المصفي في كافة الأمور التي تتعلق بأعمال الشركة على العنوان الآتي :

محافظة شمال الشرقية

هاتف رقم : ٩٣٧٧٧٧٨٩

كما يدعو المصفي بموجب هذا الإعلان دائني الشركة للتقدم بادعاءاتهم ضد الشركة مدعمة بالمستندات الثبوتية على العنوان المذكور أعلاه ، خلال ستة أشهر من تاريخ نشر هذا الإعلان ، وعلى كل من عليه حقوق للشركة أن يؤديها للمصفي على العنوان المشار إليه .

المصفي

ناصر بن علي بن خميس البلوشي

إعـــــلان

عن بدء أعمال التصفية لشركة شهاب الباطنة للتجارة - تضامنية

يعلن ناصر بن علي بن خميس البلوشي أنه يقوم بتصفية شركة شهاب الباطنة للتجارة - تضامنية ، والمسجلة لدى أمانة السجل التجاري بالرقم ١٠٤٩٦٠٢ ، وللمصفي وحده حق تمثيل الشركة في التصفية أمام الغير ، وعلى الجميع مراجعة المصفي في كافة الأمور التي تتعلق بأعمال الشركة على العنوان الآتي :

ص.ب : ٨٤٨ ر.ب : ٩٣١

هاتف رقم : ٩١٨٠٧٧٧٧

كما يدعو المصفي بموجب هذا الإعلان دائني الشركة للتقدم بادعاءاتهم ضد الشركة مدعمة بالمستندات الثبوتية على العنوان المذكور أعلاه ، خلال ستة أشهر من تاريخ نشر هذا الإعلان ، وعلى كل من عليه حقوق للشركة أن يؤديها للمصفي على العنوان المشار إليه .

المصفي

خميس بن سالم بن فهم المقبالي

إعـــــلان

عن بدء أعمال التصفية لشركة دار الوافي للتجارة - تضامنية

يعلن خميس بن سالم بن فهم المقبالي أنه يقوم بتصفية شركة دار الوافي للتجارة - تضامنية ، والمسجلة لدى أمانة السجل التجاري بالرقم ٨٠٦٦٢٤٨ ، وللمصفي وحده حق تمثيل الشركة في التصفية أمام الغير ، وعلى الجميع مراجعة المصفي في كافة الأمور التي تتعلق بأعمال الشركة على العنوان الآتي :

ص.ب : ٢٨٧ ر.ب : ٣١١

هاتف رقم : ٩٢٣٨٨٥٥٩

كما يدعو المصفي بموجب هذا الإعلان دائني الشركة للتقدم بادعاءاتهم ضد الشركة مدعمة بالمستندات الثبوتية على العنوان المذكور أعلاه ، خلال ستة أشهر من تاريخ نشر هذا الإعلان ، وعلى كل من عليه حقوق للشركة أن يؤديها للمصفي على العنوان المشار إليه .

المصفي

فهد بن محسن بن محمد البطاشي

إعـــــلان

عن بدء أعمال التصفية لشركة التبيان العصرية للتجارة ش.م.م

يعلن فهد بن محسن بن محمد البطاشي أنه يقوم بتصفية شركة التبيان العصرية للتجارة ش.م.م ، والمسجلة لدى أمانة السجل التجاري بالرقم ١١٨٦٢٥٣ ، وفقا لاتفاق الشركاء المؤرخ ٢٥/١٠/٢٠١٨م ، وللمصفي وحده حق تمثيل الشركة في التصفية أمام الغير ، وعلى الجميع مراجعة المصفي في كافة الأمور التي تتعلق بأعمال الشركة على العنوان الآتي :

ص.ب : ٤٩٧ ر.ب : ١١٧

هاتف رقم : ٩٩٢٠٣٨٥٤

كما يدعو المصفي بموجب هذا الإعلان دائني الشركة للتقدم بادعاءاتهم ضد الشركة مدعمة بالمستندات الثبوتية على العنوان المذكور أعلاه ، خلال ستة أشهر من تاريخ نشر هذا الإعلان ، وعلى كل من عليه حقوق للشركة أن يؤديها للمصفي على العنوان المشار إليه .

المصفي

عيسى بن مبارك بن سويد الشيادي

إعـــــلان

عن بدء أعمال التصفية لشركة شراع القرحة للتجارة - تضامنية

يعلن عيسى بن مبارك بن سويد الشيادي أنه يقوم بتصفية شركة شراع القرحة للتجارة - تضامنية ، والمسجلة لدى أمانة السجل التجاري بالرقم ٣١٤٥٣٩٥ ، وللمصفي وحده حق تمثيل الشركة في التصفية أمام الغير ، وعلى الجميع مراجعة المصفي في كافة الأمور التي تتعلق بأعمال الشركة على العنوان الآتي :

هاتف رقم : ٩٥٢٠٩٢٠٨

كما يدعو المصفي بموجب هذا الإعلان دائني الشركة للتقدم بادعاءاتهم ضد الشركة مدعمة بالمستندات الثبوتية على العنوان المذكور أعلاه ، خلال ستة أشهر من تاريخ نشر هذا الإعلان ، وعلى كل من عليه حقوق للشركة أن يؤديها للمصفي على العنوان المشار إليه .

المصفـي

حسين بن عامر المشايخي

إعـــــلان

عن بدء أعمال التصفية لشركة محيطات الخليج الذهبية - توصية

يعلن حسين بن عامر المشايخي أنه يقوم بتصفية شركة محيطات الخليج الذهبية - توصية ، والمسجلة لدى أمانة السجل التجاري بالرقم ١١٢٣٢٥٢ ، وفقا لاتفاق الشركاء المؤرخ ٢٠١٨/١/١م ، وللمصفي وحده حق تمثيل الشركة في التصفية أمام الغير ، وعلى الجميع مراجعة المصفي في كافة الأمور التي تتعلق بأعمال الشركة على العنوان الآتي :

الخوير - محافظة مسقط

هاتف رقم : ٩٩٤٥٥٢٠٠

كما يدعو المصفي بموجب هذا الإعلان دائني الشركة للتقدم بادعاءاتهم ضد الشركة مدعمة بالمستندات الثبوتية على العنوان المذكور أعلاه ، خلال ستة أشهر من تاريخ نشر هذا الإعلان ، وعلى كل من عليه حقوق للشركة أن يؤديها للمصفي على العنوان المشار إليه .

المصفـي

عبدالرزاق بن جمعة الرئيسي

إعـــــلان

عن بدء أعمال التصفية لشركة مغامرات الصحراء ش.م.م

يعلن عبدالرزاق بن جمعة الرئيسي أنه يقوم بتصفية شركة مغامرات الصحراء ش.م.م ، والمسجلة لدى أمانة السجل التجاري بالرقم ١٥٨٩٠٣٢ ، وفقا لاتفاق الشركاء المؤرخ ٢٠١٨/١/٣٠م ، وللمصفي وحده حق تمثيل الشركة في التصفية أمام الغير ، وعلى الجميع مراجعة المصفي في كافة الأمور التي تتعلق بأعمال الشركة على العنوان الآتي :

ولاية بوشر - محافظة مسقط

ص.ب : ١٣١٢ ر.ب : ١١١

كما يدعو المصفي بموجب هذا الإعلان دائني الشركة للتقدم بادعاءاتهم ضد الشركة مدعمة بالمستندات الثبوتية على العنوان المذكور أعلاه ، خلال ستة أشهر من تاريخ نشر هذا الإعلان ، وعلى كل من عليه حقوق للشركة أن يؤديها للمصفي على العنوان المشار إليه .

المصفـي

ثريا بنت علي الوهيبية

إعـــــلان

عن بدء أعمال التصفية لشركة الماهر العالمية ش.م.م

تعلن ثريا بنت علي الوهيبية أنها تقوم بتصفية شركة الماهر العالمية ش.م.م ، والمسجلة لدى أمانة السجل التجاري بالرقم ١١٩٤١٧١ ، وفقا لاتفاق الشركاء المؤرخ ٢٠١٨/٢/٢٥م ، وللمصفية وحدها حق تمثيل الشركة في التصفية أمام الغير ، وعلى الجميع مراجعة المصفية في كافة الأمور التي تتعلق بأعمال الشركة على العنوان الآتي :

ولاية السيب - محافظة مسقط

هاتف رقم : ٩٦٦٩٦٦٢٦

كما تدعو المصفية بموجب هذا الإعلان دائني الشركة للتقدم بادعاءاتهم ضد الشركة مدعمة بالمستندات الثبوتية على العنوان المذكور أعلاه ، خلال ستة أشهر من تاريخ نشر هذا الإعلان ، وعلى كل من عليه حقوق للشركة أن يؤديها للمصفية على العنوان المشار إليه .

المصفـية

سعيد بن مبارك بن سليم البحيري

إعـــــلان

عن بدء أعمال التصفية لشركة مجموعة البحيري التجارية ش.م.م

يعلن سعيد بن مبارك بن سليم البحيري أنه يقوم بتصفية شركة مجموعة البحيري التجارية ش.م.م ، والمسجلة لدى أمانة السجل التجاري بالرقم ١٦٠٠٣٣٨ ، وفقا لاتفاق الشركاء المؤرخ ٢٠١٨/٥/٢٩م ، وللمصفي وحده حق تمثيل الشركة في التصفية أمام الغير ، وعلى الجميع مراجعة المصفي في كافة الأمور التي تتعلق بأعمال الشركة على العنوان الآتي :

رأس حلف - ولاية مصيرة - محافظة جنوب الشرقية

هاتف رقم : ٩٩٤٤٤٣٢٣

كما يدعو المصفي بموجب هذا الإعلان دائني الشركة للتقدم بادعاءاتهم ضد الشركة مدعمة بالمستندات الثبوتية على العنوان المذكور أعلاه ، خلال ستة أشهر من تاريخ نشر هذا الإعلان ، وعلى كل من عليه حقوق للشركة أن يؤديها للمصفي على العنوان المشار إليه .

المصفي

أحمد بن علي بن محمد الفارسي

إعـــــلان

عن بدء أعمال التصفية لشركة أحمد وليلى للتجارة ش.م.م

يعلن أحمد بن علي بن محمد الفارسي أنه يقوم بتصفية شركة أحمد وليلى للتجارة ش.م.م ، والمسجلة لدى أمانة السجل التجاري بالرقم ١٠٣٧٢٦٠ ، وفقا لاتفاق الشركاء المؤرخ ٢٠١٨/٢/٧م ، وللمصفي وحده حق تمثيل الشركة في التصفية أمام الغير ، وعلى الجميع مراجعة المصفي في كافة الأمور التي تتعلق بأعمال الشركة على العنوان الآتي :

ص.ب : ٤٩٩ ر.ب : ١٣١

هاتف رقم : ٩٢٩٠١٠٤٠

كما يدعو المصفي بموجب هذا الإعلان دائني الشركة للتقدم بادعاءاتهم ضد الشركة مدعمة بالمستندات الثبوتية على العنوان المذكور أعلاه ، خلال ستة أشهر من تاريخ نشر هذا الإعلان ، وعلى كل من عليه حقوق للشركة أن يؤديها للمصفي على العنوان المشار إليه .

المصفي

أحمد بن علوي بن عبدالله المرزع باعبود

إعـــــلان

عن بدء أعمال التصفية لشركة بيت الخبز ش.م.م

يعلن أحمد بن علوي بن عبدالله المرزع باعبود أنه يقوم بتصفية شركة بيت الخبز ش.م.م ، والمسجلة لدى أمانة السجل التجاري بالرقم ١٠٣٦٧٥٤ ، وللمصفي وحده حق تمثيل الشركة في التصفية أمام الغير ، وعلى الجميع مراجعة المصفي في كافة الأمور التي تتعلق بأعمال الشركة على العنوان الآتي :

ص.ب : ٥٦٦ ر.ب : ١١٢

هاتف رقم : ٢٤٧١٧٣٠٠

كما يدعو المصفي بموجب هذا الإعلان دائني الشركة للتقدم بادعاءاتهم ضد الشركة مدعمة بالمستندات الثبوتية على العنوان المذكور أعلاه ، خلال ستة أشهر من تاريخ نشر هذا الإعلان ، وعلى كل من عليه حقوق للشركة أن يؤديها للمصفي على العنوان المشار إليه .

المصفي

صالح بن سالم بن سعيد الحبسي

إعـــــلان

عن بدء أعمال التصفية لشركة صالح بن سالم الحبسي وأخوانه للتجارة - تضامنية

يعلن صالح بن سالم بن سعيد الحبسي أنه يقوم بتصفية شركة صالح بن سالم الحبسي وأخوانه للتجارة - تضامنية ، والمسجلة لدى أمانة السجل التجاري بالرقم ١٢٩٧٧٢٤ ، وللمصفي وحده حق تمثيل الشركة في التصفية أمام الغير ، وعلى الجميع مراجعة المصفي في كافة الأمور التي تتعلق بأعمال الشركة على العنوان الآتي :

هاتف رقم : ٩٢٨١٥٥٤٣

كما يدعو المصفي بموجب هذا الإعلان دائني الشركة للتقدم بادعاءاتهم ضد الشركة مدعمة بالمستندات الثبوتية على العنوان المذكور أعلاه ، خلال ستة أشهر من تاريخ نشر هذا الإعلان ، وعلى كل من عليه حقوق للشركة أن يؤديها للمصفي على العنوان المشار إليه .

المصفي

فيصل بن محمد بن سعيد الوهيبي

إعـــــلان

عن بدء أعمال التصفية لشركة الهيصم للتجارة ش.م.م

يعلن فيصل بن محمد بن سعيد الوهيبي أنه يقوم بتصفية شركة الهيصم للتجارة ش.م.م ، والمسجلة لدى أمانة السجل التجاري بالرقم ١٠١٧١٣٤ ، وللمصفي وحده حق تمثيل الشركة في التصفية أمام الغير ، وعلى الجميع مراجعة المصفي في كافة الأمور التي تتعلق بأعمال الشركة على العنوان الآتي :

ص.ب : ٤١٤ ر.ب : ١١٦

هاتف رقم : ٩٩٤٧٤٠٧٢

كما يدعو المصفي بموجب هذا الإعلان دائني الشركة للتقدم بادعاءاتهم ضد الشركة مدعمة بالمستندات الثبوتية على العنوان المذكور أعلاه ، خلال ستة أشهر من تاريخ نشر هذا الإعلان ، وعلى كل من عليه حقوق للشركة أن يؤديها للمصفي على العنوان المشار إليه .

المصفي

أبو بكر بن علي البلوشي

إعـــــلان

عن بدء أعمال التصفية لشركة الخليجية للاستثمارات العامة ش.م.م

يعلن أبو بكر بن علي البلوشي أنه يقوم بتصفية شركة الخليجية للاستثمارات العامة ش.م.م ، والمسجلة لدى أمانة السجل التجاري بالرقم ١٣٠٨٥٤٠ ، وفقا لاتفاق الشركاء المؤرخ ١/١٠/٢٠١٨م ، وللمصفي وحده حق تمثيل الشركة في التصفية أمام الغير ، وعلى الجميع مراجعة المصفي في كافة الأمور التي تتعلق بأعمال الشركة على العنوان الآتي :

الحيل الجنوبية - ولاية السيب - محافظة مسقط

ص.ب : ٣٣٥ ر.ب : ١٣٣

هاتف رقم : ٩٩٥٤٤٠٠٠

كما يدعو المصفي بموجب هذا الإعلان دائني الشركة للتقدم بادعاءاتهم ضد الشركة مدعمة بالمستندات الثبوتية على العنوان المذكور أعلاه ، خلال ستة أشهر من تاريخ نشر هذا الإعلان ، وعلى كل من عليه حقوق للشركة أن يؤديها للمصفي على العنوان المشار إليه .

المصفي

مازن بن حميد بن سعيد الجابري

إعـــــلان

عن بدء أعمال التصفية لشركة جلابيات الشارقة ش.م.م

يعلن مازن بن حميد بن سعيد الجابري أنه يقوم بتصفية شركة جلابيات الشارقة ش.م.م ، والمسجلة لدى أمانة السجل التجاري بالرقم ١٠٨٧٢٦٩ ، وللمصفي وحده حق تمثيل الشركة في التصفية أمام الغير ، وعلى الجميع مراجعة المصفي في كافة الأمور التي تتعلق بأعمال الشركة على العنوان الآتي :

ص.ب : ٤٣٠ ر.ب : ١٣٢

هاتف رقم : ٩٨٨٠٩٧٦٦

كما يدعو المصفي بموجب هذا الإعلان دائني الشركة للتقدم بادعاءاتهم ضد الشركة مدعمة بالمستندات الثبوتية على العنوان المذكور أعلاه ، خلال ستة أشهر من تاريخ نشر هذا الإعلان ، وعلى كل من عليه حقوق للشركة أن يؤديها للمصفي على العنوان المشار إليه .

المصفي

إعـــــلان

عن بدء أعمال التصفية لشركة فراشة حواء ش.م.م

يعلن مازن بن حميد بن سعيد الجابري أنه يقوم بتصفية شركة فراشة حواء ش.م.م ، والمسجلة لدى أمانة السجل التجاري بالرقم ١٠٦١٥٩١ ، وللمصفي وحده حق تمثيل الشركة في التصفية أمام الغير ، وعلى الجميع مراجعة المصفي في كافة الأمور التي تتعلق بأعمال الشركة على العنوان الآتي :

ص.ب : ٤٣٠ ر.ب : ١٣٢

هاتف رقم : ٩٨٨٠٩٧٦٦

كما يدعو المصفي بموجب هذا الإعلان دائني الشركة للتقدم بادعاءاتهم ضد الشركة مدعمة بالمستندات الثبوتية على العنوان المذكور أعلاه ، خلال ستة أشهر من تاريخ نشر هذا الإعلان ، وعلى كل من عليه حقوق للشركة أن يؤديها للمصفي على العنوان المشار إليه .

المصفي

مدين بن عوض بن فهد الشنفري

إعـــــلان

عن بدء أعمال التصفية لشركة مخبز وحلويات ربيع لبنان ش.م.م

يعلن مدين بن عوض بن فهد الشنفري أنه يقوم بتصفية شركة مخبز وحلويات ربيع لبنان ش.م.م ، والمسجلة لدى أمانة السجل التجاري بالرقم ١٠٤٣٧١٨ ، وللمصفي وحده حق تمثيل الشركة في التصفية أمام الغير ، وعلى الجميع مراجعة المصفي في كافة الأمور التي تتعلق بأعمال الشركة على العنوان الآتي :

ولاية صلالة - محافظة ظفار

ص.ب : ٢٩ ر.ب : ٢١١

هاتف رقم : ٩٩٤٩٨٢٠٧

كما يدعو المصفي بموجب هذا الإعلان دائني الشركة للتقدم بادعاءاتهم ضد الشركة مدعمة بالمستندات الثبوتية على العنوان المذكور أعلاه ، خلال ستة أشهر من تاريخ نشر هذا الإعلان ، وعلى كل من عليه حقوق للشركة أن يؤديها للمصفي على العنوان المشار إليه .

المصفي

إعـــــلان

عن بدء أعمال التصفية لشركة اليوبيل للبخور ش.م.م

يعلن مدين بن عوض بن فهد الشنفري أنه يقوم بتصفية شركة اليوبيل للبخور ش.م.م ، والمسجلة لدى أمانة السجل التجاري بالرقم ٢١١٣٦٥١ ، وللمصفي وحده حق تمثيل الشركة في التصفية أمام الغير ، وعلى الجميع مراجعة المصفي في كافة الأمور التي تتعلق بأعمال الشركة على العنوان الآتي :

ولاية صلالة - محافظة ظفار

ص.ب : ٢٩ ر.ب : ٢١١

هاتف رقم : ٩٩٤٩٨٢٠٧

كما يدعو المصفي بموجب هذا الإعلان دائني الشركة للتقدم بادعاءاتهم ضد الشركة مدعمة بالمستندات الثبوتية على العنوان المذكور أعلاه ، خلال ستة أشهر من تاريخ نشر هذا الإعلان ، وعلى كل من عليه حقوق للشركة أن يؤديها للمصفي على العنوان المشار إليه .

المصفي

عبدالحميد بن عوض بن فهد الشنفري

إعـــــلان

عن بدء أعمال التصفية لشركة فنس المتحدة للتجارة والمقاولات ش.م.م

يعلن عبدالحميد بن عوض بن فهد الشنفري أنه يقوم بتصفية شركة فنس المتحدة للتجارة والمقاولات ش.م.م ، والمسجلة لدى أمانة السجل التجاري بالرقم ١٠٨٧٨٧٩ ، وللمصفي وحده حق تمثيل الشركة في التصفية أمام الغير ، وعلى الجميع مراجعة المصفي في كافة الأمور التي تتعلق بأعمال الشركة على العنوان الآتي :

ولاية صلالة - محافظة ظفار

ص.ب : ٢٩ ر.ب : ٢١١

هاتف رقم : ٩٨٨٨٨٨٣٤

كما يدعو المصفي بموجب هذا الإعلان دائني الشركة للتقدم بادعاءاتهم ضد الشركة مدعمة بالمستندات الثبوتية على العنوان المذكور أعلاه ، خلال ستة أشهر من تاريخ نشر هذا الإعلان ، وعلى كل من عليه حقوق للشركة أن يؤديها للمصفي على العنوان المشار إليه .

المصفي

إعـــــلان

عن بدء أعمال التصفية لشركة رونان للتجارة - تضامنية

يعلن عبدالحميد بن عوض بن فهد الشنفري أنه يقوم بتصفية شركة رونان للتجارة - تضامنية ، والمسجلة لدى أمانة السجل التجاري بالرقم ٢١٩١٤٨٢ ، وللمصفي وحده حق تمثيل الشركة في التصفية أمام الغير ، وعلى الجميع مراجعة المصفي في كافة الأمور التي تتعلق بأعمال الشركة على العنوان الآتي :

ولاية صلالة - محافظة ظفار

ص.ب : ٢٩ ر.ب : ٢١١

هاتف رقم : ٩٨٨٨٨٨٣٤

كما يدعو المصفي بموجب هذا الإعلان دائني الشركة للتقدم بادعاءاتهم ضد الشركة مدعمة بالمستندات الثبوتية على العنوان المذكور أعلاه ، خلال ستة أشهر من تاريخ نشر هذا الإعلان ، وعلى كل من عليه حقوق للشركة أن يؤديها للمصفي على العنوان المشار إليه .

المصفي

إعـــــلان

عن بدء أعمال التصفية لشركة خطوات السلامة ش.م.م

يعلن عبدالحميد بن عوض بن فهد الشنفري أنه يقوم بتصفية شركة خطوات السلامة ش.م.م ، والمسجلة لدى أمانة السجل التجاري بالرقم ١٠٦٤٢١٦ ، وللمصفي وحده حق تمثيل الشركة في التصفية أمام الغير ، وعلى الجميع مراجعة المصفي في كافة الأمور التي تتعلق بأعمال الشركة على العنوان الآتي :

ولاية صلالة - محافظة ظفار

ص.ب : ٢٩ ر.ب : ٢١١

هاتف رقم : ٩٨٨٨٨٨٣٤

كما يدعو المصفي بموجب هذا الإعلان دائني الشركة للتقدم بادعاءاتهم ضد الشركة مدعمة بالمستندات الثبوتية على العنوان المذكور أعلاه ، خلال ستة أشهر من تاريخ نشر هذا الإعلان ، وعلى كل من عليه حقوق للشركة أن يؤديها للمصفي على العنوان المشار إليه .

المصفي

يحيى بن خميس بن سعيد البلوشي

إعـــــلان

عن بدء أعمال التصفية لشركة دار قريات الحديثة ش.م.م

يعلن يحيى بن خميس بن سعيد البلوشي أنه يقوم بتصفية شركة دار قريات الحديثة ش.م.م ، والمسجلة لدى أمانة السجل التجاري بالرقم ١١٩٤٢١٩ ، وفقا لاتفاق الشركاء المؤرخ ٢٠١٨/٣/٢٥م ، وللمصفي وحده حق تمثيل الشركة في التصفية أمام الغير ، وعلى الجميع مراجعة المصفي في كافة الأمور التي تتعلق بأعمال الشركة على العنوان الآتي :

هاتف رقم : ٩٢١٠٩٩٩٣

كما يدعو المصفي بموجب هذا الإعلان دائني الشركة للتقدم بادعاءاتهم ضد الشركة مدعمة بالمستندات الثبوتية على العنوان المذكور أعلاه ، خلال ستة أشهر من تاريخ نشر هذا الإعلان ، وعلى كل من عليه حقوق للشركة أن يؤديها للمصفي على العنوان المشار إليه .

المصفي

سالم بن سعيد بن سالم الحراصي

إعـــــلان

عن بدء أعمال التصفية لشركة فهود الأولى للتجارة والخدمات المتكاملة ش.م.م

يعلن سالم بن سعيد بن سالم الحراصي أنه يقوم بتصفية شركة فهود الأولى للتجارة والخدمات المتكاملة ش.م.م ، والمسجلة لدى أمانة السجل التجاري بالرقم ١١٢٤٥٧٠ ، وللمصفي وحده حق تمثيل الشركة في التصفية أمام الغير ، وعلى الجميع مراجعة المصفي في كافة الأمور التي تتعلق بأعمال الشركة على العنوان الآتي :

ص.ب : ١٣٥١ ر.ب : ٦١١

هاتف رقم : ٩٧٢١٢٧٧٧

كما يدعو المصفي بموجب هذا الإعلان دائني الشركة للتقدم بادعاءاتهم ضد الشركة مدعمة بالمستندات الثبوتية على العنوان المذكور أعلاه ، خلال ستة أشهر من تاريخ نشر هذا الإعلان ، وعلى كل من عليه حقوق للشركة أن يؤديها للمصفي على العنوان المشار إليه .

المصفي

أحمد بن عبدالله بن حمود الهادي

إعـــــلان

عن بدء أعمال التصفية لشركة الحمضي للتجارة - تضامنية

يعلن أحمد بن عبدالله بن حمود الهادي أنه يقوم بتصفية شركة الحمضي للتجارة - تضامنية ، والمسجلة لدى أمانة السجل التجاري بالرقم ١٤٨٨٧٥٩ ، وفقا لاتفاق الشركاء المؤرخ ١٧/١٠/٢٠١٨م ، وللمصفي وحده حق تمثيل الشركة في التصفية أمام الغير ، وعلى الجميع مراجعة المصفي في كافة الأمور التي تتعلق بأعمال الشركة على العنوان الآتي :

ولاية العامرات - محافظة مسقط

هاتف رقم : ٩٧٠٧٥٥٩١

كما يدعو المصفي بموجب هذا الإعلان دائني الشركة للتقدم بادعاءاتهم ضد الشركة مدعمة بالمستندات الثبوتية على العنوان المذكور أعلاه ، خلال ستة أشهر من تاريخ نشر هذا الإعلان ، وعلى كل من عليه حقوق للشركة أن يؤديها للمصفي على العنوان المشار إليه .

المصفي

عبدالله بن حسين بن عبدالله جمال

إعـــــلان

عن بدء أعمال التصفية للشركة العربية لاختبار المواد ش.م.م

يعلن عبدالله بن حسين بن عبدالله جمال أنه يقوم بتصفية الشركة العربية لاختبار المواد ش.م.م ، والمسجلة لدى أمانة السجل التجاري بالرقم ١٨٢٠١٢٥ ، وللمصفي وحده حق تمثيل الشركة في التصفية أمام الغير ، وعلى الجميع مراجعة المصفي في كافة الأمور التي تتعلق بأعمال الشركة على العنوان الآتي :

روي - ولاية مطرح - محافظة مسقط

ص.ب : ٦٨٤ ر.ب : ١١٢

هاتف رقم : ٩٦٢٢٢٢٠٢

كما يدعو المصفي بموجب هذا الإعلان دائني الشركة للتقدم بادعاءاتهم ضد الشركة مدعمة بالمستندات الثبوتية على العنوان المذكور أعلاه ، خلال ستة أشهر من تاريخ نشر هذا الإعلان ، وعلى كل من عليه حقوق للشركة أن يؤديها للمصفي على العنوان المشار إليه .

المصفي

إعـــــلان

عن بدء أعمال التصفية لشركة التطوير للسفر والسياحة ش.م.م

يعلن عبدالله بن حسين بن عبدالله جمال أنه يقوم بتصفية شركة التطوير للسفر والسياحة ش.م.م ، والمسجلة لدى أمانة السجل التجاري بالرقم ١٨٢٠٦٦٤ ، وللمصفي وحده حق تمثيل الشركة في التصفية أمام الغير ، وعلى الجميع مراجعة المصفي في كافة الأمور التي تتعلق بأعمال الشركة على العنوان الآتي :

روي - ولاية مطرح - محافظة مسقط

ص.ب : ٦٨٤ ر.ب : ١١٢

هاتف رقم : ٩٦٢٢٢٢٠٢

كما يدعو المصفي بموجب هذا الإعلان دائني الشركة للتقدم بادعاءاتهم ضد الشركة مدعمة بالمستندات الثبوتية على العنوان المذكور أعلاه ، خلال ستة أشهر من تاريخ نشر هذا الإعلان ، وعلى كل من عليه حقوق للشركة أن يؤديها للمصفي على العنوان المشار إليه .

المصفي

إعـــــلان

عن بدء أعمال التصفية لشركة أصول للاستثمار الدولي ش.م.م

يعلن عبدالله بن حسين بن عبدالله جمال أنه يقوم بتصفية شركة أصول للاستثمار الدولي ش.م.م ، والمسجلة لدى أمانة السجل التجاري بالرقم ١٠٤٤٥٢٧ ، وللمصفي وحده حق تمثيل الشركة في التصفية أمام الغير ، وعلى الجميع مراجعة المصفي في كافة الأمور التي تتعلق بأعمال الشركة على العنوان الآتي :

روي - ولاية مطرح - محافظة مسقط

ص.ب : ٦٨٤ ر.ب : ١١٢

هاتف رقم : ٩٦٢٢٢٢٠٢

كما يدعو المصفي بموجب هذا الإعلان دائني الشركة للتقدم بادعاءاتهم ضد الشركة مدعمة بالمستندات الثبوتية على العنوان المذكور أعلاه ، خلال ستة أشهر من تاريخ نشر هذا الإعلان ، وعلى كل من عليه حقوق للشركة أن يؤديها للمصفي على العنوان المشار إليه .

المصفي

إعـــــلان

عن بدء أعمال التصفية للشركة العربية للأعمال والخدمات الفنية ش.م.م

يعلن عبدالله بن حسين بن عبدالله جمال أنه يقوم بتصفية الشركة العربية للأعمال والخدمات الفنية ش.م.م ، والمسجلة لدى أمانة السجل التجاري بالرقم ١١٤٩٠٤٨ ، وللمصفي وحده حق تمثيل الشركة في التصفية أمام الغير ، وعلى الجميع مراجعة المصفي في كافة الأمور التي تتعلق بأعمال الشركة على العنوان الآتي :

روي - ولاية مطرح - محافظة مسقط

ص.ب : ٦٨٤ ر.ب : ١١٢

هاتف رقم : ٩٦٢٢٢٢٠٢

كما يدعو المصفي بموجب هذا الإعلان دائني الشركة للتقدم بادعاءاتهم ضد الشركة مدعمة بالمستندات الثبوتية على العنوان المذكور أعلاه ، خلال ستة أشهر من تاريخ نشر هذا الإعلان ، وعلى كل من عليه حقوق للشركة أن يؤديها للمصفي على العنوان المشار إليه .

المصفي

عصام بن سعيد بن سرور الربيعي

إعـــــلان

عن بدء أعمال التصفية لشركة جسور صحار الماسية للتجارة والمقاولات ش.م.م

يعلن عصام بن سعيد بن سرور الربيعي أنه يقوم بتصفية شركة جسور صحار الماسية للتجارة والمقاولات ش.م.م ، والمسجلة لدى أمانة السجل التجاري بالرقم ١١٦٦١٩٦ ، وفقا لاتفاق الشركاء المؤرخ ٢٠١٧/١٢/١٤م ، وللمصفي وحده حق تمثيل الشركة في التصفية أمام الغير ، وعلى الجميع مراجعة المصفي في كافة الأمور التي تتعلق بأعمال الشركة على العنوان الآتي :

ص.ب : ١٣١٠ ر.ب : ١٠٠

هاتف رقم : ٩٢٣٧٨٧٦٩

كما يدعو المصفي بموجب هذا الإعلان دائني الشركة للتقدم بادعاءاتهم ضد الشركة مدعمة بالمستندات الثبوتية على العنوان المذكور أعلاه ، خلال ستة أشهر من تاريخ نشر هذا الإعلان ، وعلى كل من عليه حقوق للشركة أن يؤديها للمصفي على العنوان المشار إليه .

المصفي

موسى بن عبدالله بن موسى الرئيسي

إعـــــلان

عن بدء أعمال التصفية لشركة مرتفعات الحكمة ش.م.م

يعلن موسى بن عبدالله بن موسى الرئيسي أنه يقوم بتصفية شركة مرتفعات الحكمة ش.م.م ، والمسجلة لدى أمانة السجل التجاري بالرقم ١٢٧٤٢٠٢ ، وللمصفي وحده حق تمثيل الشركة في التصفية أمام الغير ، وعلى الجميع مراجعة المصفي في كافة الأمور التي تتعلق بأعمال الشركة على العنوان الآتي :

ص.ب : ٦٠٧ ر.ب : ١١١

هاتف رقم : ٩٩٥٧٤٥٧٨

كما يدعو المصفي بموجب هذا الإعلان دائني الشركة للتقدم بادعاءاتهم ضد الشركة مدعمة بالمستندات الثبوتية على العنوان المذكور أعلاه ، خلال ستة أشهر من تاريخ نشر هذا الإعلان ، وعلى كل من عليه حقوق للشركة أن يؤديها للمصفي على العنوان المشار إليه .

المصفي

سيف بن محمد بن سيف الشيدي

إعـــــلان

عن بدء أعمال التصفية لشركة الشيدي والزدجالي للتجارة - تضامنية

يعلن سيف بن محمد بن سيف الشيدي أنه يقوم بتصفية شركة الشيدي والزدجالي للتجارة - تضامنية ، والمسجلة لدى أمانة السجل التجاري بالرقم ١٧١١٩٧٠ ، وللمصفي وحده حق تمثيل الشركة في التصفية أمام الغير ، وعلى الجميع مراجعة المصفي في كافة الأمور التي تتعلق بأعمال الشركة على العنوان الآتي :

هاتف رقم : ٩٣٣٣٠٣٦٦

كما يدعو المصفي بموجب هذا الإعلان دائني الشركة للتقدم بادعاءاتهم ضد الشركة مدعمة بالمستندات الثبوتية على العنوان المذكور أعلاه ، خلال ستة أشهر من تاريخ نشر هذا الإعلان ، وعلى كل من عليه حقوق للشركة أن يؤديها للمصفي على العنوان المشار إليه .

المصفي

زكريا بن يحيى بن سالم السيابي

إعـــــلان

عن بدء أعمال التصفية لشركة سهول الآفاق الحديثة للمشاريع ش.م.م

يعلن زكريا بن يحيى بن سالم السيابي أنه يقوم بتصفية شركة سهول الآفاق الحديثة للمشاريع ش.م.م ، والمسجلة لدى أمانة السجل التجاري بالرقم ١٢٣١٠٧٨ ، وللمصفي وحده حق تمثيل الشركة في التصفية أمام الغير ، وعلى الجميع مراجعة المصفي في كافة الأمور التي تتعلق بأعمال الشركة على العنوان الآتي :

ص.ب : ٢٠٤ ر.ب : ١٢١

هاتف رقم : ٩٨٨٨١٦٧١

كما يدعو المصفي بموجب هذا الإعلان دائني الشركة للتقدم بادعاءاتهم ضد الشركة مدعمة بالمستندات الثبوتية على العنوان المذكور أعلاه ، خلال ستة أشهر من تاريخ نشر هذا الإعلان ، وعلى كل من عليه حقوق للشركة أن يؤديها للمصفي على العنوان المشار إليه .

المصفي

مسعود بن طالب بن محمد الحسيني

إعـــــلان

عن بدء أعمال التصفية لشركة جنائن سيماء للتجارة - توصية

يعلن مسعود بن طالب بن محمد الحسيني أنه يقوم بتصفية شركة جنائن سيماء للتجارة - توصية ، والمسجلة لدى أمانة السجل التجاري بالرقم ١٠٠٣٨١٤ ، وفقا لاتفاق الشركاء المؤرخ ٢٠١٨/٢/٦م ، وللمصفي وحده حق تمثيل الشركة في التصفية أمام الغير ، وعلى الجميع مراجعة المصفي في كافة الأمور التي تتعلق بأعمال الشركة على العنوان الآتي :

ولاية السيب - محافظة مسقط

ص.ب : ٢١٧ ر.ب : ٦٢٠

هاتف رقم : ٩٤٤٠٠٠٨٨

كما يدعو المصفي بموجب هذا الإعلان دائني الشركة للتقدم بادعاءاتهم ضد الشركة مدعمة بالمستندات الثبوتية على العنوان المذكور أعلاه ، خلال ستة أشهر من تاريخ نشر هذا الإعلان ، وعلى كل من عليه حقوق للشركة أن يؤديها للمصفي على العنوان المشار إليه .

المصفي

فايزة بنت أحمد بن علي الرئيسية

إعـــــلان

عن بدء أعمال التصفية لشركة القبطان للمشاريع الشاملة - تضامنية

تعلن فايزة بنت أحمد بن علي الرئيسية أنها تقوم بتصفية شركة القبطان للمشاريع الشاملة - تضامنية ، والمسجلة لدى أمانة السجل التجاري بالرقم ١٠٣٩٧٩٨ ، وفقا لاتفاق الشركاء المؤرخ ٢٠١٨/٣/٢١م ، وللمصفية وحدها حق تمثيل الشركة في التصفية أمام الغير ، وعلى الجميع مراجعة المصفية في كافة الأمور التي تتعلق بأعمال الشركة على العنوان الآتي :

ص.ب : ٣٦٠ ر.ب : ١١٤

هاتف رقم : ٩٧٧٥٥٧٦٦

كما تدعو المصفية بموجب هذا الإعلان دائني الشركة للتقدم بادعاءاتهم ضد الشركة مدعمة بالمستندات الثبوتية على العنوان المذكور أعلاه ، خلال ستة أشهر من تاريخ نشر هذا الإعلان ، وعلى كل من عليه حقوق للشركة أن يؤديها للمصفية على العنوان المشار إليه .

المصفية

عبدالسميع بن بخيت بن محمد نور تامراب

إعـــــلان

عن بدء أعمال التصفية لشركة دار الوساطة الدولية ش.م.م

يعلن عبدالسميع بن بخيت بن محمد نور تامراب أنه يقوم بتصفية شركة دار الوساطة الدولية ش.م.م ، والمسجلة لدى أمانة السجل التجاري بالرقم ١٦٨٤٤١٨ ، وللمصفي وحده حق تمثيل الشركة في التصفية أمام الغير ، وعلى الجميع مراجعة المصفي في كافة الأمور التي تتعلق بأعمال الشركة على العنوان الآتي :

ص.ب : ٧٨٣ ر.ب : ١٠٠

هاتف رقم : ٩٩٣٥٦٣٦٢ - ٩٣٢٩٩٠٤٩

كما يدعو المصفي بموجب هذا الإعلان دائني الشركة للتقدم بادعاءاتهم ضد الشركة مدعمة بالمستندات الثبوتية على العنوان المذكور أعلاه ، خلال ستة أشهر من تاريخ نشر هذا الإعلان ، وعلى كل من عليه حقوق للشركة أن يؤديها للمصفي على العنوان المشار إليه .

المصفي

إعـــــلان

عن بدء أعمال التصفية للشركة العمانية لتأجير السيارات ش.م.م

يعلن عبدالسميع بن بخيت بن محمد نور تامراب أنه يقوم بتصفية الشركة العمانية لتأجير السيارات ش.م.م ، والمسجلة لدى أمانة السجل التجاري بالرقم ١٣٠٧٠٦١ ، وللمصفي وحده حق تمثيل الشركة في التصفية أمام الغير ، وعلى الجميع مراجعة المصفي في كافة الأمور التي تتعلق بأعمال الشركة على العنوان الآتي :

ص.ب : ٧٨٣ ر.ب : ١٠٠

هاتف رقم : ٩٩٣٥٦٣٦٢ - ٩٣٢٩٩٠٤٩

كما يدعو المصفي بموجب هذا الإعلان دائني الشركة للتقدم بادعاءاتهم ضد الشركة مدعمة بالمستندات الثبوتية على العنوان المذكور أعلاه ، خلال ستة أشهر من تاريخ نشر هذا الإعلان ، وعلى كل من عليه حقوق للشركة أن يؤديها للمصفي على العنوان المشار إليه .

المصفي

إعـــــلان

عن بدء أعمال التصفية لشركة مشاريع القرم العربية للتجارة ش.م.م

يعلن عبدالسميع بن بخيت بن محمد نور تامراب أنه يقوم بتصفية شركة مشاريع القرم العربية للتجارة ش.م.م ، والمسجلة لدى أمانة السجل التجاري بالرقم ١٧٥٢٦٥٠ ، وللمصفي وحده حق تمثيل الشركة في التصفية أمام الغير ، وعلى الجميع مراجعة المصفي في كافة الأمور التي تتعلق بأعمال الشركة على العنوان الآتي :

ص.ب : ٧٨٣ ر.ب : ١٠٠

هاتف رقم : ٩٩٣٥٦٣٦٢ - ٩٣٢٩٩٠٤٩

كما يدعو المصفي بموجب هذا الإعلان دائني الشركة للتقدم بادعاءاتهم ضد الشركة مدعمة بالمستندات الثبوتية على العنوان المذكور أعلاه ، خلال ستة أشهر من تاريخ نشر هذا الإعلان ، وعلى كل من عليه حقوق للشركة أن يؤديها للمصفي على العنوان المشار إليه .

المصفي

إعـــــلان

عن بدء أعمال التصفية لشركة بنتوت للخدمات الهندسية ش.م.م

يعلن عبدالسميع بن بخيت بن محمد نور تامراب أنه يقوم بتصفية شركة بنتوت للخدمات الهندسية ش.م.م ، والمسجلة لدى أمانة السجل التجاري بالرقم ١٠٠٠٧٢٦ ، وللمصفي وحده حق تمثيل الشركة في التصفية أمام الغير ، وعلى الجميع مراجعة المصفي في كافة الأمور التي تتعلق بأعمال الشركة على العنوان الآتي :

ص.ب : ٧٨٣ ر.ب : ١٠٠

هاتف رقم : ٩٩٣٥٦٣٦٢ - ٩٣٢٩٩٠٤٩

كما يدعو المصفي بموجب هذا الإعلان دائني الشركة للتقدم بادعاءاتهم ضد الشركة مدعمة بالمستندات الثبوتية على العنوان المذكور أعلاه ، خلال ستة أشهر من تاريخ نشر هذا الإعلان ، وعلى كل من عليه حقوق للشركة أن يؤديها للمصفي على العنوان المشار إليه .

المصفي

إعـــــلان

عن بدء أعمال التصفية لشركة البيزار للتجارة والمقاولات ش.م.م

يعلن عبدالسميع بن بخيت بن محمد نور تامراب أنه يقوم بتصفية شركة البيزار للتجارة والمقاولات ش.م.م ، والمسجلة لدى أمانة السجل التجاري بالرقم ١٦٦٥٥٠٢ ، وللمصفي وحده حق تمثيل الشركة في التصفية أمام الغير ، وعلى الجميع مراجعة المصفي في كافة الأمور التي تتعلق بأعمال الشركة على العنوان الآتي :

ص.ب : ٧٨٣ ر.ب : ١٠٠

هاتف رقم : ٩٩٣٥٦٣٦٢ - ٩٣٢٩٩٠٤٩

كما يدعو المصفي بموجب هذا الإعلان دائني الشركة للتقدم بادعاءاتهم ضد الشركة مدعمة بالمستندات الثبوتية على العنوان المذكور أعلاه ، خلال ستة أشهر من تاريخ نشر هذا الإعلان ، وعلى كل من عليه حقوق للشركة أن يؤديها للمصفي على العنوان المشار إليه .

المصفي

إعـــــلان

عن بدء أعمال التصفية لشركة سمهرام الدولية للعقارات ش.م.م

يعلن عبدالسميع بن بخيت بن محمد نور تامراب أنه يقوم بتصفية شركة سمهرام الدولية للعقارات ش.م.م ، والمسجلة لدى أمانة السجل التجاري بالرقم ١٧٢٢٣٨٧ ، وللمصفي وحده حق تمثيل الشركة في التصفية أمام الغير ، وعلى الجميع مراجعة المصفي في كافة الأمور التي تتعلق بأعمال الشركة على العنوان الآتي :

ص.ب : ٧٨٣ ر.ب : ١٠٠

هاتف رقم : ٩٩٣٥٦٣٦٢ - ٩٣٢٩٩٠٤٩

كما يدعو المصفي بموجب هذا الإعلان دائني الشركة للتقدم بادعاءاتهم ضد الشركة مدعمة بالمستندات الثبوتية على العنوان المذكور أعلاه ، خلال ستة أشهر من تاريخ نشر هذا الإعلان ، وعلى كل من عليه حقوق للشركة أن يؤديها للمصفي على العنوان المشار إليه .

المصفي

إعـــــلان

عن بدء أعمال التصفية لشركة مركز النخبة الحديث الطبي ش.م.م

يعلن عبدالسميع بن بخيت بن محمد نور تامراب أنه يقوم بتصفية شركة مركز النخبة الحديث الطبي ش.م.م، والمسجلة لدى أمانة السجل التجاري بالرقم ١١٧٨٠٥٢، وللمصفي وحده حق تمثيل الشركة في التصفية أمام الغير، وعلى الجميع مراجعة المصفي في كافة الأمور التي تتعلق بأعمال الشركة على العنوان الآتي :

ص.ب : ٧٨٣ ر.ب : ١٠٠

هاتف رقم : ٩٩٣٥٦٣٦٢ - ٩٣٢٩٩٠٤٩

كما يدعو المصفي بموجب هذا الإعلان دائني الشركة للتقدم بادعاءاتهم ضد الشركة مدعمة بالمستندات الثبوتية على العنوان المذكور أعلاه، خلال ستة أشهر من تاريخ نشر هذا الإعلان، وعلى كل من عليه حقوق للشركة أن يؤديها للمصفي على العنوان المشار إليه .

المصفـي

سعيد بن محمد بن راشد آل جمعة

إعـــــلان

عن بدء أعمال التصفية للشركة الأهلية للتجارة والمنتجات البحرية ش.م.م

يعلن سعيد بن محمد بن راشد آل جمعة أنه يقوم بتصفية الشركة الأهلية للتجارة والمنتجات البحرية ش.م.م، والمسجلة لدى أمانة السجل التجاري بالرقم ١٢٤٣٧٢١، وفقا لاتفاق الشركاء المؤرخ ٢٠١٨/٢/٢٨م، وللمصفي وحده حق تمثيل الشركة في التصفية أمام الغير، وعلى الجميع مراجعة المصفي في كافة الأمور التي تتعلق بأعمال الشركة على العنوان الآتي :

ولاية قريات - محافظة مسقط

هاتف رقم : ٩٩٣٧٦٧٦٧

كما يدعو المصفي بموجب هذا الإعلان دائني الشركة للتقدم بادعاءاتهم ضد الشركة مدعمة بالمستندات الثبوتية على العنوان المذكور أعلاه، خلال ستة أشهر من تاريخ نشر هذا الإعلان، وعلى كل من عليه حقوق للشركة أن يؤديها للمصفي على العنوان المشار إليه .

المصفـي

ياسين بن جعفر بن محمد

إعـــــلان

عن بدء أعمال التصفية لشركة أزياء سناء ش.م.م

يعلن ياسين بن جعفر بن محمد أنه يقوم بتصفية شركة أزياء سناء ش.م.م ، والمسجلة لدى أمانة السجل التجاري بالرقم ١٣١٥٩٦٠ ، وفقا لاتفاق الشركاء المؤرخ ٢٠١٨/٣/٧م ، وللمصفي وحده حق تمثيل الشركة في التصفية أمام الغير ، وعلى الجميع مراجعة المصفي في كافة الأمور التي تتعلق بأعمال الشركة على العنوان الآتي :

الوادي الكبير- ولاية مطرح - محافظة مسقط

ص.ب : ١٩٤ ر.ب : ١١٤

هاتف رقم : ٩٩٢٥٠٠٠١

كما يدعو المصفي بموجب هذا الإعلان دائني الشركة للتقدم بادعاءاتهم ضد الشركة مدعمة بالمستندات الثبوتية على العنوان المذكور أعلاه ، خلال ستة أشهر من تاريخ نشر هذا الإعلان ، وعلى كل من عليه حقوق للشركة أن يؤديها للمصفي على العنوان المشار إليه .

المصفـي

فهد بن خميس بن حمد الهاشمي

إعـــــلان

عن بدء أعمال التصفية لشركة المتحدة لخدمات الأنابيب ش.م.م

يعلن فهد بن خميس بن حمد الهاشمي أنه يقوم بتصفية شركة المتحدة لخدمات الأنابيب ش.م.م ، والمسجلة لدى أمانة السجل التجاري بالرقم ١١٨١٣٣٣ ، وفقا لاتفاق الشركاء المؤرخ ٢٠١٨/١/١٥م ، وللمصفي وحده حق تمثيل الشركة في التصفية أمام الغير ، وعلى الجميع مراجعة المصفي في كافة الأمور التي تتعلق بأعمال الشركة على العنوان الآتي :

هاتف رقم : ٩٢٥٦٠٠٦٦

كما يدعو المصفي بموجب هذا الإعلان دائني الشركة للتقدم بادعاءاتهم ضد الشركة مدعمة بالمستندات الثبوتية على العنوان المذكور أعلاه ، خلال ستة أشهر من تاريخ نشر هذا الإعلان ، وعلى كل من عليه حقوق للشركة أن يؤديها للمصفي على العنوان المشار إليه .

المصفـي

يونس بن سلطان بن محمد الحارثي

إعـــــلان

عن بدء أعمال التصفية لشركة الآمال للتجارة ش.م.م

يعلن يونس بن سلطان بن محمد الحارثي أنه يقوم بتصفية شركة الآمال للتجارة ش.م.م ، والمسجلة لدى أمانة السجل التجاري بالرقم ١٤٩٢٢٢٥ ، وفقا لاتفاق الشركاء المؤرخ ٢٠١٨/١٠/٣٠م ، وللمصفي وحده حق تمثيل الشركة في التصفية أمام الغير ، وعلى الجميع مراجعة المصفي في كافة الأمور التي تتعلق بأعمال الشركة على العنوان الآتي :

محافظة مسقط

هاتف رقم : ٩٧١١٩٧٩١

كما يدعو المصفي بموجب هذا الإعلان دائني الشركة للتقدم بادعاءاتهم ضد الشركة مدعمة بالمستندات الثبوتية على العنوان المذكور أعلاه ، خلال ستة أشهر من تاريخ نشر هذا الإعلان ، وعلى كل من عليه حقوق للشركة أن يؤديها للمصفي على العنوان المشار إليه .

المصفـي

سعيد بن عبدالله الصقري

إعـــــلان

عن بدء أعمال التصفية لشركة مظلة الأعمال الصناعية ش.م.م

يعلن سعيد بن عبدالله الصقري أنه يقوم بتصفية شركة مظلة الأعمال الصناعية ش.م.م ، والمسجلة لدى أمانة السجل التجاري بالرقم ١١١٨٠١٩ ، وفقا لاتفاق الشركاء المؤرخ ٢٠١٨/٩/٢٦م ، وللمصفي وحده حق تمثيل الشركة في التصفية أمام الغير ، وعلى الجميع مراجعة المصفي في كافة الأمور التي تتعلق بأعمال الشركة على العنوان الآتي :

ص.ب : ٣٠٠ ر.ب : ١٢٤

هاتف رقم : ٩٩٣٢٩٥٩٥

كما يدعو المصفي بموجب هذا الإعلان دائني الشركة للتقدم بادعاءاتهم ضد الشركة مدعمة بالمستندات الثبوتية على العنوان المذكور أعلاه ، خلال ستة أشهر من تاريخ نشر هذا الإعلان ، وعلى كل من عليه حقوق للشركة أن يؤديها للمصفي على العنوان المشار إليه .

المصفـي

زاهر بن حمود بن سالم الرزيقي

إعـــــلان

عن بدء أعمال التصفية لشركة مشاريع بريق النور الشاملة ش.م.م

يعلن زاهر بن حمود بن سالم الرزيقي أنه يقوم بتصفية شركة مشاريع بريق النور الشاملة ش.م.م، والمسجلة لدى أمانة السجل التجاري بالرقم ١٢١٠٢٦١، وفقا لاتفاق الشركاء المؤرخ ٢٤/١٠/٢٠١٨م، وللمصفي وحده حق تمثيل الشركة في التصفية أمام الغير، وعلى الجميع مراجعة المصفي في كافة الأمور التي تتعلق بأعمال الشركة على العنوان الآتي :

ولاية بوشر - محافظة مسقط

هاتف رقم : ٩٧٩٩٢٢١٠

كما يدعو المصفي بموجب هذا الإعلان دائني الشركة للتقدم بادعاءاتهم ضد الشركة مدعمة بالمستندات الثبوتية على العنوان المذكور أعلاه، خلال ستة أشهر من تاريخ نشر هذا الإعلان، وعلى كل من عليه حقوق للشركة أن يؤديها للمصفي على العنوان المشار إليه .

المصفـي

مسعود بن عبدالله بن مسلم المسكري

إعـــــلان

عن بدء أعمال التصفية لشركة ميراج المتحدة ش.م.م

يعلن مسعود بن عبدالله بن مسلم المسكري أنه يقوم بتصفية شركة ميراج المتحدة ش.م.م، والمسجلة لدى أمانة السجل التجاري بالرقم ١١٧١٠١٥، وفقا لاتفاق الشركاء المؤرخ ١٠/١٠/٢٠١٨م، وللمصفي وحده حق تمثيل الشركة في التصفية أمام الغير، وعلى الجميع مراجعة المصفي في كافة الأمور التي تتعلق بأعمال الشركة على العنوان الآتي :

ص.ب : ٦٧٦ ر.ب : ١١٢

هاتف رقم : ٩٢٣٠١٢٣٥

كما يدعو المصفي بموجب هذا الإعلان دائني الشركة للتقدم بادعاءاتهم ضد الشركة مدعمة بالمستندات الثبوتية على العنوان المذكور أعلاه، خلال ستة أشهر من تاريخ نشر هذا الإعلان، وعلى كل من عليه حقوق للشركة أن يؤديها للمصفي على العنوان المشار إليه .

المصفـي

خالد بن عامر بن لبخيت فاضل

إعـــــلان

عن بدء أعمال التصفية

لشركة خالد بن عامر بن لبخيت فاضل وولده للتجارة - توصية

يعلن خالد بن عامر بن لبخيت فاضل أنه يقوم بتصفية شركة خالد بن عامر بن لبخيت فاضل وولده للتجارة - توصية ، والمسجلة لدى أمانة السجل التجاري بالرقم ٢١٩٧٥٨٨ ، وفقا لاتفاق الشركاء المؤرخ ٢٠١٨/٣/٤م ، وللمصفي وحده حق تمثيل الشركة في التصفية أمام الغير ، وعلى الجميع مراجعة المصفي في كافة الأمور التي تتعلق بأعمال الشركة على العنوان الآتي :

هاتف رقم : ٩٩٤٨٤٨٢٢

كما يدعو المصفي بموجب هذا الإعلان دائني الشركة للتقدم بادعاءاتهم ضد الشركة مدعمة بالمستندات الثبوتية على العنوان المذكور أعلاه ، خلال ستة أشهر من تاريخ نشر هذا الإعلان ، وعلى كل من عليه حقوق للشركة أن يؤديها للمصفي على العنوان المشار إليه .

المصفي

محسن بن حامد بن عامر فاضل

إعـــــلان

عن بدء أعمال التصفية لشركة الإداري المحترف ش.م.م

يعلن محسن بن حامد بن عامر فاضل أنه يقوم بتصفية شركة الإداري المحترف ش.م.م ، والمسجلة لدى أمانة السجل التجاري بالرقم ١٢٧٧٤٨٦ ، وللمصفي وحده حق تمثيل الشركة في التصفية أمام الغير ، وعلى الجميع مراجعة المصفي في كافة الأمور التي تتعلق بأعمال الشركة على العنوان الآتي :

ولاية صلالة - محافظة ظفار

هاتف رقم : ٩٩٣٥٥٥٧٤

كما يدعو المصفي بموجب هذا الإعلان دائني الشركة للتقدم بادعاءاتهم ضد الشركة مدعمة بالمستندات الثبوتية على العنوان المذكور أعلاه ، خلال ستة أشهر من تاريخ نشر هذا الإعلان ، وعلى كل من عليه حقوق للشركة أن يؤديها للمصفي على العنوان المشار إليه .

المصفي

عماد بن محاد بن علي قطن

إعـــــلان

عن بدء أعمال التصفية لشركة عهد الخليج المتميزة ش.م.م

يعلن عماد بن محاد بن علي قطن أنه يقوم بتصفية شركة عهد الخليج المتميزة ش.م.م ، والمسجلة لدى أمانة السجل التجاري بالرقم ١٢٨٣٦٨٧ ، وللمصفي وحده حق تمثيل الشركة في التصفية أمام الغير ، وعلى الجميع مراجعة المصفي في كافة الأمور التي تتعلق بأعمال الشركة على العنوان الآتي :

هاتف رقم : ٩٩٤٨٢٠٧٢

كما يدعو المصفي بموجب هذا الإعلان دائني الشركة للتقدم بادعاءاتهم ضد الشركة مدعمة بالمستندات الثبوتية على العنوان المذكور أعلاه ، خلال ستة أشهر من تاريخ نشر هذا الإعلان ، وعلى كل من عليه حقوق للشركة أن يؤديها للمصفي على العنوان المشار إليه .

المصفي

علي بن فرج ركب سعيدان

إعـــــلان

عن بدء أعمال التصفية لشركة علي بن فرج للتجارة - توصية

يعلن علي بن فرج ركب سعيدان أنه يقوم بتصفية شركة علي بن فرج للتجارة - توصية ، والمسجلة لدى أمانة السجل التجاري بالرقم ٢١٤٢١٢٠ ، وفقا لاتفاق الشركاء المؤرخ ٢٠١٨/٢/٢٧م ، وللمصفي وحده حق تمثيل الشركة في التصفية أمام الغير ، وعلى الجميع مراجعة المصفي في كافة الأمور التي تتعلق بأعمال الشركة على العنوان الآتي :

الحافة - ولاية صلالة - محافظة ظفار

ص.ب : ١٢٧٢ ر.ب : ٢١١

كما يدعو المصفي بموجب هذا الإعلان دائني الشركة للتقدم بادعاءاتهم ضد الشركة مدعمة بالمستندات الثبوتية على العنوان المذكور أعلاه ، خلال ستة أشهر من تاريخ نشر هذا الإعلان ، وعلى كل من عليه حقوق للشركة أن يؤديها للمصفي على العنوان المشار إليه .

المصفي

حشيمة بنت العوض بن سالم المهرية

إعـــــلان

عن بدء أعمال التصفية لشركة بنت العوضي للتجارة - توصية

تعلن حشيمة بنت العوض بن سالم المهرية أنها تقوم بتصفية شركة بنت العوضي للتجارة - توصية ، والمسجلة لدى أمانة السجل التجاري بالرقم ٢٠٤٢٥٠٩ ، وللمصفية وحدها حق تمثيل الشركة في التصفية أمام الغير ، وعلى الجميع مراجعة المصفية في كافة الأمور التي تتعلق بأعمال الشركة على العنوان الآتي :

هاتف رقم : ٩٩٤٢٨١١١

كما تدعو المصفية بموجب هذا الإعلان دائني الشركة للتقدم بادعاءاتهم ضد الشركة مدعمة بالمستندات الثبوتية على العنوان المذكور أعلاه ، خلال ستة أشهر من تاريخ نشر هذا الإعلان ، وعلى كل من عليه حقوق للشركة أن يؤديها للمصفية على العنوان المشار إليه .

المصفية

سليمان بن سيف بن علي الجهوري

إعـــــلان

عن بدء أعمال التصفية لشركة الخدمات الطبية والصيدلانية ش.م.م

يعلن سليمان بن سيف بن علي الجهوري أنه يقوم بتصفية شركة الخدمات الطبية والصيدلانية ش.م.م ، والمسجلة لدى أمانة السجل التجاري بالرقم ١٧١٩٤٤٠ ، وللمصفي وحده حق تمثيل الشركة في التصفية أمام الغير ، وعلى الجميع مراجعة المصفي في كافة الأمور التي تتعلق بأعمال الشركة على العنوان الآتي :

محافظة مسقط

هاتف رقم : ٩٩٥٩٨٤٥٤

كما يدعو المصفي بموجب هذا الإعلان دائني الشركة للتقدم بادعاءاتهم ضد الشركة مدعمة بالمستندات الثبوتية على العنوان المذكور أعلاه ، خلال ستة أشهر من تاريخ نشر هذا الإعلان ، وعلى كل من عليه حقوق للشركة أن يؤديها للمصفي على العنوان المشار إليه .

المصفي

محمد بن خميس بن هلال المجعلي
إعـــــلان
عن بدء أعمال التصفية لشركة المجعلي المتحدة ش.م.م

يعلن محمد بن خميس بن هلال المجعلي أنه يقوم بتصفية شركة المجعلي المتحدة ش.م.م ، والمسجلة لدى أمانة السجل التجاري بالرقم ١٧٤٠١٣٠ ، وفقا لاتفاق الشركاء المؤرخ ٢٠١٨/٥/٧م ، وللمصفي وحده حق تمثيل الشركة في التصفية أمام الغير ، وعلى الجميع مراجعة المصفي في كافة الأمور التي تتعلق بأعمال الشركة على العنوان الآتي :

رأس حلف - ولاية مصيرة
ص.ب : ١٠٦٣ ر.ب : ١١٤
هاتف رقم : ٩٩٣٣٣٤٤١

كما يدعو المصفي بموجب هذا الإعلان دائني الشركة للتقدم بادعاءاتهم ضد الشركة مدعمة بالمستندات الثبوتية على العنوان المذكور أعلاه ، خلال ستة أشهر من تاريخ نشر هذا الإعلان ، وعلى كل من عليه حقوق للشركة أن يؤديها للمصفي على العنوان المشار إليه .

المصفي

محمد بن أحمد بن علي السلماني
إعـــــلان
عن بدء أعمال التصفية لشركة مشاريع بصيري الحديثة - توصية

يعلن محمد بن أحمد بن علي السلماني أنه يقوم بتصفية شركة مشاريع بصيري الحديثة - توصية ، والمسجلة لدى أمانة السجل التجاري بالرقم ١١٣١٥٥٤ ، وفقا لاتفاق الشركاء المؤرخ ٢٠١٨/٣/٢٥م ، وللمصفي وحده حق تمثيل الشركة في التصفية أمام الغير ، وعلى الجميع مراجعة المصفي في كافة الأمور التي تتعلق بأعمال الشركة على العنوان الآتي :

روي - ولاية مطرح - محافظة مسقط
ص.ب : ١٢٥ ر.ب : ١١٣
هاتف رقم : ٩٩٨٧٤٥٤٥

كما يدعو المصفي بموجب هذا الإعلان دائني الشركة للتقدم بادعاءاتهم ضد الشركة مدعمة بالمستندات الثبوتية على العنوان المذكور أعلاه ، خلال ستة أشهر من تاريخ نشر هذا الإعلان ، وعلى كل من عليه حقوق للشركة أن يؤديها للمصفي على العنوان المشار إليه .

المصفي

محمد بن مبروك بن محمد العامري

إعـــــلان

عن بدء أعمال التصفية لشركة المندسة الحديثة للتجارة والمقاولات - توصية

يعلن محمد بن مبروك بن محمد العامري أنه يقوم بتصفية شركة المندسة الحديثة للتجارة والمقاولات - توصية ، والمسجلة لدى أمانة السجل التجاري بالرقم ١٠٧١٤٦١ ، وفقا لاتفاق الشركاء المؤرخ ٢٠١٨/٥/٧م ، وللمصفي وحده حق تمثيل الشركة في التصفية أمام الغير ، وعلى الجميع مراجعة المصفي في كافة الأمور التي تتعلق بأعمال الشركة على العنوان الآتي :

رأس حلف - ولاية مصيرة

ص.ب : ٧٥ ر.ب : ٤١٤

هاتف رقم : ٩٢٦٣٠٠٧١

كما يدعو المصفي بموجب هذا الإعلان دائني الشركة للتقدم بادعاءاتهم ضد الشركة مدعمة بالمستندات الثبوتية على العنوان المذكور أعلاه ، خلال ستة أشهر من تاريخ نشر هذا الإعلان ، وعلى كل من عليه حقوق للشركة أن يؤديها للمصفي على العنوان المشار إليه .

المصفـي

أيمن محمد رحيم داد البلوشي

إعـــــلان

عن بدء أعمال التصفية لشركة أنوار بوابة سوق مطرح ش.م.م

يعلن أيمن محمد رحيم داد البلوشي أنه يقوم بتصفية شركة أنوار بوابة سوق مطرح ش.م.م ، والمسجلة لدى أمانة السجل التجاري بالرقم ١٢٢٢٧٥٧ ، وللمصفي وحده حق تمثيل الشركة في التصفية أمام الغير ، وعلى الجميع مراجعة المصفي في كافة الأمور التي تتعلق بأعمال الشركة على العنوان الآتي :

هاتف رقم : ٩٩٢٤٢٢٢٥

كما يدعو المصفي بموجب هذا الإعلان دائني الشركة للتقدم بادعاءاتهم ضد الشركة مدعمة بالمستندات الثبوتية على العنوان المذكور أعلاه ، خلال ستة أشهر من تاريخ نشر هذا الإعلان ، وعلى كل من عليه حقوق للشركة أن يؤديها للمصفي على العنوان المشار إليه .

المصفـي

حميد بن سالم بن سعيد الحبسي

إعـــــلان

عن بدء أعمال التصفية

لشركة حميد سالم الحبسي وناصر المعولي للتجارة والمقاولات - تضامنية

يعلن حميد بن سالم بن سعيد الحبسي أنه يقوم بتصفية شركة حميد سالم الحبسي وناصر المعولي للتجارة والمقاولات - تضامنية ، والمسجلة لدى أمانة السجل التجاري بالرقم ١٢٦٥٨٤٩ ، وللمصفي وحده حق تمثيل الشركة في التصفية أمام الغير ، وعلى الجميع مراجعة المصفي في كافة الأمور التي تتعلق بأعمال الشركة على العنوان الآتي :

هاتف رقم : ٩٩٤١٩١٩٥

كما يدعو المصفي بموجب هذا الإعلان دائني الشركة للتقدم بادعاءاتهم ضد الشركة مدعمة بالمستندات الثبوتية على العنوان المذكور أعلاه ، خلال ستة أشهر من تاريخ نشر هذا الإعلان ، وعلى كل من عليه حقوق للشركة أن يؤديها للمصفي على العنوان المشار إليه .

المصفـي

إعـــــلان

عن بدء أعمال التصفية

لشركة حميد بن سالم الحبسي وأولاده للتجارة والمقاولات - توصية

يعلن حميد بن سالم بن سعيد الحبسي أنه يقوم بتصفية شركة حميد بن سالم الحبسي وأولاده للتجارة والمقاولات - توصية ، والمسجلة لدى أمانة السجل التجاري بالرقم ١٦٠٥٢٩١ ، وفقا لاتفاق الشركاء المؤرخ ٢٠١٨/٣/٧م ، وللمصفي وحده حق تمثيل الشركة في التصفية أمام الغير ، وعلى الجميع مراجعة المصفي في كافة الأمور التي تتعلق بأعمال الشركة على العنوان الآتي :

ولاية العامرات - محافظة مسقط

هاتف رقم : ٩٩٤١٩١٩٥

كما يدعو المصفي بموجب هذا الإعلان دائني الشركة للتقدم بادعاءاتهم ضد الشركة مدعمة بالمستندات الثبوتية على العنوان المذكور أعلاه ، خلال ستة أشهر من تاريخ نشر هذا الإعلان ، وعلى كل من عليه حقوق للشركة أن يؤديها للمصفي على العنوان المشار إليه .

المصفـي

صالح بن حمد بن سيف الزكواني
إعـــــلان
عن بدء أعمال التصفية لشركة ذرى الشأن للتجارة - توصية

يعلن صالح بن حمد بن سيف الزكواني أنه يقوم بتصفية شركة ذرى الشأن للتجارة - توصية ، والمسجلة لدى أمانة السجل التجاري بالرقم ١٥٦٧٤٤٦ ، وفقا لاتفاق الشركاء المؤرخ ٢٠١٨/٢/١٤م ، وللمصفي وحده حق تمثيل الشركة في التصفية أمام الغير ، وعلى الجميع مراجعة المصفي في كافة الأمور التي تتعلق بأعمال الشركة على العنوان الآتي :

روي - ولاية مطرح - محافظة مسقط
ص.ب : ٥٧٠ ر.ب : ١٣١
هاتف رقم : ٩٩٤٣٥٣٦٣

كما يدعو المصفي بموجب هذا الإعلان دائني الشركة للتقدم بادعاءاتهم ضد الشركة مدعمة بالمستندات الثبوتية على العنوان المذكور أعلاه ، خلال ستة أشهر من تاريخ نشر هذا الإعلان ، وعلى كل من عليه حقوق للشركة أن يؤديها للمصفي على العنوان المشار إليه .

المصفـي

زينب بنت مبارك بن علي الرحبية
إعـــــلان
عن بدء أعمال التصفية لشركة الزمايم للجمال ش.م.م

تعلن زينب بنت مبارك بن علي الرحبية أنها تقوم بتصفية شركة الزمايم للجمال ش.م.م ، والمسجلة لدى أمانة السجل التجاري بالرقم ١٠٥٦٨٦٧ ، وفقا لاتفاق الشركاء المؤرخ ٢٠١٨/١/٢٣م ، وللمصفية وحدها حق تمثيل الشركة في التصفية أمام الغير ، وعلى الجميع مراجعة المصفية في كافة الأمور التي تتعلق بأعمال الشركة على العنوان الآتي :

ص.ب : ١٣٥ ر.ب : ١٢٢
هاتف رقم : ٩٢٠٥٦٥٢٩

كما تدعو المصفية بموجب هذا الإعلان دائني الشركة للتقدم بادعاءاتهم ضد الشركة مدعمة بالمستندات الثبوتية على العنوان المذكور أعلاه ، خلال ستة أشهر من تاريخ نشر هذا الإعلان ، وعلى كل من عليه حقوق للشركة أن يؤديها للمصفية على العنوان المشار إليه .

المصفـية

عبدالله بن سلطان بن عبدالله البادي

إعـــــلان

عن بدء أعمال التصفية لشركة مشاريع دانة صحم المتكاملة - تضامنية

يعلن عبدالله بن سلطان بن عبدالله البادي أنه يقوم بتصفية شركة مشاريع دانة صحم المتكاملة - تضامنية ، والمسجلة لدى أمانة السجل التجاري بالرقم ١١٢٠٦٤٢ ، وللمصفي وحده حق تمثيل الشركة في التصفية أمام الغير ، وعلى الجميع مراجعة المصفي في كافة الأمور التي تتعلق بأعمال الشركة على العنوان الآتي :

ولاية صحار - محافظة شمال الباطنة

هاتف رقم : ٩٩٥٩٣٥٥٧

كما يدعو المصفي بموجب هذا الإعلان دائني الشركة للتقدم بادعاءاتهم ضد الشركة مدعمة بالمستندات الثبوتية على العنوان المذكور أعلاه ، خلال ستة أشهر من تاريخ نشر هذا الإعلان ، وعلى كل من عليه حقوق للشركة أن يؤديها للمصفي على العنوان المشار إليه .

المصفي

خلفان بن عبدالله بن جمعة المعمري

إعـــــلان

عن بدء أعمال التصفية لشركة عمق للتجارة والمقاولات - تضامنية

يعلن خلفان بن عبدالله بن جمعة المعمري أنه يقوم بتصفية شركة عمق للتجارة والمقاولات - تضامنية ، والمسجلة لدى أمانة السجل التجاري بالرقم ٣٠٣٩٩٩٤ ، وللمصفي وحده حق تمثيل الشركة في التصفية أمام الغير ، وعلى الجميع مراجعة المصفي في كافة الأمور التي تتعلق بأعمال الشركة على العنوان الآتي :

ص.ب : ١ ر.ب : ٣١١

هاتف رقم : ٩٩٤٢١٥٤٠

كما يدعو المصفي بموجب هذا الإعلان دائني الشركة للتقدم بادعاءاتهم ضد الشركة مدعمة بالمستندات الثبوتية على العنوان المذكور أعلاه ، خلال ستة أشهر من تاريخ نشر هذا الإعلان ، وعلى كل من عليه حقوق للشركة أن يؤديها للمصفي على العنوان المشار إليه .

المصفي

أحمد بن قاسم بن علي المعمري

إعـــــلان

عن بدء أعمال التصفية لشركة الجاسم المتحدة للتجارة والمقاولات - تضامنية

يعلن أحمد بن قاسم بن علي المعمري أنه يقوم بتصفية شركة الجاسم المتحدة للتجارة والمقاولات - تضامنية ، والمسجلة لدى أمانة السجل التجاري بالرقم ١١٠٠٥٤٦ ، وللمصفي وحده حق تمثيل الشركة في التصفية أمام الغير ، وعلى الجميع مراجعة المصفي في كافة الأمور التي تتعلق بأعمال الشركة على العنوان الآتي :

ولاية شناص - محافظة شمال الباطنة

ص.ب : ٢١٩ ر.ب : ٣٢٤

هاتف رقم : ٩٩١٠٥٥١١

كما يدعو المصفي بموجب هذا الإعلان دائني الشركة للتقدم بادعاءاتهم ضد الشركة مدعمة بالمستندات الثبوتية على العنوان المذكور أعلاه ، خلال ستة أشهر من تاريخ نشر هذا الإعلان ، وعلى كل من عليه حقوق للشركة أن يؤديها للمصفي على العنوان المشار إليه .

المصفـي

يحيى بن أحمد بن هلال الكيومي

إعـــــلان

عن بدء أعمال التصفية

لشركة يحيى بن أحمد بن هلال الكيومي وشريكه للتجارة - تضامنية

يعلن يحيى بن أحمد بن هلال الكيومي أنه يقوم بتصفية شركة يحيى بن أحمد بن هلال الكيومي وشريكه للتجارة - تضامنية ، والمسجلة لدى أمانة السجل التجاري بالرقم ١٠٤٦٣٣٤ ، وللمصفي وحده حق تمثيل الشركة في التصفية أمام الغير ، وعلى الجميع مراجعة المصفي في كافة الأمور التي تتعلق بأعمال الشركة على العنوان الآتي :

ولاية صحار - محافظة شمال الباطنة

ص.ب : ٦ ر.ب : ٣١٦

هاتف رقم : ٩٥٥٩٧٥٢٥

كما يدعو المصفي بموجب هذا الإعلان دائني الشركة للتقدم بادعاءاتهم ضد الشركة مدعمة بالمستندات الثبوتية على العنوان المذكور أعلاه ، خلال ستة أشهر من تاريخ نشر هذا الإعلان ، وعلى كل من عليه حقوق للشركة أن يؤديها للمصفي على العنوان المشار إليه .

المصفـي

بدر بن محمد بن عامر القريني

إعـــــلان

عن بدء أعمال التصفية لشركة واحة مرتفعات خور رسل للتجارة - تضامنية

يعلن بدر بن محمد بن عامر القريني أنه يقوم بتصفية شركة واحة مرتفعات خور رسل للتجارة - تضامنية ، والمسجلة لدى أمانة السجل التجاري بالرقم ١٠٧٨٢٦٧ ، وللمصفي وحده حق تمثيل الشركة في التصفية أمام الغير ، وعلى الجميع مراجعة المصفي في كافة الأمور التي تتعلق بأعمال الشركة على العنوان الآتي :

ولاية الخابورة - محافظة شمال الباطنة

ص.ب : ٤٦٤ ر.ب : ٣٢٦

هاتف رقم : ٩٩٥١٦٠٠١

كما يدعو المصفي بموجب هذا الإعلان دائني الشركة للتقدم بادعاءاتهم ضد الشركة مدعمة بالمستندات الثبوتية على العنوان المذكور أعلاه ، خلال ستة أشهر من تاريخ نشر هذا الإعلان ، وعلى كل من عليه حقوق للشركة أن يؤديها للمصفي على العنوان المشار إليه .

المصفـي

إعـــــلان

عن بدء أعمال التصفية

لشركة بدر بن محمد بن عامر القريني وشريكه للتجارة والمقاولات - تضامنية

يعلن بدر بن محمد بن عامر القريني أنه يقوم بتصفية شركة بدر بن محمد بن عامر القريني وشريكه للتجارة والمقاولات - تضامنية ، والمسجلة لدى أمانة السجل التجاري بالرقم ١١٢٥٢٥٩ ، وللمصفي وحده حق تمثيل الشركة في التصفية أمام الغير ، وعلى الجميع مراجعة المصفي في كافة الأمور التي تتعلق بأعمال الشركة على العنوان الآتي :

ولاية الخابورة - محافظة شمال الباطنة

ص.ب : ٤٦٤ ر.ب : ٣٢٦

هاتف رقم : ٩٩٥١٦٠٠١

كما يدعو المصفي بموجب هذا الإعلان دائني الشركة للتقدم بادعاءاتهم ضد الشركة مدعمة بالمستندات الثبوتية على العنوان المذكور أعلاه ، خلال ستة أشهر من تاريخ نشر هذا الإعلان ، وعلى كل من عليه حقوق للشركة أن يؤديها للمصفي على العنوان المشار إليه .

المصفـي

فيصل بن محمد بن عامر القريني

إعـــــلان

عن بدء أعمال التصفية لشركة فيصل القريني وشريكه للتجارة - تضامنية

يعلن فيصل بن محمد بن عامر القريني أنه يقوم بتصفية شركة فيصل القريني وشريكه للتجارة - تضامنية ، والمسجلة لدى أمانة السجل التجاري بالرقم ١٠٧٠٩٥٠ ، وللمصفي وحده حق تمثيل الشركة في التصفية أمام الغير ، وعلى الجميع مراجعة المصفي في كافة الأمور التي تتعلق بأعمال الشركة على العنوان الآتي :

ولاية الخابورة - محافظة شمال الباطنة

ص.ب : ٦٦٧ ر.ب : ٣٢٦

هاتف رقم : ٩٦٠١٠٢٦١

كما يدعو المصفي بموجب هذا الإعلان دائني الشركة للتقدم بادعاءاتهم ضد الشركة مدعمة بالمستندات الثبوتية على العنوان المذكور أعلاه ، خلال ستة أشهر من تاريخ نشر هذا الإعلان ، وعلى كل من عليه حقوق للشركة أن يؤديها للمصفي على العنوان المشار إليه .

المصفـي

محسن بن غلوم بن حاجي العجمي

إعـــــلان

عن بدء أعمال التصفية لشركة الجائزة ش.م.م

يعلن محسن بن غلوم بن حاجي العجمي أنه يقوم بتصفية شركة الجائزة ش.م.م ، والمسجلة لدى أمانة السجل التجاري بالرقم ١٥١٢٢٨٥ ، وفقا لاتفاق الشركاء المؤرخ ٢٠١٨/٣/١٥م ، وللمصفي وحده حق تمثيل الشركة في التصفية أمام الغير ، وعلى الجميع مراجعة المصفي في كافة الأمور التي تتعلق بأعمال الشركة على العنوان الآتي :

الخوير الجنوبية - ولاية بوشر - محافظة مسقط

هاتف رقم : ٩٩٢٦٩٩٩٩

كما يدعو المصفي بموجب هذا الإعلان دائني الشركة للتقدم بادعاءاتهم ضد الشركة مدعمة بالمستندات الثبوتية على العنوان المذكور أعلاه ، خلال ستة أشهر من تاريخ نشر هذا الإعلان ، وعلى كل من عليه حقوق للشركة أن يؤديها للمصفي على العنوان المشار إليه .

المصفـي

عبدالسميع بن بخيت بن محمد نور تامراب

إعـــــلان

عن بدء أعمال التصفية لشركة سيراء للأدوات ومعدات المستشفيات ش.م.م

يعلن عبدالسميع بن بخيت بن محمد نور تامراب أنه يقوم بتصفية شركة سيراء للأدوات ومعدات المستشفيات ش.م.م ، والمسجلة لدى أمانة السجل التجاري بالرقم ١١٧٨١٢٠ ، وللمصفي وحده حق تمثيل الشركة في التصفية أمام الغير ، وعلى الجميع مراجعة المصفي في كافة الأمور التي تتعلق بأعمال الشركة على العنوان الآتي :

ص.ب : ٧٨٣ ر.ب : ١٠٠

هاتف رقم : ٩٩٣٥٦٣٦٢ - ٩٣٢٩٩٠٤٩

كما يدعو المصفي بموجب هذا الإعلان دائني الشركة للتقدم بادعاءاتهم ضد الشركة مدعمة بالمستندات الثبوتية على العنوان المذكور أعلاه ، خلال ستة أشهر من تاريخ نشر هذا الإعلان ، وعلى كل من عليه حقوق للشركة أن يؤديها للمصفي على العنوان المشار إليه .

المصفـي

إعـــــلان

عن بدء أعمال التصفية لشركة وكالة لمار للمشاريع والأعمال الإعلانية ش.م.م

يعلن عبدالسميع بن بخيت بن محمد نور تامراب أنه يقوم بتصفية شركة وكالة لمار للمشاريع والأعمال الإعلانية ش.م.م ، والمسجلة لدى أمانة السجل التجاري بالرقم ١٠٧٥٣٧٩ ، وللمصفي وحده حق تمثيل الشركة في التصفية أمام الغير ، وعلى الجميع مراجعة المصفي في كافة الأمور التي تتعلق بأعمال الشركة على العنوان الآتي :

ص.ب : ٧٨٣ ر.ب : ١٠٠

هاتف رقم : ٩٩٣٥٦٣٦٢ - ٩٣٢٩٩٠٤٩

كما يدعو المصفي بموجب هذا الإعلان دائني الشركة للتقدم بادعاءاتهم ضد الشركة مدعمة بالمستندات الثبوتية على العنوان المذكور أعلاه ، خلال ستة أشهر من تاريخ نشر هذا الإعلان ، وعلى كل من عليه حقوق للشركة أن يؤديها للمصفي على العنوان المشار إليه .

المصفـي

إعـــــلان

عن بدء أعمال التصفية لشركة مفروشات القصور ش.م.م

يعلن عبدالسميع بن بخيت بن محمد نور تامراب أنه يقوم بتصفية شركة مفروشات القصور ش.م.م ، والمسجلة لدى أمانة السجل التجاري بالرقم ١١٨٠٦٤٩ ، وللمصفي وحده حق تمثيل الشركة في التصفية أمام الغير ، وعلى الجميع مراجعة المصفي في كافة الأمور التي تتعلق بأعمال الشركة على العنوان الآتي :

ص.ب : ٧٨٣ ر.ب : ١٠٠

هاتف رقم : ٩٩٣٥٦٣٦٢ - ٩٣٢٩٩٠٤٩

كما يدعو المصفي بموجب هذا الإعلان دائني الشركة للتقدم بادعاءاتهم ضد الشركة مدعمة بالمستندات الثبوتية على العنوان المذكور أعلاه ، خلال ستة أشهر من تاريخ نشر هذا الإعلان ، وعلى كل من عليه حقوق للشركة أن يؤديها للمصفي على العنوان المشار إليه .

المصفي

إعـــــلان

عن بدء أعمال التصفية لشركة العمانية لتأجير وصيانة المعدات ش.م.م

يعلن عبدالسميع بن بخيت بن محمد نور تامراب أنه يقوم بتصفية شركة العمانية لتأجير وصيانة المعدات ش.م.م ، والمسجلة لدى أمانة السجل التجاري بالرقم ١٧٤٧٠٩٦ ، وللمصفي وحده حق تمثيل الشركة في التصفية أمام الغير ، وعلى الجميع مراجعة المصفي في كافة الأمور التي تتعلق بأعمال الشركة على العنوان الآتي :

ص.ب : ٧٨٣ ر.ب : ١٠٠

هاتف رقم : ٩٩٣٥٦٣٦٢ - ٩٣٢٩٩٠٤٩

كما يدعو المصفي بموجب هذا الإعلان دائني الشركة للتقدم بادعاءاتهم ضد الشركة مدعمة بالمستندات الثبوتية على العنوان المذكور أعلاه ، خلال ستة أشهر من تاريخ نشر هذا الإعلان ، وعلى كل من عليه حقوق للشركة أن يؤديها للمصفي على العنوان المشار إليه .

المصفي

إعـــــلان

عن بدء أعمال التصفية للشركة العمانية المتحدة للمعدات ش.م.م

يعلن عبدالسميع بن بخيت بن محمد نور تامراب أنه يقوم بتصفية الشركة العمانية المتحدة للمعدات ش.م.م ، والمسجلة لدى أمانة السجل التجاري بالرقم ١٠٠٨٣٦١ ، وللمصفي وحده حق تمثيل الشركة في التصفية أمام الغير ، وعلى الجميع مراجعة المصفي في كافة الأمور التي تتعلق بأعمال الشركة على العنوان الآتي :

ص.ب : ٧٨٣ ر.ب : ١٠٠

هاتف رقم : ٩٩٣٥٦٣٦٢ - ٩٣٢٩٩٠٤٩

كما يدعو المصفي بموجب هذا الإعلان دائني الشركة للتقدم بادعاءاتهم ضد الشركة مدعمة بالمستندات الثبوتية على العنوان المذكور أعلاه ، خلال ستة أشهر من تاريخ نشر هذا الإعلان ، وعلى كل من عليه حقوق للشركة أن يؤديها للمصفي على العنوان المشار إليه .

المصفي

إعـــــلان

عن بدء أعمال التصفية للشركة العالمية للتسويق ش.م.م

يعلن عبدالسميع بن بخيت بن محمد نور تامراب أنه يقوم بتصفية الشركة العالمية للتسويق ش.م.م ، والمسجلة لدى أمانة السجل التجاري بالرقم ١٧٩٢٦٣٦ ، وللمصفي وحده حق تمثيل الشركة في التصفية أمام الغير ، وعلى الجميع مراجعة المصفي في كافة الأمور التي تتعلق بأعمال الشركة على العنوان الآتي :

ص.ب : ٧٨٣ ر.ب : ١٠٠

هاتف رقم : ٩٩٣٥٦٣٦٢ - ٩٣٢٩٩٠٤٩

كما يدعو المصفي بموجب هذا الإعلان دائني الشركة للتقدم بادعاءاتهم ضد الشركة مدعمة بالمستندات الثبوتية على العنوان المذكور أعلاه ، خلال ستة أشهر من تاريخ نشر هذا الإعلان ، وعلى كل من عليه حقوق للشركة أن يؤديها للمصفي على العنوان المشار إليه .

المصفي

إعـــــلان

عن بدء أعمال التصفية لشركة الزمائم لخدمات حقول النفط ش.م.م

يعلن عبدالسميع بن بخيت بن محمد نور تامراب أنه يقوم بتصفية شركة الزمائم لخدمات حقول النفط ش.م.م ، والمسجلة لدى أمانة السجل التجاري بالرقم ١٥٩٩٤٢٩ ، وللمصفي وحده حق تمثيل الشركة في التصفية أمام الغير ، وعلى الجميع مراجعة المصفي في كافة الأمور التي تتعلق بأعمال الشركة على العنوان الآتي :

ص.ب : ٧٨٣ ر.ب : ١٠٠

هاتف رقم : ٩٩٣٥٦٣٦٢ - ٩٣٢٩٩٠٤٩

كما يدعو المصفي بموجب هذا الإعلان دائني الشركة للتقدم بادعاءاتهم ضد الشركة مدعمة بالمستندات الثبوتية على العنوان المذكور أعلاه ، خلال ستة أشهر من تاريخ نشر هذا الإعلان ، وعلى كل من عليه حقوق للشركة أن يؤديها للمصفي على العنوان المشار إليه .

المصفي

إعـــــلان

عن بدء أعمال التصفية لشركة الأعراف العالمية ش.م.م

يعلن عبدالسميع بن بخيت بن محمد نور تامراب أنه يقوم بتصفية شركة الأعراف العالمية ش.م.م ، والمسجلة لدى أمانة السجل التجاري بالرقم ١٠٢٤٧٤٢ ، وللمصفي وحده حق تمثيل الشركة في التصفية أمام الغير ، وعلى الجميع مراجعة المصفي في كافة الأمور التي تتعلق بأعمال الشركة على العنوان الآتي :

ص.ب : ٧٨٣ ر.ب : ١٠٠

هاتف رقم : ٩٩٣٥٦٣٦٢ - ٩٣٢٩٩٠٤٩

كما يدعو المصفي بموجب هذا الإعلان دائني الشركة للتقدم بادعاءاتهم ضد الشركة مدعمة بالمستندات الثبوتية على العنوان المذكور أعلاه ، خلال ستة أشهر من تاريخ نشر هذا الإعلان ، وعلى كل من عليه حقوق للشركة أن يؤديها للمصفي على العنوان المشار إليه .

المصفي

إعـــــلان

عن بدء أعمال التصفية لشركة المتحدة الدولية لخدمات السفر ش.م.م

يعلن عبدالسميع بن بخيت بن محمد نور تامراب أنه يقوم بتصفية شركة المتحدة الدولية لخدمات السفر ش.م.م ، والمسجلة لدى أمانة السجل التجاري بالرقم ١٠٧٤٦٣٢ ، وللمصفي وحده حق تمثيل الشركة في التصفية أمام الغير ، وعلى الجميع مراجعة المصفي في كافة الأمور التي تتعلق بأعمال الشركة على العنوان الآتي :

ص.ب : ٧٨٣ ر.ب : ١٠٠

هاتف رقم : ٩٩٣٥٦٣٦٢ - ٩٣٢٩٩٠٤٩

كما يدعو المصفي بموجب هذا الإعلان دائني الشركة للتقدم بادعاءاتهم ضد الشركة مدعمة بالمستندات الثبوتية على العنوان المذكور أعلاه ، خلال ستة أشهر من تاريخ نشر هذا الإعلان ، وعلى كل من عليه حقوق للشركة أن يؤديها للمصفي على العنوان المشار إليه .

المصفي

إعـــــلان

عن بدء أعمال التصفية لشركة الإمبراطور للدراجات النارية ش.م.م

يعلن عبدالسميع بن بخيت بن محمد نور تامراب أنه يقوم بتصفية شركة الإمبراطور للدراجات النارية ش.م.م ، والمسجلة لدى أمانة السجل التجاري بالرقم ١٠٣٤٩٥٥ ، وللمصفي وحده حق تمثيل الشركة في التصفية أمام الغير ، وعلى الجميع مراجعة المصفي في كافة الأمور التي تتعلق بأعمال الشركة على العنوان الآتي :

ص.ب : ٧٨٣ ر.ب : ١٠٠

هاتف رقم : ٩٩٣٥٦٣٦٢ - ٩٣٢٩٩٠٤٩

كما يدعو المصفي بموجب هذا الإعلان دائني الشركة للتقدم بادعاءاتهم ضد الشركة مدعمة بالمستندات الثبوتية على العنوان المذكور أعلاه ، خلال ستة أشهر من تاريخ نشر هذا الإعلان ، وعلى كل من عليه حقوق للشركة أن يؤديها للمصفي على العنوان المشار إليه .

المصفي

زكريا بن سعيد بن أحمد الشنفري

إعـــــلان

عن بدء أعمال التصفية لشركة النجمة لخدمات صف السيارات ش.م.م

يعلن زكريا بن سعيد بن أحمد الشنفري أنه يقوم بتصفية شركة النجمة لخدمات صف السيارات ش.م.م ، والمسجلة لدى أمانة السجل التجاري بالرقم ١٠١٠٩٥٨ ، وللمصفي وحده حق تمثيل الشركة في التصفية أمام الغير ، وعلى الجميع مراجعة المصفي في كافة الأمور التي تتعلق بأعمال الشركة على العنوان الآتي :

ص.ب : ٧٨٣ ر.ب : ١٠٠

هاتف رقم : ٩٩٣٥٦٣٦٢ - ٩٣٢٩٩٠٤٩

كما يدعو المصفي بموجب هذا الإعلان دائني الشركة للتقدم بادعاءاتهم ضد الشركة مدعمة بالمستندات الثبوتية على العنوان المذكور أعلاه ، خلال ستة أشهر من تاريخ نشر هذا الإعلان ، وعلى كل من عليه حقوق للشركة أن يؤديها للمصفي على العنوان المشار إليه .

المصفي

نزار بن سعيد بن أحمد الشنفري

إعـــــلان

عن بدء أعمال التصفية لشركة سمهرام الدولية للتأجير ش.م.م

يعلن نزار بن سعيد بن أحمد الشنفري أنه يقوم بتصفية شركة سمهرام الدولية للتأجير ش.م.م ، والمسجلة لدى أمانة السجل التجاري بالرقم ١٠٦٢٨٥٣ ، وللمصفي وحده حق تمثيل الشركة في التصفية أمام الغير ، وعلى الجميع مراجعة المصفي في كافة الأمور التي تتعلق بأعمال الشركة على العنوان الآتي :

ص.ب : ٧٨٣ ر.ب : ١٠٠

هاتف رقم : ٩٩٣٥٦٣٦٢ - ٩٣٢٩٩٠٤٩

كما يدعو المصفي بموجب هذا الإعلان دائني الشركة للتقدم بادعاءاتهم ضد الشركة مدعمة بالمستندات الثبوتية على العنوان المذكور أعلاه ، خلال ستة أشهر من تاريخ نشر هذا الإعلان ، وعلى كل من عليه حقوق للشركة أن يؤديها للمصفي على العنوان المشار إليه .

المصفي

عصام بن سعيد بن سرور الربيعي

إعـــــلان

عن بدء أعمال التصفية لشركة جسور بركاء الذهبية ش.م.م

يعلن عصام بن سعيد بن سرور الربيعي أنه يقوم بتصفية شركة جسور بركاء الذهبية ش.م.م ، والمسجلة لدى أمانة السجل التجاري بالرقم ١١٧٦٦٤٤ ، وفقا لاتفاق الشركاء المؤرخ ٢٠١٧/١٢/١٤م ، وللمصفي وحده حق تمثيل الشركة في التصفية أمام الغير ، وعلى الجميع مراجعة المصفي في كافة الأمور التي تتعلق بأعمال الشركة على العنوان الآتي :

ص.ب : ١٣١٠ ر.ب : ١٠٠

هاتف رقم : ٩٢٣٧٨٧٦٩

كما يدعو المصفي بموجب هذا الإعلان دائني الشركة للتقدم بادعاءاتهم ضد الشركة مدعمة بالمستندات الثبوتية على العنوان المذكور أعلاه ، خلال ستة أشهر من تاريخ نشر هذا الإعلان ، وعلى كل من عليه حقوق للشركة أن يؤديها للمصفي على العنوان المشار إليه .

المصفي

عبدالله بن حسن بن قمبر العجمي

إعـــــلان

عن بدء أعمال التصفية لشركة فيافي مسكن للتجارة ش.م.م

يعلن عبدالله بن حسن بن قمبر العجمي أنه يقوم بتصفية شركة فيافي مسكن للتجارة ش.م.م ، والمسجلة لدى أمانة السجل التجاري بالرقم ١١٧٥٨٦٣ ، وللمصفي وحده حق تمثيل الشركة في التصفية أمام الغير ، وعلى الجميع مراجعة المصفي في كافة الأمور التي تتعلق بأعمال الشركة على العنوان الآتي :

ولاية عبري - محافظة الظاهرة

ص.ب : ٣٤١ ر.ب : ٥١٥

هاتف رقم : ٩٩٣٦٠٥٣٦ - ٩٢٤٥٤٠٩٠

كما يدعو المصفي بموجب هذا الإعلان دائني الشركة للتقدم بادعاءاتهم ضد الشركة مدعمة بالمستندات الثبوتية على العنوان المذكور أعلاه ، خلال ستة أشهر من تاريخ نشر هذا الإعلان ، وعلى كل من عليه حقوق للشركة أن يؤديها للمصفي على العنوان المشار إليه .

المصفي

زهرة بنت عبدالله بن محمد البلوشية

إعـــــلان

عن بدء أعمال التصفية لشركة زهور السيب الأرجوانية ش.م.م

تعلن زهرة بنت عبدالله بن محمد البلوشية أنها تقوم بتصفية شركة زهور السيب الأرجوانية ش.م.م ، والمسجلة لدى أمانة السجل التجاري بالرقم ١٢٧٩٠٧٨ ، وفقا لاتفاق الشركاء المؤرخ ٢٠١٨/٨/١٢م ، وللمصفية وحدها حق تمثيل الشركة في التصفية أمام الغير ، وعلى الجميع مراجعة المصفية في كافة الأمور التي تتعلق بأعمال الشركة على العنوان الآتي :

هاتف رقم : ٩٧٧٩٩٧٤١

كما تدعو المصفية بموجب هذا الإعلان دائني الشركة للتقدم بادعاءاتهم ضد الشركة مدعمة بالمستندات الثبوتية على العنوان المذكور أعلاه ، خلال ستة أشهر من تاريخ نشر هذا الإعلان ، وعلى كل من عليه حقوق للشركة أن يؤديها للمصفية على العنوان المشار إليه .

المصفية

محمد بن ناصر بن محمد السيابي

إعـــــلان

عن بدء أعمال التصفية لشركة جبال الجفنين للتجارة ش.م.م

يعلن محمد بن ناصر بن محمد السيابي أنه يقوم بتصفية شركة جبال الجفنين للتجارة ش.م.م ، والمسجلة لدى أمانة السجل التجاري بالرقم ١٠١٤٨٩٩ ، وللمصفي وحده حق تمثيل الشركة في التصفية أمام الغير ، وعلى الجميع مراجعة المصفي في كافة الأمور التي تتعلق بأعمال الشركة على العنوان الآتي :

ص.ب : ٩٤٦ ر.ب : ١١١

هاتف رقم : ٩٩٣٤١٦٤٧

كما يدعو المصفي بموجب هذا الإعلان دائني الشركة للتقدم بادعاءاتهم ضد الشركة مدعمة بالمستندات الثبوتية على العنوان المذكور أعلاه ، خلال ستة أشهر من تاريخ نشر هذا الإعلان ، وعلى كل من عليه حقوق للشركة أن يؤديها للمصفي على العنوان المشار إليه .

المصفي

حمد بن سالم بن علي المعمري

إعـــــلان

عن بدء أعمال التصفية لشركة محور الخليج العربي للتجارة والمقاولات ش.م.م

يعلن حمد بن سالم بن علي المعمري أنه يقوم بتصفية شركة محور الخليج العربي للتجارة والمقاولات ش.م.م ، والمسجلة لدى أمانة السجل التجاري بالرقم ١٨١١٧٨٩ ، وللمصفي وحده حق تمثيل الشركة في التصفية أمام الغير ، وعلى الجميع مراجعة المصفي في كافة الأمور التي تتعلق بأعمال الشركة على العنوان الآتي :

ص.ب : ٤٢٢ ر.ب : ٣٢٦

هاتف رقم : ٩٩٤٦٢٦٦٦

كما يدعو المصفي بموجب هذا الإعلان دائني الشركة للتقدم بادعاءاتهم ضد الشركة مدعمة بالمستندات الثبوتية على العنوان المذكور أعلاه ، خلال ستة أشهر من تاريخ نشر هذا الإعلان ، وعلى كل من عليه حقوق للشركة أن يؤديها للمصفي على العنوان المشار إليه .

المصفي

سيف بن حمد بن علي الخنبشي

إعـــــلان

عن بدء أعمال التصفية لشركة خنجر مسقط للتجارة ش.م.م

يعلن سيف بن حمد بن علي الخنبشي أنه يقوم بتصفية شركة خنجر مسقط للتجارة ش.م.م ، والمسجلة لدى أمانة السجل التجاري بالرقم ١١٦٤١٥١ ، وفقا لاتفاق الشركاء المؤرخ ٢٠١٨/٩/١٢م ، وللمصفي وحده حق تمثيل الشركة في التصفية أمام الغير ، وعلى الجميع مراجعة المصفي في كافة الأمور التي تتعلق بأعمال الشركة على العنوان الآتي :

الحيل الشمالية - ولاية السيب - محافظة مسقط

ص.ب : ١٣٧١ ر.ب : ١٣٢

هاتف رقم : ٩٩٤٧٠٢٤٦

كما يدعو المصفي بموجب هذا الإعلان دائني الشركة للتقدم بادعاءاتهم ضد الشركة مدعمة بالمستندات الثبوتية على العنوان المذكور أعلاه ، خلال ستة أشهر من تاريخ نشر هذا الإعلان ، وعلى كل من عليه حقوق للشركة أن يؤديها للمصفي على العنوان المشار إليه .

المصفي

سليم بن خلفان بن سليم اليعقوبي

إعـــــلان

عن بدء أعمال التصفية لشركة مجد أبها التجارية - تضامنية

يعلن سليم بن خلفان بن سليم اليعقوبي أنه يقوم بتصفية شركة مجد أبها التجارية - تضامنية ، والمسجلة لدى أمانة السجل التجاري بالرقم ١٠٨٨١٤٤ ، وللمصفي وحده حق تمثيل الشركة في التصفية أمام الغير ، وعلى الجميع مراجعة المصفي في كافة الأمور التي تتعلق بأعمال الشركة على العنوان الآتي :

ص.ب : ٤١٣ ر.ب : ٥١١

هاتف رقم : ٩٢٣١٩٠٧٧

كما يدعو المصفي بموجب هذا الإعلان دائني الشركة للتقدم بادعاءاتهم ضد الشركة مدعمة بالمستندات الثبوتية على العنوان المذكور أعلاه ، خلال ستة أشهر من تاريخ نشر هذا الإعلان ، وعلى كل من عليه حقوق للشركة أن يؤديها للمصفي على العنوان المشار إليه .

المصفي

ماجد بن حمود بن عبدالله العريمي

إعـــــلان

عن بدء أعمال التصفية لشركة جميل وماجد للتجارة والمقاولات ش.م.م

يعلن ماجد بن حمود بن عبدالله العريمي أنه يقوم بتصفية شركة جميل وماجد للتجارة والمقاولات ش.م.م ، والمسجلة لدى أمانة السجل التجاري بالرقم ١٠٤٠١٨٢ ، وفقا لاتفاق الشركاء المؤرخ ٢٠١٨/٢/١٥م ، وللمصفي وحده حق تمثيل الشركة في التصفية أمام الغير ، وعلى الجميع مراجعة المصفي في كافة الأمور التي تتعلق بأعمال الشركة على العنوان الآتي :

المعبيلة - ولاية السيب - محافظة مسقط

ص.ب : ٧٥٧ ر.ب : ١٣٢

هاتف رقم : ٩٥٤٣٦٨٦٦

كما يدعو المصفي بموجب هذا الإعلان دائني الشركة للتقدم بادعاءاتهم ضد الشركة مدعمة بالمستندات الثبوتية على العنوان المذكور أعلاه ، خلال ستة أشهر من تاريخ نشر هذا الإعلان ، وعلى كل من عليه حقوق للشركة أن يؤديها للمصفي على العنوان المشار إليه .

المصفي

منذر بن إسماعيل بن علي الظاهري
إعـــــلان
عن بدء أعمال التصفية لشركة تيكون المحدودة ش.م.م

يعلن منذر بن إسماعيل بن علي الظاهري أنه يقوم بتصفية شركة تيكون المحدودة ش.م.م ، والمسجلة لدى أمانة السجل التجاري بالرقم ١١١٥٤١٥ ، وللمصفي وحده حق تمثيل الشركة في التصفية أمام الغير ، وعلى الجميع مراجعة المصفي في كافة الأمور التي تتعلق بأعمال الشركة على العنوان الآتي :

القرم - ولاية بوشر - محافظة مسقط

هاتف رقم : ٩٦٦٦٢٠٠٩

كما يدعو المصفي بموجب هذا الإعلان دائني الشركة للتقدم بادعاءاتهم ضد الشركة مدعمة بالمستندات الثبوتية على العنوان المذكور أعلاه ، خلال ستة أشهر من تاريخ نشر هذا الإعلان ، وعلى كل من عليه حقوق للشركة أن يؤديها للمصفي على العنوان المشار إليه .

المصفي

مكتب كرتس مالي بريفوست كولت وموسلي ال ال بي
إعـــــلان
عن انتهاء أعمال التصفية لشركةدي اس ام اي عمان ش.م.م

يعلن مكتب كرتس مالي بريفوست كولت وموسلي ال ال بي بصفته المصفي لشركة دي اس ام اي عمان ش.م.م ، والمسجلة لدى أمانة السجل التجاري بالرقم ١٠٤٨٧٣٣ ، عن انتهاء أعمال التصفية وزوال الكيان القانوني للشركة وفقا لأحكام المادة (٢٧) من قانون الشركات التجارية رقم ٧٤/٤ .

المصفي

مكتب مقبول حسين موسى يوسف لتدقيق الحسابات
إعـــــلان
عن انتهاء أعمال التصفية
لشركة فينسي ومجموعة السليمي للمقاولات والمشاريع الكبرى ش.م.م

يعلن مكتب مقبول حسين موسى يوسف لتدقيق الحسابات بصفته المصفي لشركة فينسي ومجموعة السليمي للمقاولات والمشاريع الكبرى ش.م.م ، والمسجلة لدى أمانة السجل التجاري بالرقم ١١٤٠٧٦٧ ، عن انتهاء أعمال التصفية وزوال الكيان القانوني للشركة وفقا لأحكام المادة (٢٧) من قانون الشركات التجارية رقم ٧٤/٤ .

المصفي

صندوق تنمية مشروعات الشباب

إعـــــلان

عن انتهاء أعمال التصفية لشركة العصرية لخدمة السيارات ش.م.م

يعلن صندوق تنمية مشروعات الشباب بصفته المصفي لشركة العصرية لخدمة السيارات ش.م.م ، والمسجلة لدى أمانة السجل التجاري بالرقم ١٦٨١٩٦٦ ، عن انتهاء أعمال التصفية وزوال الكيان القانوني للشركة وفقا لأحكام المادة (٢٧) من قانون الشركات التجارية رقم ٧٤/٤ .

المصفي

إعـــــلان

عن انتهاء أعمال التصفية لشركة مركز الشباب لخدمة السيارات ش.م.م

يعلن صندوق تنمية مشروعات الشباب بصفته المصفي لشركة مركز الشباب لخدمة السيارات ش.م.م ، والمسجلة لدى أمانة السجل التجاري بالرقم ١٦٨١٥٧٥ ، عن انتهاء أعمال التصفية وزوال الكيان القانوني للشركة وفقا لأحكام المادة (٢٧) من قانون الشركات التجارية رقم ٧٤/٤ .

المصفي

مسلم بن أجهام الكثيري

إعـــــلان

عن انتهاء أعمال التصفية لشركة مسلم بن أجهام الكثيري للتجارة - توصية

يعلن مسلم بن أجهام الكثيري بصفته المصفي لشركة مسلم بن أجهام الكثيري للتجارة - توصية ، والمسجلة لدى أمانة السجل التجاري بالرقم ١١٥٦٩٩٩ ، عن انتهاء أعمال التصفية وزوال الكيان القانوني للشركة وفقا لأحكام المادة (٢٧) من قانون الشركات التجارية رقم ٧٤/٤ .

المصفي

أحمد بن عقيل بن إبراهيم آل إبراهيم

إعـــــلان

عن انتهاء أعمال التصفية لشركة الديار الدولية ش.م.م

يعلن أحمد بن عقيل بن إبراهيم آل إبراهيم بصفته المصفي لشركة الديار الدولية ش.م.م ، والمسجلة لدى أمانة السجل التجاري بالرقم ١٠٨٤١١٣ ، عن انتهاء أعمال التصفية وزوال الكيان القانوني للشركة وفقا لأحكام المادة (٢٧) من قانون الشركات التجارية رقم ٧٤/٤ .

المصفي

عادل بن أحمد بن محمد النهدي

إعـــــلان

عن انتهاء أعمال التصفية لشركة ركيزة البادية للتجارة - توصية

يعلن عادل بن أحمد بن محمد النهدي بصفته المصفي لشركة ركيزة البادية للتجارة - توصية ، والمسجلة لدى أمانة السجل التجاري بالرقم ٢١١٠٧٦٨ ، عن انتهاء أعمال التصفية وزوال الكيان القانوني للشركة وفقا لأحكام المادة (٢٧) من قانون الشركات التجارية رقم ٧٤/٤ .

المصفي

أبو بكر بن عبدالرحمن آل إبراهيم

إعـــــلان

عن انتهاء أعمال التصفية لشركة الوضوح العربية للتجارة والمقاولات - توصية

يعلن أبو بكر بن عبدالرحمن آل إبراهيم بصفته المصفي لشركة الوضوح العربية للتجارة والمقاولات - توصية ، والمسجلة لدى أمانة السجل التجاري بالرقم ١٠٧١٨٢٨ ، عن انتهاء أعمال التصفية وزوال الكيان القانوني للشركة وفقا لأحكام المادة (٢٧) من قانون الشركات التجارية رقم ٧٤/٤ .

المصفي

محسن بن علي بن ناجي اليافعي

إعـــــلان

عن انتهاء أعمال التصفية لشركة المصداقية المتحدة للتجارة - توصية

يعلن محسن بن علي بن ناجي اليافعي بصفته المصفي لشركة المصداقية المتحدة للتجارة - توصية ، والمسجلة لدى أمانة السجل التجاري بالرقم ١٠٦٣٤٦٢ ، عن انتهاء أعمال التصفية وزوال الكيان القانوني للشركة وفقا لأحكام المادة (٢٧) من قانون الشركات التجارية رقم ٧٤/٤ .

المصفي

إعـــــلان

عن انتهاء أعمال التصفية لشركة الحجر الرابع الهندسية الفنية للتجارة - تضامنية

يعلن محسن بن علي بن ناجي اليافعي بصفته المصفي لشركة الحجر الرابع الهندسية الفنية للتجارة - تضامنية ، والمسجلة لدى أمانة السجل التجاري بالرقم ١٢١١٢٨٠ ، عن انتهاء أعمال التصفية وزوال الكيان القانوني للشركة وفقا لأحكام المادة (٢٧) من قانون الشركات التجارية رقم ٧٤/٤ .

المصفي

محمد بن سالم بن عبدالله آل إبراهيم

إعـــــلان

عن انتهاء أعمال التصفية لشركة عيادة وصيدلية الخميلة ش.م.م

يعلن محمد بن سالم بن عبدالله آل إبراهيم بصفته المصفي لشركة عيادة وصيدلية الخميلة ش.م.م ، والمسجلة لدى أمانة السجل التجاري بالرقم ٢٠٦١٩٢٩ ، عن انتهاء أعمال التصفية وزوال الكيان القانوني للشركة وفقا لأحكام المادة (٢٧) من قانون الشركات التجارية رقم ٧٤/٤ .

المصفي

إعـــــلان

عن انتهاء أعمال التصفية لشركة الاستمرار للتجارة والمقاولات - تضامنية

يعلن محمد بن سالم بن عبدالله آل إبراهيم بصفته المصفي لشركة الاستمرار للتجارة والمقاولات - تضامنية ، والمسجلة لدى أمانة السجل التجاري بالرقم ٢٠٢٤٨١٠ ، عن انتهاء أعمال التصفية وزوال الكيان القانوني للشركة وفقا لأحكام المادة (٢٧) من قانون الشركات التجارية رقم ٧٤/٤ .

المصفي

إعـــــلان

عن انتهاء أعمال التصفية لشركة الصفقة للتجارة - تضامنية

يعلن محمد بن سالم بن عبدالله آل إبراهيم بصفته المصفي لشركة الصفقة للتجارة - تضامنية ، والمسجلة لدى أمانة السجل التجاري بالرقم ٢٠٥٧٣٠١ ، عن انتهاء أعمال التصفية وزوال الكيان القانوني للشركة وفقا لأحكام المادة (٢٧) من قانون الشركات التجارية رقم ٧٤/٤ .

المصفي

محمد بن فهد بن ناصر الحوسني

إعـــــلان

عن انتهاء أعمال التصفية لشركة أبو فراس الحوسني للتجارة - توصية

يعلن محمد بن فهد بن ناصر الحوسني بصفته المصفي لشركة أبو فراس الحوسني للتجارة - توصية ، والمسجلة لدى أمانة السجل التجاري بالرقم ١١٨٦٦١٥ ، عن انتهاء أعمال التصفية وزوال الكيان القانوني للشركة وفقا لأحكام المادة (٢٧) من قانون الشركات التجارية رقم ٧٤/٤ .

المصفي

طفول بنت عيسى بن تمان تبوك

إعـــــلان

عن انتهاء أعمال التصفية لشركة أبها الخضراء للتجارة - تضامنية

تعلن طفول بنت عيسى بن تمان تبوك بصفتها المصفية لشركة أبها الخضراء للتجارة - تضامنية ، والمسجلة لدى أمانة السجل التجاري بالرقم ١٠٤٩٠٧٨ ، عن انتهاء أعمال التصفية وزوال الكيان القانوني للشركة وفقا لأحكام المادة (٢٧) من قانون الشركات التجارية رقم ٧٤/٤ .

المصفية

إعـــــلان

عن انتهاء أعمال التصفية لشركة الطيف الفنية للتجارة - تضامنية

تعلن طفول بنت عيسى بن تمان تبوك بصفتها المصفية لشركة الطيف الفنية للتجارة - تضامنية ، والمسجلة لدى أمانة السجل التجاري بالرقم ١٠٥٢٠٣٠ ، عن انتهاء أعمال التصفية وزوال الكيان القانوني للشركة وفقا لأحكام المادة (٢٧) من قانون الشركات التجارية رقم ٧٤/٤ .

المصفية

إسماعيل بن عبدالله بن علي البلوشي

إعـــــلان

عن انتهاء أعمال التصفية لشركة جنوب الرياض للتجارة والمقاولات - تضامنية

يعلن إسماعيل بن عبدالله بن علي البلوشي بصفته المصفي لشركة جنوب الرياض للتجارة والمقاولات - تضامنية ، والمسجلة لدى أمانة السجل التجاري بالرقم ١٠٣٣٦٨١ ، عن انتهاء أعمال التصفية وزوال الكيان القانوني للشركة وفقا لأحكام المادة (٢٧) من قانون الشركات التجارية رقم ٧٤/٤ .

المصفي

حمود بن خليفة بن سنان الربيعي

إعـــــلان

عن انتهاء أعمال التصفية لشركة حمود وعبدالله للتجارة - تضامنية

يعلن حمود بن خليفة بن سنان الربيعي بصفته المصفي لشركة حمود وعبدالله للتجارة - تضامنية ، والمسجلة لدى أمانة السجل التجاري بالرقم ٣٣٠٠٥٧٩ ، عن انتهاء أعمال التصفية وزوال الكيان القانوني للشركة وفقا لأحكام المادة (٢٧) من قانون الشركات التجارية رقم ٧٤/٤ .

المصفي

سيف بن حمود بن سعيد الربيعي
إعـــــلان
عن انتهاء أعمال التصفية لشركة القطوف للتجارة - توصية

يعلن سيف بن حمود بن سعيد الربيعي بصفته المصفي لشركة القطوف للتجارة - توصية ، والمسجلة لدى أمانة السجل التجاري بالرقم ٨٠٥٩٤٥٤ ، عن انتهاء أعمال التصفية وزوال الكيان القانوني للشركة وفقا لأحكام المادة (٢٧) من قانون الشركات التجارية رقم ٧٤/٤ .

المصفي

سلطان بن حمد بن جمعة المسعودي
إعـــــلان
عن انتهاء أعمال التصفية لشركة الفزاري والمسعودي للتجارة - تضامنية

يعلن سلطان بن حمد بن جمعة المسعودي بصفته المصفي لشركة الفزاري والمسعودي للتجارة - تضامنية ، والمسجلة لدى أمانة السجل التجاري بالرقم ٣٢٠٩٤٥٨ ، عن انتهاء أعمال التصفية وزوال الكيان القانوني للشركة وفقا لأحكام المادة (٢٧) من قانون الشركات التجارية رقم ٧٤/٤ .

المصفي

راشد بن سيف بن راشد المقبالي
إعـــــلان
عن انتهاء أعمال التصفية
لشركة هلال وراشد أبناء سيف بن راشد المقبالي للتجارة - تضامنية

يعلن راشد بن سيف بن راشد المقبالي بصفته المصفي لشركة هلال وراشد أبناء سيف بن راشد المقبالي للتجارة - تضامنية ، والمسجلة لدى أمانة السجل التجاري بالرقم ٣٠٧١٣٠٨ ، عن انتهاء أعمال التصفية وزوال الكيان القانوني للشركة وفقا لأحكام المادة (٢٧) من قانون الشركات التجارية رقم ٧٤/٤ .

المصفي

أحمد بن جمعة بن عبيد المقبالي
إعـــــلان
عن انتهاء أعمال التصفية لشركة رمال الطريف الوطنية للتجارة - تضامنية

يعلن أحمد بن جمعة بن عبيد المقبالي بصفته المصفي لشركة رمال الطريف الوطنية للتجارة - تضامنية ، والمسجلة لدى أمانة السجل التجاري بالرقم ١٠٧٤٣٧٦ ، عن انتهاء أعمال التصفية وزوال الكيان القانوني للشركة وفقا لأحكام المادة (٢٧) من قانون الشركات التجارية رقم ٧٤/٤ .

المصفي

حسن بن حمدان بن عبدالله الفارسي

إعـــــلان

عن انتهاء أعمال التصفية لشركة أنوار البادية الحديثة للتجارة - تضامنية

يعلن حسن بن حمدان بن عبدالله الفارسي بصفته المصفي لشركة أنوار البادية الحديثة للتجارة - تضامنية ، والمسجلة لدى أمانة السجل التجاري بالرقم ١١٤٩٤٢١ ، عن انتهاء أعمال التصفية وزوال الكيان القانوني للشركة وفقا لأحكام المادة (٢٧) من قانون الشركات التجارية رقم ٤/٧٤ .

المصفي

سيف بن حمد بن علي الخنبشي

إعـــــلان

عن انتهاء أعمال التصفية لشركة أجيال الحيل للتجارة ش.م.م

يعلن سيف بن حمد بن علي الخنبشي بصفته المصفي لشركة أجيال الحيل للتجارة ش.م.م ، والمسجلة لدى أمانة السجل التجاري بالرقم ١٠٠٨٥٦٧ ، عن انتهاء أعمال التصفية وزوال الكيان القانوني للشركة وفقا لأحكام المادة (٢٧) من قانون الشركات التجارية رقم ٤/٧٤ .

المصفي

طلال بن حمود بن عبدالله الوهيبي

إعـــــلان

عن انتهاء أعمال التصفية لشركة واجهة الخليج المتحدة ش.م.م

يعلن طلال بن حمود بن عبدالله الوهيبي بصفته المصفي لشركة واجهة الخليج المتحدة ش.م.م ، والمسجلة لدى أمانة السجل التجاري بالرقم ١١٤٠١٢٧ ، عن انتهاء أعمال التصفية وزوال الكيان القانوني للشركة وفقا لأحكام المادة (٢٧) من قانون الشركات التجارية رقم ٤/٧٤ .

المصفي

منصور بن ياسر بن عبيد الرواحي

إعـــــلان

عن انتهاء أعمال التصفية لشركة مشاريع الفسائل الحديثة ش.م.م

يعلن منصور بن ياسر بن عبيد الرواحي بصفته المصفي لشركة مشاريع الفسائل الحديثة ش.م.م ، والمسجلة لدى أمانة السجل التجاري بالرقم ١٠٥٠٦٦٧ ، عن انتهاء أعمال التصفية وزوال الكيان القانوني للشركة وفقا لأحكام المادة (٢٧) من قانون الشركات التجارية رقم ٤/٧٤ .

المصفي

مرتضى بن محمد بن علي اللواتي

إعـــــلان

عن انتهاء أعمال التصفية لشركة بهجة الإعمار للتجارة والخدمات ش.م.م

يعلن مرتضى بن محمد بن علي اللواتي بصفته المصفي لشركة بهجة الإعمار للتجارة والخدمات ش.م.م ، والمسجلة لدى أمانة السجل التجاري بالرقم ١٥٨٥٢٦٦ ، عن انتهاء أعمال التصفية وزوال الكيان القانوني للشركة وفقا لأحكام المادة (٢٧) من قانون الشركات التجارية رقم ٧٤/٤ .

المصفي

خلفان بن سعيد بن سليمان الجرداني

إعـــــلان

عن انتهاء أعمال التصفية لشركة مشاريع العابر المتميزة - توصية

يعلن خلفان بن سعيد بن سليمان الجرداني بصفته المصفي لشركة مشاريع العابر المتميزة - توصية ، والمسجلة لدى أمانة السجل التجاري بالرقم ١١٥٨٨٧٥ ، عن انتهاء أعمال التصفية وزوال الكيان القانوني للشركة وفقا لأحكام المادة (٢٧) من قانون الشركات التجارية رقم ٧٤/٤ .

المصفي

جمال بن ناصر بن علي اليحمدي

إعـــــلان

عن انتهاء أعمال التصفية لشركة التفوق للطاقة العالية ومقاولات البناء ش.م.م

يعلن جمال بن ناصر بن علي اليحمدي بصفته المصفي لشركة التفوق للطاقة العالية ومقاولات البناء ش.م.م ، والمسجلة لدى أمانة السجل التجاري بالرقم ١١٥٣١٥٧ ، عن انتهاء أعمال التصفية وزوال الكيان القانوني للشركة وفقا لأحكام المادة (٢٧) من قانون الشركات التجارية رقم ٧٤/٤ .

المصفي

أحمد بن علي بن محمد الفارسي

إعـــــلان

عن انتهاء أعمال التصفية لشركة الثعلب للتجارة ش.م.م

يعلن أحمد بن علي بن محمد الفارسي بصفته المصفي لشركة الثعلب للتجارة ش.م.م ، والمسجلة لدى أمانة السجل التجاري بالرقم ١٠١٥٤٧٠ ، عن انتهاء أعمال التصفية وزوال الكيان القانوني للشركة وفقا لأحكام المادة (٢٧) من قانون الشركات التجارية رقم ٧٤/٤ .

المصفي

نصر بن حمود بن سعيد المعمري

إعـــــلان

عن انتهاء أعمال التصفية لشركة غدير السيب للتجارة ش.م.م

يعلن نصر بن حمود بن سعيد المعمري بصفته المصفي لشركة غدير السيب للتجارة ش.م.م ، والمسجلة لدى أمانة السجل التجاري بالرقم ١٠٣٢١٦٨ ، عن انتهاء أعمال التصفية وزوال الكيان القانوني للشركة وفقا لأحكام المادة (٢٧) من قانون الشركات التجارية رقم ٧٤/٤ .

خالد بن سعيد بن صالح الوهيبي

إعـــــلان

عن انتهاء أعمال التصفية لشركة لويان للتسويق والخدمات ش.م.م

يعلن خالد بن سعيد بن صالح الوهيبي بصفته المصفي لشركة لويان للتسويق والخدمات ش.م.م ، والمسجلة لدى أمانة السجل التجاري بالرقم ١٦٥٦٣٩٢ ، عن انتهاء أعمال التصفية وزوال الكيان القانوني للشركة وفقا لأحكام المادة (٢٧) من قانون الشركات التجارية رقم ٧٤/٤ .

المصفي

سالم بن أمان بن شعبان بيت جميل

إعـــــلان

عن انتهاء أعمال التصفية لشركة الأرض الفضية الدولية للخدمات - توصية

يعلن سالم بن أمان بن شعبان بيت جميل بصفته المصفي لشركة الأرض الفضية الدولية للخدمات - توصية ، والمسجلة لدى أمانة السجل التجاري بالرقم ١٠٤٦١٦٥ ، عن انتهاء أعمال التصفية وزوال الكيان القانوني للشركة وفقا لأحكام المادة (٢٧) من قانون الشركات التجارية رقم ٧٤/٤ .

المصفي

محمد بن سعيد بن سالم الرواس

إعـــــلان

عن انتهاء أعمال التصفية لشركة ثمار الخير للتجارة - تضامنية

يعلن محمد بن سعيد بن سالم الرواس بصفته المصفي لشركة ثمار الخير للتجارة - تضامنية ، والمسجلة لدى أمانة السجل التجاري بالرقم ٢١٢٥٣٥٨ ، عن انتهاء أعمال التصفية وزوال الكيان القانوني للشركة وفقا لأحكام المادة (٢٧) من قانون الشركات التجارية رقم ٧٤/٤ .

المصفي

أحمد بن سهيل بن بخيت عموش المهري

إعـــــلان

عن انتهاء أعمال التصفية لشركة ضياء ذهبون للتجارة - تضامنية

يعلن أحمد بن سهيل بن بخيت عموش المهري بصفته المصفي لشركة ضياء ذهبون للتجارة - تضامنية ، والمسجلة لدى أمانة السجل التجاري بالرقم ١٠٤٥١٩٢ ، عن انتهاء أعمال التصفية وزوال الكيان القانوني للشركة وفقا لأحكام المادة (٢٧) من قانون الشركات التجارية رقم ٤/٧٤ .

المصفي

محمد بن علي بن فرج مجادح المشيخي

إعـــــلان

عن انتهاء أعمال التصفية لشركة بن الشيخ العفيف للتجارة والمقاولات - توصية

يعلن محمد بن علي بن فرج مجادح المشيخي بصفته المصفي لشركة بن الشيخ العفيف للتجارة والمقاولات - توصية ، والمسجلة لدى أمانة السجل التجاري بالرقم ٢١٧٢٤٣٧ ، عن انتهاء أعمال التصفية وزوال الكيان القانوني للشركة وفقا لأحكام المادة (٢٧) من قانون الشركات التجارية رقم ٤/٧٤ .

المصفي

علوي بن حفيظ مقيبل

إعـــــلان

عن انتهاء أعمال التصفية لشركة المباني للخدمات والاستثمار ش.م.م

يعلن علوي بن حفيظ مقيبل بصفته المصفي لشركة المباني للخدمات والاستثمار ش.م.م ، والمسجلة لدى أمانة السجل التجاري بالرقم ١٠٣٣٩٩٨ ، عن انتهاء أعمال التصفية وزوال الكيان القانوني للشركة وفقا لأحكام المادة (٢٧) من قانون الشركات التجارية رقم ٤/٧٤ .

المصفي

علي بن عبدالله بن مراد البلوشي

إعـــــلان

عن انتهاء أعمال التصفية لشركة فوارس الخابورة للتجارة - تضامنية

يعلن علي بن عبدالله بن مراد البلوشي بصفته المصفي لشركة فوارس الخابورة للتجارة - تضامنية ، والمسجلة لدى أمانة السجل التجاري بالرقم ٣٣٠٢٨٠٦ ، عن انتهاء أعمال التصفية وزوال الكيان القانوني للشركة وفقا لأحكام المادة (٢٧) من قانون الشركات التجارية رقم ٤/٧٤ .

المصفي

حميد بن عبدالله بن محمد الفارسي

إعـــــلان

عن انتهاء أعمال التصفية لشركة شعلة مجز للتجارة والمقاولات - تضامنية

يعلن حميد بن عبدالله بن محمد الفارسي بصفته المصفي لشركة شعلة مجز للتجارة والمقاولات - تضامنية ، والمسجلة لدى أمانة السجل التجاري بالرقم ١٠٥٥٤٣٨ ، عن انتهاء أعمال التصفية وزوال الكيان القانوني للشركة وفقا لأحكام المادة (٢٧) من قانون الشركات التجارية رقم ٧٤/٤ .

المصفي

سالم بن خميس بن راشد العيسائي

إعـــــلان

عن انتهاء أعمال التصفية لشركة سهول عاهن المميزة للتجارة - توصية

يعلن سالم بن خميس بن راشد العيسائي بصفته المصفي لشركة سهول عاهن المميزة للتجارة - توصية ، والمسجلة لدى أمانة السجل التجاري بالرقم ١١٥٩٦٢١ ، عن انتهاء أعمال التصفية وزوال الكيان القانوني للشركة وفقا لأحكام المادة (٢٧) من قانون الشركات التجارية رقم ٧٤/٤ .

المصفي

منصور بن عبدالله بن زايد النعيمي

إعـــــلان

عن انتهاء أعمال التصفية

لشركة منصور بن عبدالله بن زايد النعيمي وولده للتجارة - توصية

يعلن منصور بن عبدالله بن زايد النعيمي بصفته المصفي لشركة منصور بن عبدالله بن زايد النعيمي وولده للتجارة - توصية ، والمسجلة لدى أمانة السجل التجاري بالرقم ٣١٣٥٠٥٥ ، عن انتهاء أعمال التصفية وزوال الكيان القانوني للشركة وفقا لأحكام المادة (٢٧) من قانون الشركات التجارية رقم ٧٤/٤ .

المصفي

سالم بن سلام بن مبروك العامري

إعـــــلان

عن انتهاء أعمال التصفية

لشركة سالم بن سلام بن مبروك وشركاه للتجارة - تضامنية

يعلن سالم بن سلام بن مبروك العامري بصفته المصفي لشركة سالم بن سلام بن مبروك وشركاه للتجارة - تضامنية ، والمسجلة لدى أمانة السجل التجاري بالرقم ٨٠٦٦٧٢٨ ، عن انتهاء أعمال التصفية وزوال الكيان القانوني للشركة وفقا لأحكام المادة (٢٧) من قانون الشركات التجارية رقم ٧٤/٤ .

المصفي

أحمد بن صقر بن سيف الشيدي

إعـــــلان

عن انتهاء أعمال التصفية لشركة أبو صقر الشيدي للتجارة - تضامنية

يعلن أحمد بن صقر بن سيف الشيدي بصفته المصفي لشركة أبو صقر الشيدي للتجارة - تضامنية ، والمسجلة لدى أمانة السجل التجاري بالرقم ١٢٠٣٤٠٤ ، عن انتهاء أعمال التصفية وزوال الكيان القانوني للشركة وفقا لأحكام المادة (٢٧) من قانون الشركات التجارية رقم ٧٤/٤ .

المصفي

يوسف بن سالم بن محمد العلوي

إعـــــلان

عن انتهاء أعمال التصفية لشركة غدير صحار للتجارة - توصية

يعلن يوسف بن سالم بن محمد العلوي بصفته المصفي لشركة غدير صحار للتجارة - توصية ، والمسجلة لدى أمانة السجل التجاري بالرقم ١٠٤٣٧١٦ ، عن انتهاء أعمال التصفية وزوال الكيان القانوني للشركة وفقا لأحكام المادة (٢٧) من قانون الشركات التجارية رقم ٧٤/٤ .

المصفي

إعـــــلان

عن انتهاء أعمال التصفية لشركة مزون الظاهرة للتجارة والمقاولات - توصية

يعلن يوسف بن سالم بن محمد العلوي بصفته المصفي لشركة مزون الظاهرة للتجارة والمقاولات - توصية ، والمسجلة لدى أمانة السجل التجاري بالرقم ١٠٤٤٢٦٥ ، عن انتهاء أعمال التصفية وزوال الكيان القانوني للشركة وفقا لأحكام المادة (٢٧) من قانون الشركات التجارية رقم ٧٤/٤ .

المصفي

علي بن عبدالله بن سعيد الجابري

إعـــــلان

عن انتهاء أعمال التصفية لشركة فرسان البوادي للتجارة والمقاولات - توصية

يعلن علي بن عبدالله بن سعيد الجابري بصفته المصفي لشركة فرسان البوادي للتجارة والمقاولات - توصية ، والمسجلة لدى أمانة السجل التجاري بالرقم ١١٢٠١٣٩ ، عن انتهاء أعمال التصفية وزوال الكيان القانوني للشركة وفقا لأحكام المادة (٢٧) من قانون الشركات التجارية رقم ٧٤/٤ .

المصفي

سيف بن سالم بن حميد البادي
إعـــــلان
عن انتهاء أعمال التصفية
لشركة سلطان بن راشد بن خميس المقبالي للتجارة والمقاولات - تضامنية

يعلن سيف بن سالم بن حميد البادي بصفته المصفي لشركة سلطان بن راشد بن خميس المقبالي للتجارة والمقاولات - تضامنية ، والمسجلة لدى أمانة السجل التجاري بالرقم ١٠٧٧٣٣٤ ، عن انتهاء أعمال التصفية وزوال الكيان القانوني للشركة وفقا لأحكام المادة (٢٧) من قانون الشركات التجارية رقم ٧٤/٤ .

المصفي

حمد بن خلف بن سالم السعيدي
إعـــــلان
عن انتهاء أعمال التصفية لشركة بهجة النجاح للتجارة والمقاولات ش.م.م

يعلن حمد بن خلف بن سالم السعيدي بصفته المصفي لشركة بهجة النجاح للتجارة والمقاولات ش.م.م ، والمسجلة لدى أمانة السجل التجاري بالرقم ١٠١٧٧٤٤ ، عن انتهاء أعمال التصفية وزوال الكيان القانوني للشركة وفقا لأحكام المادة (٢٧) من قانون الشركات التجارية رقم ٧٤/٤ .

المصفي

محمد بن عبدالله بن علي العلي
إعـــــلان
عن انتهاء أعمال التصفية لشركة مصنع صحار للأسمدة العضوية ش.م.م

يعلن محمد بن عبدالله بن علي العلي بصفته المصفي لشركة مصنع صحار للأسمدة العضوية ش.م.م ، والمسجلة لدى أمانة السجل التجاري بالرقم ٣١٩٤٩٤٩ ، عن انتهاء أعمال التصفية وزوال الكيان القانوني للشركة وفقا لأحكام المادة (٢٧) من قانون الشركات التجارية رقم ٧٤/٤ .

المصفي

علي بن خليفة بن مصبح الشافعي
إعـــــلان
عن انتهاء أعمال التصفية لشركة النجد للتجارة والمقاولات ش.م.م

يعلن علي بن خليفة بن مصبح الشافعي بصفته المصفي لشركة النجد للتجارة والمقاولات ش.م.م ، والمسجلة لدى أمانة السجل التجاري بالرقم ٣٠٠٠٧٤٥ ، عن انتهاء أعمال التصفية وزوال الكيان القانوني للشركة وفقا لأحكام المادة (٢٧) من قانون الشركات التجارية رقم ٧٤/٤ .

المصفي

إبراهيم بن يوسف بن سعيد البلوشي
إعـــــلان
عن انتهاء أعمال التصفية
لشركة إبراهيم بن يوسف بن سعيد البلوشي وشريكه للتجارة - تضامنية

يعلن إبراهيم بن يوسف بن سعيد البلوشي بصفته المصفي لشركة إبراهيم بن يوسف بن سعيد البلوشي وشريكه للتجارة - تضامنية ، والمسجلة لدى أمانة السجل التجاري بالرقم ٣١٨٣٨٦٦ ، عن انتهاء أعمال التصفية وزوال الكيان القانوني للشركة وفقا لأحكام المادة (٢٧) من قانون الشركات التجارية رقم ٧٤/٤ .

المصفي

منير بن سامي بن علي البلوشي
إعـــــلان
عن انتهاء أعمال التصفية لشركة نادي المدينة الصحي - تضامنية

يعلن منير بن سامي بن علي البلوشي بصفته المصفي لشركة نادي المدينة الصحي - تضامنية ، والمسجلة لدى أمانة السجل التجاري بالرقم ٣٣١١٤١٤ ، عن انتهاء أعمال التصفية وزوال الكيان القانوني للشركة وفقا لأحكام المادة (٢٧) من قانون الشركات التجارية رقم ٧٤/٤ .

المصفي

عبدالله بن علي بن سعيد العبري
إعـــــلان
عن انتهاء أعمال التصفية
لشركة البيرق الأحمر المميز للمشاريع التجارية والمقاولات ش.م.م

يعلن عبدالله بن علي بن سعيد العبري بصفته المصفي لشركة البيرق الأحمر المميز للمشاريع التجارية والمقاولات ش.م.م ، والمسجلة لدى أمانة السجل التجاري بالرقم ١٠٦٣٤٩١ ، عن انتهاء أعمال التصفية وزوال الكيان القانوني للشركة وفقا لأحكام المادة (٢٧) من قانون الشركات التجارية رقم ٧٤/٤ .

المصفي

ليلى بنت درويش بن عبدالله المعمرية
إعـــــلان
عن انتهاء أعمال التصفية
لشركة أصالة الشرق لبيع وتفصيل العباءات النسائية - تضامنية

تعلن ليلى بنت درويش بن عبدالله المعمرية بصفتها المصفية لشركة أصالة الشرق لبيع وتفصيل العباءات النسائية - تضامنية ، والمسجلة لدى أمانة السجل التجاري بالرقم ٣٢٣٦٣٨٢ ، عن انتهاء أعمال التصفية وزوال الكيان القانوني للشركة وفقا لأحكام المادة (٢٧) من قانون الشركات التجارية رقم ٧٤/٤ .

المصفية

طارق بن حميد بن سالم الشبلي

إعـــــلان

عن انتهاء أعمال التصفية لشركة طارق الشبلي وشريكه للتجارة ش.م.م

يعلن طارق بن حميد بن سالم الشبلي بصفته المصفي لشركة طارق الشبلي وشريكه للتجارة ش.م.م ، والمسجلة لدى أمانة السجل التجاري بالرقم ٣٢٥١٣١٤ ، عن انتهاء أعمال التصفية وزوال الكيان القانوني للشركة وفقا لأحكام المادة (٢٧) من قانون الشركات التجارية رقم ٧٤/٤ .

المصفي

فهد بن مبارك بن حمدان القاسمي

إعـــــلان

عن انتهاء أعمال التصفية لشركة صحار الزاهية للتجارة والمقاولات ش.م.م

يعلن فهد بن مبارك بن حمدان القاسمي بصفته المصفي لشركة صحار الزاهية للتجارة والمقاولات ش.م.م ، والمسجلة لدى أمانة السجل التجاري بالرقم ١٠١٤١١٤ ، عن انتهاء أعمال التصفية وزوال الكيان القانوني للشركة وفقا لأحكام المادة (٢٧) من قانون الشركات التجارية رقم ٧٤/٤ .

المصفي

علي بن سعيد بن سالم المقبالي

إعـــــلان

عن انتهاء أعمال التصفية لشركة الكأس الفضي للتجارة - تضامنية

يعلن علي بن سعيد بن سالم المقبالي بصفته المصفي لشركة الكأس الفضي للتجارة - تضامنية ، والمسجلة لدى أمانة السجل التجاري بالرقم ٣٣١٣٣٤٤ ، عن انتهاء أعمال التصفية وزوال الكيان القانوني للشركة وفقا لأحكام المادة (٢٧) من قانون الشركات التجارية رقم ٧٤/٤ .

المصفي

سليمان بن علي بن خصيف البلوشي

إعـــــلان

عن انتهاء أعمال التصفية لشركة سلاسل الخابورة للتجارة والمقاولات - تضامنية

يعلن سليمان بن علي بن خصيف البلوشي بصفته المصفي لشركة سلاسل الخابورة للتجارة والمقاولات - تضامنية ، والمسجلة لدى أمانة السجل التجاري بالرقم ١٠٦٥٠١٩ ، عن انتهاء أعمال التصفية وزوال الكيان القانوني للشركة وفقا لأحكام المادة (٢٧) من قانون الشركات التجارية رقم ٧٤/٤ .

المصفي

سعيد بن سالم بن سعيد المقبالي
إعـــــلان
عن انتهاء أعمال التصفية
لشركة مركز الحكمة للإنترنت وخدمات الحاسب الآلي - تضامنية

يعلن سعيد بن سالم بن سعيد المقبالي بصفته المصفي لشركة مركز الحكمة للإنترنت وخدمات الحاسب الآلي - تضامنية ، والمسجلة لدى أمانة السجل التجاري بالرقم ٣٣٠٧٩٦٤ ، عن انتهاء أعمال التصفية وزوال الكيان القانوني للشركة وفقا لأحكام المادة (٢٧) من قانون الشركات التجارية رقم ٧٤/٤ .

المصفي

فيصل بن راشد بن سالم الحوسني
إعـــــلان
عن انتهاء أعمال التصفية لشركة شعاع التميز العصري للتجارة - تضامنية

يعلن فيصل بن راشد بن سالم الحوسني بصفته المصفي لشركة شعاع التميز العصري للتجارة - تضامنية ، والمسجلة لدى أمانة السجل التجاري بالرقم ١٢٣٣٦٩٥ ، عن انتهاء أعمال التصفية وزوال الكيان القانوني للشركة وفقا لأحكام المادة (٢٧) من قانون الشركات التجارية رقم ٧٤/٤ .

المصفي

خلف بن علي بن سالم الكلباني
إعـــــلان
عن انتهاء أعمال التصفية لشركة أمواج السيب الحديثة - تضامنية

يعلن خلف بن علي بن سالم الكلباني بصفته المصفي لشركة أمواج السيب الحديثة - تضامنية ، والمسجلة لدى أمانة السجل التجاري بالرقم ١٠٨٧٣٨٣ ، عن انتهاء أعمال التصفية وزوال الكيان القانوني للشركة وفقا لأحكام المادة (٢٧) من قانون الشركات التجارية رقم ٧٤/٤ .

المصفي

إعـــــلان
عن انتهاء أعمال التصفية لشركة صروح مسكن للتجارة - تضامنية

يعلن خلف بن علي بن سالم الكلباني بصفته المصفي لشركة صروح مسكن للتجارة - تضامنية ، والمسجلة لدى أمانة السجل التجاري بالرقم ١١٢٧٠٥٧ ، عن انتهاء أعمال التصفية وزوال الكيان القانوني للشركة وفقا لأحكام المادة (٢٧) من قانون الشركات التجارية رقم ٧٤/٤ .

المصفي

مصبح بن خميس بن راشد الكلباني

إعـــــلان

عن انتهاء أعمال التصفية لشركة الفضاء الذهبي للتجارة - توصية

يعلن مصبح بن خميس بن راشد الكلباني بصفته المصفي لشركة الفضاء الذهبي للتجارة - توصية ، والمسجلة لدى أمانة السجل التجاري بالرقم ٨٠٤٥٩٧٦ ، عن انتهاء أعمال التصفية وزوال الكيان القانوني للشركة وفقا لأحكام المادة (٢٧) من قانون الشركات التجارية رقم ٧٤/٤ .

المصفي

نعيمة بنت راشد بن سالم الزيدية

إعـــــلان

عن انتهاء أعمال التصفية لشركة جنائن الخطو للتجارة - تضامنية

تعلن نعيمة بنت راشد بن سالم الزيدية بصفتها المصفية لشركة جنائن الخطو للتجارة - تضامنية ، والمسجلة لدى أمانة السجل التجاري بالرقم ٧٠٥١٠٢٦ ، عن انتهاء أعمال التصفية وزوال الكيان القانوني للشركة وفقا لأحكام المادة (٢٧) من قانون الشركات التجارية رقم ٧٤/٤ .

المصفية

عوض بن مسلم بن عبدالله اليعقوبي

إعـــــلان

عن انتهاء أعمال التصفية لشركة إبراهيم بن سليمان الوائلي وشريكه للتجارة - تضامنية

يعلن عوض بن مسلم بن عبدالله اليعقوبي بصفته المصفي لشركة إبراهيم بن سليمان الوائلي وشريكه للتجارة - تضامنية ، والمسجلة لدى أمانة السجل التجاري بالرقم ٧٠٣٠٧٧٠ ، عن انتهاء أعمال التصفية وزوال الكيان القانوني للشركة وفقا لأحكام المادة (٢٧) من قانون الشركات التجارية رقم ٧٤/٤ .

المصفي

مسلم بن عبدالله بن مسلم المنذري

إعـــــلان

عن انتهاء أعمال التصفية لشركة غيوم سناو للتجارة ش.م.م

يعلن مسلم بن عبدالله بن مسلم المنذري بصفته المصفي لشركة غيوم سناو للتجارة ش.م.م ، والمسجلة لدى أمانة السجل التجاري بالرقم ١٠٨٣٦٧١ ، عن انتهاء أعمال التصفية وزوال الكيان القانوني للشركة وفقا لأحكام المادة (٢٧) من قانون الشركات التجارية رقم ٧٤/٤ .

المصفي

محمد بن عبدالله بن ناصر البلوشي

إعـــــلان

عن انتهاء أعمال التصفية لشركة فلك عمان ش.م.م

يعلن محمد بن عبدالله بن ناصر البلوشي بصفته المصفي لشركة فلك عمان ش.م.م ، والمسجلة لدى أمانة السجل التجاري بالرقم ١٣٧٠٣٧٥ ، عن انتهاء أعمال التصفية وزوال الكيان القانوني للشركة وفقا لأحكام المادة (٢٧) من قانون الشركات التجارية رقم ٧٤/٤ .

المصفي

علي بن حسين بن علي اللواتي

إعـــــلان

عن انتهاء أعمال التصفية لشركة المشاريع الأهلية للخدمات الهندسية ش.م.م

يعلن علي بن حسين بن علي اللواتي بصفته المصفي لشركة المشاريع الأهلية للخدمات الهندسية ش.م.م ، والمسجلة لدى أمانة السجل التجاري بالرقم ١٠٦٠٢٠٨ ، عن انتهاء أعمال التصفية وزوال الكيان القانوني للشركة وفقا لأحكام المادة (٢٧) من قانون الشركات التجارية رقم ٧٤/٤ .

المصفي

إعـــــلان

عن انتهاء أعمال التصفية لشركة المشاريع الأهلية للخدمات النفطية ش.م.م

يعلن علي بن حسين بن علي اللواتي بصفته المصفي لشركة المشاريع الأهلية للخدمات النفطية ش.م.م ، والمسجلة لدى أمانة السجل التجاري بالرقم ١٠١٩٤٥٩ ، عن انتهاء أعمال التصفية وزوال الكيان القانوني للشركة وفقا لأحكام المادة (٢٧) من قانون الشركات التجارية رقم ٧٤/٤ .

المصفي

جاسم بن ضحي بن راشد السعدي

إعـــــلان

عن انتهاء أعمال التصفية لشركة البحارة للمشاريع المتكاملة ش.م.م

يعلن جاسم بن ضحي بن راشد السعدي بصفته المصفي لشركة البحارة للمشاريع المتكاملة ش.م.م ، والمسجلة لدى أمانة السجل التجاري بالرقم ١٠٦١٢٣٠ ، عن انتهاء أعمال التصفية وزوال الكيان القانوني للشركة وفقا لأحكام المادة (٢٧) من قانون الشركات التجارية رقم ٧٤/٤ .

المصفي

مكتب المرهوبي لتدقيق الحسابات

إعـــــلان

عن انتهاء أعمال التصفية لشركة عمان لصناعة الأنابيب المتخصصة ش.م.م

يعلن مكتب المرهوبي لتدقيق الحسابات بصفته المصفي لشركة عمان لصناعة الأنابيب المتخصصة ش.م.م ، والمسجلة لدى أمانة السجل التجاري بالرقم ١٢٢١١٦٠ ، عن انتهاء أعمال التصفية وزوال الكيان القانوني للشركة وفقا لأحكام المادة (٢٧) من قانون الشركات التجارية رقم ٤/٧٤ .

المصفي

صندوق تنمية مشروعات الشباب

إعـــــلان

عن انتهاء أعمال التصفية لشركة خطوط الصيد ش.م.م

يعلن صندوق تنمية مشروعات الشباب بصفته المصفي لشركة خطوط الصيد ش.م.م ، والمسجلة لدى أمانة السجل التجاري بالرقم ٢١٧٦٨٧٤ ، عن انتهاء أعمال التصفية وزوال الكيان القانوني للشركة وفقا لأحكام المادة (٢٧) من قانون الشركات التجارية رقم ٤/٧٤ .

المصفي

إعـــــلان

عن انتهاء أعمال التصفية لشركة العلف الأخضر ش.م.م

يعلن صندوق تنمية مشروعات الشباب بصفته المصفي لشركة العلف الأخضر ش.م.م ، والمسجلة لدى أمانة السجل التجاري بالرقم ٢١٥٧٦٧٥ ، عن انتهاء أعمال التصفية وزوال الكيان القانوني للشركة وفقا لأحكام المادة (٢٧) من قانون الشركات التجارية رقم ٤/٧٤ .

المصفي

رجاء بنت زهران بن سالم الحارثية

إعـــــلان

عن انتهاء أعمال التصفية لشركة خطوط النورس للتجارة ش.م.م

تعلن رجاء بنت زهران بن سالم الحارثية بصفتها المصفية لشركة خطوط النورس للتجارة ش.م.م ، والمسجلة لدى أمانة السجل التجاري بالرقم ١٧٧٩٨٤٢ ، عن انتهاء أعمال التصفية وزوال الكيان القانوني للشركة وفقا لأحكام المادة (٢٧) من قانون الشركات التجارية رقم ٤/٧٤ .

المصفية

حمد بن سعيد بن حميد العيسائي
إعـــــلان
عن انتهاء أعمال التصفية
لشركة حمد بن سعيد العيسائي وشريكه للتجارة - تضامنية

يعلن حمد بن سعيد بن حميد العيسائي بصفته المصفي لشركة حمد بن سعيد العيسائي وشريكه للتجارة - تضامنية ، والمسجلة لدى أمانة السجل التجاري بالرقم ١٠٢٦٥٩٩ ، عن انتهاء أعمال التصفية وزوال الكيان القانوني للشركة وفقا لأحكام المادة (٢٧) من قانون الشركات التجارية رقم ٤/٧٤ .

المصفي

سعيد بن مصبح بن علي المقبالي
إعـــــلان
عن انتهاء أعمال التصفية
لشركة سعيد بن مصبح بن علي المقبالي وأولاده للتجارة - توصية

يعلن سعيد بن مصبح بن علي المقبالي بصفته المصفي لشركة سعيد بن مصبح بن علي المقبالي وأولاده للتجارة - توصية ، والمسجلة لدى أمانة السجل التجاري بالرقم ٣١١٧٢٦٠ ، عن انتهاء أعمال التصفية وزوال الكيان القانوني للشركة وفقا لأحكام المادة (٢٧) من قانون الشركات التجارية رقم ٤/٧٤ .

المصفي

وليد بن فهد بن سالم الوهيبي
إعـــــلان
عن انتهاء أعمال التصفية لشركة شموع صحم الذهبية - تضامنية

يعلن وليد بن فهد بن سالم الوهيبي بصفته المصفي لشركة شموع صحم الذهبية - تضامنية ، والمسجلة لدى أمانة السجل التجاري بالرقم ١١٦٥٧٢٨ ، عن انتهاء أعمال التصفية وزوال الكيان القانوني للشركة وفقا لأحكام المادة (٢٧) من قانون الشركات التجارية رقم ٤/٧٤ .

المصفي

فاضل بن سعيد بن سلمان الغساني
إعـــــلان
عن انتهاء أعمال التصفية لشركة زهرة الساحل للتجارة - توصية

يعلن فاضل بن سعيد بن سلمان الغساني بصفته المصفي لشركة زهرة الساحل للتجارة - توصية ، والمسجلة لدى أمانة السجل التجاري بالرقم ٣١٨٠٥٦٥ ، عن انتهاء أعمال التصفية وزوال الكيان القانوني للشركة وفقا لأحكام المادة (٢٧) من قانون الشركات التجارية رقم ٤/٧٤ .

المصفي

خالد بن عبدالله بن سليمان البلوشي
إعـــــلان
عن انتهاء أعمال التصفية لشركة
خالد وسامي أبناء عبدالله بن سليمان البلوشي للتجارة والمقاولات - تضامنية

يعلن خالد بن عبدالله بن سليمان البلوشي بصفته المصفي لشركة خالد وسامي أبناء عبدالله بن سليمان البلوشي للتجارة والمقاولات - تضامنية ، والمسجلة لدى أمانة السجل التجاري بالرقم ١١٥٢٩٢٤ ، عن انتهاء أعمال التصفية وزوال الكيان القانوني للشركة وفقا لأحكام المادة (٢٧) من قانون الشركات التجارية رقم ٧٤/٤ .

المصفي

عبدالله بن عبدالرحمن بن عبدالله الفارسي
إعـــــلان
عن انتهاء أعمال التصفية
لشركة عبدالله بن عبدالرحمن بن عبدالله الفارسي - تضامنية

يعلن عبدالله بن عبدالرحمن بن عبدالله الفارسي بصفته المصفي لشركة عبدالله بن عبدالرحمن بن عبدالله الفارسي - تضامنية ، والمسجلة لدى أمانة السجل التجاري بالرقم ٨٠٤٠٨٩٣ ، عن انتهاء أعمال التصفية وزوال الكيان القانوني للشركة وفقا لأحكام المادة (٢٧) من قانون الشركات التجارية رقم ٧٤/٤ .

المصفي

سعود بن حمد بن سعود اليعربي
إعـــــلان
عن انتهاء أعمال التصفية لشركة روائع المحيط للتجارة والمقاولات ش.م.م

يعلن سعود بن حمد بن سعود اليعربي بصفته المصفي لشركة روائع المحيط للتجارة والمقاولات ش.م.م ، والمسجلة لدى أمانة السجل التجاري بالرقم ١٠٥٦٧٧٣ ، عن انتهاء أعمال التصفية وزوال الكيان القانوني للشركة وفقا لأحكام المادة (٢٧) من قانون الشركات التجارية رقم ٧٤/٤ .

المصفي

علي بن خميس بن محمد الغفيلي
إعـــــلان
عن انتهاء أعمال التصفية لشركة مشاريع أبو حسين الغفيلي وشريكه ش.م.م

يعلن علي بن خميس بن محمد الغفيلي بصفته المصفي لشركة مشاريع أبو حسين الغفيلي وشريكه ش.م.م ، والمسجلة لدى أمانة السجل التجاري بالرقم ١٧٦٦٦٢٧ ، عن انتهاء أعمال التصفية وزوال الكيان القانوني للشركة وفقا لأحكام المادة (٢٧) من قانون الشركات التجارية رقم ٧٤/٤ .

المصفي

مريم بنت مبارك بن فرج المجينية
إعـــــلان
عن انتهاء أعمال التصفية
لشركة حمد بن عبدالله بن غابش السعدي وشريكه للتجارة - تضامنية

تعلن مريم بنت مبارك بن فرج المجينية بصفتها المصفية لشركة حمد بن عبدالله بن غابش السعدي وشريكه للتجارة - تضامنية ، والمسجلة لدى أمانة السجل التجاري بالرقم ٣١٨٢٢٩٠ ، عن انتهاء أعمال التصفية وزوال الكيان القانوني للشركة وفقا لأحكام المادة (٢٧) من قانون الشركات التجارية رقم ٧٤/٤ .

المصفية

سعيد بن ناصر بن عبيد السعدي
إعـــــلان
عن انتهاء أعمال التصفية لشركة عالم الكون للاستثمار ش.م.م

يعلن سعيد بن ناصر بن عبيد السعدي بصفته المصفي لشركة عالم الكون للاستثمار ش.م.م ، والمسجلة لدى أمانة السجل التجاري بالرقم ١١٨٦٧٠٩ ، عن انتهاء أعمال التصفية وزوال الكيان القانوني للشركة وفقا لأحكام المادة (٢٧) من قانون الشركات التجارية رقم ٧٤/٤ .

المصفي

إعـــــلان
عن انتهاء أعمال التصفية لشركة النور لخدمات التنظيف الحديثة ش.م.م

يعلن سعيد بن ناصر بن عبيد السعدي بصفته المصفي لشركة النور لخدمات التنظيف الحديثة ش.م.م ، والمسجلة لدى أمانة السجل التجاري بالرقم ١١٧٥٩١٨ ، عن انتهاء أعمال التصفية وزوال الكيان القانوني للشركة وفقا لأحكام المادة (٢٧) من قانون الشركات التجارية رقم ٧٤/٤ .

المصفي

علي بن أحمد بن سالم الحميدي
إعـــــلان
عن انتهاء أعمال التصفية لشركة أسرار البناء للمقاولات - توصية

يعلن علي بن أحمد بن سالم الحميدي بصفته المصفي لشركة أسرار البناء للمقاولات - توصية ، والمسجلة لدى أمانة السجل التجاري بالرقم ١٠٤٤٧٠٩ ، عن انتهاء أعمال التصفية وزوال الكيان القانوني للشركة وفقا لأحكام المادة (٢٧) من قانون الشركات التجارية رقم ٧٤/٤ .

المصفي

أحمد بن عبدالله بن سالم العدواني

إعـــــلان

عن انتهاء أعمال التصفية لشركة أضواء صحم المتميزة للتجارة ش.م.م

يعلن أحمد بن عبدالله بن سالم العدواني بصفته المصفي لشركة أضواء صحم المتميزة للتجارة ش.م.م ، والمسجلة لدى أمانة السجل التجاري بالرقم ١٠٣٧٠٤٦ ، عن انتهاء أعمال التصفية وزوال الكيان القانوني للشركة وفقا لأحكام المادة (٢٧) من قانون الشركات التجارية رقم ٧٤/٤ .

المصفي

محمد بن سعيد بن خميس المخاشني

إعـــــلان

عن انتهاء أعمال التصفية لشركة نسيم الفرات للتجارة - تضامنية

يعلن محمد بن سعيد بن خميس المخاشني بصفته المصفي لشركة نسيم الفرات للتجارة - تضامنية ، والمسجلة لدى أمانة السجل التجاري بالرقم ٥١٤١٤٦٠ ، عن انتهاء أعمال التصفية وزوال الكيان القانوني للشركة وفقا لأحكام المادة (٢٧) من قانون الشركات التجارية رقم ٧٤/٤ .

المصفي

سالم بن سعيد بن خميس المخاشني

إعـــــلان

عن انتهاء أعمال التصفية

لشركة سعيد بن خميس بن سليمان وأولاده للتجارة - تضامنية

يعلن سالم بن سعيد بن خميس المخاشني بصفته المصفي لشركة سعيد بن خميس بن سليمان وأولاده للتجارة - تضامنية ، والمسجلة لدى أمانة السجل التجاري بالرقم ٥٠٣٠٢٤٢ ، عن انتهاء أعمال التصفية وزوال الكيان القانوني للشركة وفقا لأحكام المادة (٢٧) من قانون الشركات التجارية رقم ٧٤/٤ .

المصفي

يوسف بن سالم بن سيف الوهيبي

إعـــــلان

عن انتهاء أعمال التصفية لشركة النجم البنفسجي - تضامنية

يعلن يوسف بن سالم بن سيف الوهيبي بصفته المصفي لشركة النجم البنفسجي - تضامنية ، والمسجلة لدى أمانة السجل التجاري بالرقم ١٠٦٧٥٩٧ ، عن انتهاء أعمال التصفية وزوال الكيان القانوني للشركة وفقا لأحكام المادة (٢٧) من قانون الشركات التجارية رقم ٧٤/٤ .

المصفي

هلال بن حمد بن مطر الشكيلي

إعـــــلان

عن انتهاء أعمال التصفية لشركة الحور العين للتجارة - تضامنية

يعلن هلال بن حمد بن مطر الشكيلي بصفته المصفي لشركة الحور العين للتجارة - تضامنية ، والمسجلة لدى أمانة السجل التجاري بالرقم ١١٢٤٠٤٣ ، عن انتهاء أعمال التصفية وزوال الكيان القانوني للشركة وفقا لأحكام المادة (٢٧) من قانون الشركات التجارية رقم ٧٤/٤ .

المصفي

مبارك بن حمد بن راشد الغافري

إعـــــلان

عن انتهاء أعمال التصفية لشركة منارة السد للتجارة - تضامنية

يعلن مبارك بن حمد بن راشد الغافري بصفته المصفي لشركة منارة السد للتجارة - تضامنية ، والمسجلة لدى أمانة السجل التجاري بالرقم ٧٠٦٧٣٩٩ ، عن انتهاء أعمال التصفية وزوال الكيان القانوني للشركة وفقا لأحكام المادة (٢٧) من قانون الشركات التجارية رقم ٧٤/٤ .

المصفي

راشد بن عبدالله بن محمد العبري

إعـــــلان

عن انتهاء أعمال التصفية لشركة البيان للكهرباء ش.م.م

يعلن راشد بن عبدالله بن محمد العبري بصفته المصفي لشركة البيان للكهرباء ش.م.م ، والمسجلة لدى أمانة السجل التجاري بالرقم ١١٤٧٩٥٥ ، عن انتهاء أعمال التصفية وزوال الكيان القانوني للشركة وفقا لأحكام المادة (٢٧) من قانون الشركات التجارية رقم ٧٤/٤ .

المصفي

إعـــــلان

عن انتهاء أعمال التصفية لشركة البيان للإنارة ش.م.م

يعلن راشد بن عبدالله بن محمد العبري بصفته المصفي لشركة البيان للإنارة ش.م.م ، والمسجلة لدى أمانة السجل التجاري بالرقم ٧٠٥٣٦٨١ ، عن انتهاء أعمال التصفية وزوال الكيان القانوني للشركة وفقا لأحكام المادة (٢٧) من قانون الشركات التجارية رقم ٧٤/٤ .

المصفي

إعـــــلان

عن انتهاء أعمال التصفية لشركة مرجان مجان ش.م.م

يعلن راشد بن عبدالله بن محمد العبري بصفته المصفي لشركة مرجان مجان ش.م.م، والمسجلة لدى أمانة السجل التجاري بالرقم ٧٠٧٢٨٧٢، عن انتهاء أعمال التصفية وزوال الكيان القانوني للشركة وفقا لأحكام المادة (٢٧) من قانون الشركات التجارية رقم ٧٤/٤.

المصفي

إعـــــلان

عن انتهاء أعمال التصفية لشركة أبو زكريا العبري للتجارة ش.م.م

يعلن راشد بن عبدالله بن محمد العبري بصفته المصفي لشركة أبو زكريا العبري للتجارة ش.م.م ، والمسجلة لدى أمانة السجل التجاري بالرقم ٧٠٦٩٠١٤ ، عن انتهاء أعمال التصفية وزوال الكيان القانوني للشركة وفقا لأحكام المادة (٢٧) من قانون الشركات التجارية رقم ٧٤/٤ .

المصفي

سالم بن سيف بن علي الريامي

إعـــــلان

عن انتهاء أعمال التصفية لشركة سهول الربع الخالي للتجارة - تضامنية

يعلن سالم بن سيف بن علي الريامي بصفته المصفي لشركة سهول الربع الخالي للتجارة - تضامنية ، والمسجلة لدى أمانة السجل التجاري بالرقم ٧٠٥٣٦٧٣ ، عن انتهاء أعمال التصفية وزوال الكيان القانوني للشركة وفقا لأحكام المادة (٢٧) من قانون الشركات التجارية رقم ٧٤/٤ .

المصفي

عبدالله بن سعود بن هديب العلوي

إعـــــلان

عن انتهاء أعمال التصفية لشركة ربوع العلو للتجارة - توصية

يعلن عبدالله بن سعود بن هديب العلوي بصفته المصفي لشركة ربوع العلو للتجارة - توصية ، والمسجلة لدى أمانة السجل التجاري بالرقم ٧٠٥٣٦٤٩ ، عن انتهاء أعمال التصفية وزوال الكيان القانوني للشركة وفقا لأحكام المادة (٢٧) من قانون الشركات التجارية رقم ٧٤/٤ .

المصفي

منير بن سامي بن علي البلوشي

إعـــــلان

عن انتهاء أعمال التصفية لشركة لمسات الخليج الرائدة للتجارة ش.م.م

يعلن منير بن سامي بن علي البلوشي بصفته المصفي لشركة لمسات الخليج الرائدة للتجارة ش.م.م ، والمسجلة لدى أمانة السجل التجاري بالرقم ١٢٧١٣٨٢ ، عن انتهاء أعمال التصفية وزوال الكيان القانوني للشركة وفقا لأحكام المادة (٢٧) من قانون الشركات التجارية رقم ٧٤/٤ .

المصفي

سالم بن جمعة بن سالم البلوشي

إعـــــلان

عن انتهاء أعمال التصفية

لشركة آل بخات / جمعة بن سالم بن بخات وولده - تضامنية

يعلن سالم بن جمعة بن سالم البلوشي بصفته المصفي لشركة آل بخات / جمعة بن سالم بن بخات وولده - تضامنية ، والمسجلة لدى أمانة السجل التجاري بالرقم ٣٠٠٤٣٤١ ، عن انتهاء أعمال التصفية وزوال الكيان القانوني للشركة وفقا لأحكام المادة (٢٧) من قانون الشركات التجارية رقم ٧٤/٤ .

المصفي

ناصر بن سعيد بن خلفان العيسائي

إعـــــلان

عن انتهاء أعمال التصفية لشركة نسيم وادي عاهن للتجارة والمقاولات - توصية

يعلن ناصر بن سعيد بن خلفان العيسائي بصفته المصفي لشركة نسيم وادي عاهن للتجارة والمقاولات - توصية ، والمسجلة لدى أمانة السجل التجاري بالرقم ٣١٨٣٠٠٩ ، عن انتهاء أعمال التصفية وزوال الكيان القانوني للشركة وفقا لأحكام المادة (٢٧) من قانون الشركات التجارية رقم ٧٤/٤ .

المصفي

حنان بنت جمعة بن شنين الفزارية

إعـــــلان

عن انتهاء أعمال التصفية لشركة الأوتار للأزياء - تضامنية

تعلن حنان بنت جمعة بن شنين الفزارية بصفتها المصفية لشركة الأوتار للأزياء - تضامنية ، والمسجلة لدى أمانة السجل التجاري بالرقم ١٠٢٤٩٢٣ ، عن انتهاء أعمال التصفية وزوال الكيان القانوني للشركة وفقا لأحكام المادة (٢٧) من قانون الشركات التجارية رقم ٧٤/٤ .

المصفية

شهاب بن حمد بن مصبح الشبلي
إعـــــلان
عن انتهاء أعمال التصفية لشركة جوهرة الميناء اللوجستية ش.م.م

يعلن شهاب بن حمد بن مصبح الشبلي بصفته المصفي لشركة جوهرة الميناء اللوجستية ش.م.م ، والمسجلة لدى أمانة السجل التجاري بالرقم ١١٥١٧٦٦ ، عن انتهاء أعمال التصفية وزوال الكيان القانوني للشركة وفقا لأحكام المادة (٢٧) من قانون الشركات التجارية رقم ٧٤/٤ .

المصفي

سالم بن حسن بن محمد الفارسي
إعـــــلان
عن انتهاء أعمال التصفية
لشركة سالم بن حسن الفارسي وشريكه للتجارة - تضامنية

يعلن سالم بن حسن بن محمد الفارسي بصفته المصفي لشركة سالم بن حسن الفارسي وشريكه للتجارة - تضامنية ، والمسجلة لدى أمانة السجل التجاري بالرقم ٣١٥٨١٧٩ ، عن انتهاء أعمال التصفية وزوال الكيان القانوني للشركة وفقا لأحكام المادة (٢٧) من قانون الشركات التجارية رقم ٧٤/٤ .

المصفي

عبدالله بن علي العبري
إعـــــلان
عن انتهاء أعمال التصفية لشركة أبو الجود العالمية ش.م.م

يعلن عبدالله بن علي العبري بصفته المصفي لشركة أبو الجود العالمية ش.م.م ، والمسجلة لدى أمانة السجل التجاري بالرقم ١٠٧٠٩٣٤ ، عن انتهاء أعمال التصفية وزوال الكيان القانوني للشركة وفقا لأحكام المادة (٢٧) من قانون الشركات التجارية رقم ٧٤/٤ .

المصفي

محمد بن سعيد بن بخيت الضوعني
إعـــــلان
عن انتهاء أعمال التصفية
لشركة ورثة بخيت بن سيف بن سالم الضوعني وشركاه للتجارة - توصية

يعلن محمد بن سعيد بن بخيت الضوعني بصفته المصفي لشركة ورثة بخيت بن سيف بن سالم الضوعني وشركاه للتجارة - توصية ، والمسجلة لدى أمانة السجل التجاري بالرقم ٣٠٩٠٩٥٧ ، عن انتهاء أعمال التصفية وزوال الكيان القانوني للشركة وفقا لأحكام المادة (٢٧) من قانون الشركات التجارية رقم ٧٤/٤ .

المصفي

محمد بن علي بن خلفان الفارسي

إعـــــلان

عن انتهاء أعمال التصفية لشركة بيرق الشمال للتجارة والمقاولات - تضامنية

يعلن محمد بن علي بن خلفان الفارسي بصفته المصفي لشركة بيرق الشمال للتجارة والمقاولات - تضامنية ، والمسجلة لدى أمانة السجل التجاري بالرقم ١٠٢٧٤٧٨ ، عن انتهاء أعمال التصفية وزوال الكيان القانوني للشركة وفقا لأحكام المادة (٢٧) من قانون الشركات التجارية رقم ٤/٧٤ .

المصفي

إعـــــلان

عن انتهاء أعمال التصفية لشركة شاهين الشمال للتجارة والمقاولات ش.م.م

يعلن محمد بن علي بن خلفان الفارسي بصفته المصفي لشركة شاهين الشمال للتجارة والمقاولات ش.م.م ، والمسجلة لدى أمانة السجل التجاري بالرقم ١٠٣٤٤١٦ ، عن انتهاء أعمال التصفية وزوال الكيان القانوني للشركة وفقا لأحكام المادة (٢٧) من قانون الشركات التجارية رقم ٤/٧٤ .

المصفي

إعـــــلان

عن انتهاء أعمال التصفية لشركة بوابة مسقط الفضية للتجارة ش.م.م

يعلن محمد بن علي بن خلفان الفارسي بصفته المصفي لشركة بوابة مسقط الفضية للتجارة ش.م.م ، والمسجلة لدى أمانة السجل التجاري بالرقم ١١٣٨٨٩٢ ، عن انتهاء أعمال التصفية وزوال الكيان القانوني للشركة وفقا لأحكام المادة (٢٧) من قانون الشركات التجارية رقم ٤/٧٤ .

المصفي

إعـــــلان

عن انتهاء أعمال التصفية

لشركة الفارسي والمعمري للتجارة والمقاولات - تضامنية

يعلن محمد بن علي بن خلفان الفارسي بصفته المصفي لشركة الفارسي والمعمري للتجارة والمقاولات - تضامنية ، والمسجلة لدى أمانة السجل التجاري بالرقم ٣٢٠٤٢١٩ ، عن انتهاء أعمال التصفية وزوال الكيان القانوني للشركة وفقا لأحكام المادة (٢٧) من قانون الشركات التجارية رقم ٤/٧٤ .

المصفي

إعـــــلان
عن انتهاء أعمال التصفية لشركة المجموعة السابعة ش.م.م

يعلن محمد بن علي بن خلفان الفارسي بصفته المصفي لشركة المجموعة السابعة ش.م.م ، والمسجلة لدى أمانة السجل التجاري بالرقم ١٠١١٨٢٣ ، عن انتهاء أعمال التصفية وزوال الكيان القانوني للشركة وفقا لأحكام المادة (٢٧) من قانون الشركات التجارية رقم ٧٤/٤ .

المصفي

راشد بن حميد بن محمد الشبلي

إعـــــلان
عن انتهاء أعمال التصفية
لشركة سعيد وراشد أبناء حميد بن محمد الشبلي للتجارة - تضامنية

يعلن راشد بن حميد بن محمد الشبلي بصفته المصفي لشركة سعيد وراشد أبناء حميد بن محمد الشبلي للتجارة - تضامنية ، والمسجلة لدى أمانة السجل التجاري بالرقم ٣١٩٢٠٩١ ، عن انتهاء أعمال التصفية وزوال الكيان القانوني للشركة وفقا لأحكام المادة (٢٧) من قانون الشركات التجارية رقم ٧٤/٤ .

المصفي

محمد بن حبيب بن علي العجمي

إعـــــلان
عن انتهاء أعمال التصفية لشركة أبو قصي العجمي للتجارة - توصية

يعلن محمد بن حبيب بن علي العجمي بصفته المصفي لشركة أبو قصي العجمي للتجارة - توصية ، والمسجلة لدى أمانة السجل التجاري بالرقم ٣١٨١٩٥٢ ، عن انتهاء أعمال التصفية وزوال الكيان القانوني للشركة وفقا لأحكام المادة (٢٧) من قانون الشركات التجارية رقم ٧٤/٤ .

المصفي

فوزي بن طالب بن هاشل الزعابي

إعـــــلان
عن انتهاء أعمال التصفية لشركة درة الباطنة المميزة - توصية

يعلن فوزي بن طالب بن هاشل الزعابي بصفته المصفي لشركة درة الباطنة المميزة - توصية ، والمسجلة لدى أمانة السجل التجاري بالرقم ١٢٤٦٠٢٢ ، عن انتهاء أعمال التصفية وزوال الكيان القانوني للشركة وفقا لأحكام المادة (٢٧) من قانون الشركات التجارية رقم ٧٤/٤ .

المصفي

جليل بن أحمد بن محمد العجمي
إعـــــلان
عن انتهاء أعمال التصفية
لشركة جليل العجمي وشريكته للتجارة والمقاولات - تضامنية

يعلن جليل بن أحمد بن محمد العجمي بصفته المصفي لشركة جليل العجمي وشريكته للتجارة والمقاولات - تضامنية ، والمسجلة لدى أمانة السجل التجاري بالرقم ٣٢٢٤٥٧٠ ، عن انتهاء أعمال التصفية وزوال الكيان القانوني للشركة وفقا لأحكام المادة (٢٧) من قانون الشركات التجارية رقم ٤/٧٤ .

المصفي

حمدان بن محمد بن سند الجابري
إعـــــلان
عن انتهاء أعمال التصفية
لشركة حمدان بن محمد بن سند الجابري وأولاده للتجارة - توصية

يعلن حمدان بن محمد بن سند الجابري بصفته المصفي لشركة حمدان بن محمد بن سند الجابري وأولاده للتجارة - توصية ، والمسجلة لدى أمانة السجل التجاري بالرقم ٣١٨٤٤٠٤ ، عن انتهاء أعمال التصفية وزوال الكيان القانوني للشركة وفقا لأحكام المادة (٢٧) من قانون الشركات التجارية رقم ٤/٧٤ .

المصفي

سعيد بن حميد بن عبدالله الحوسني
إعـــــلان
عن انتهاء أعمال التصفية
لشركة سعيد بن حميد بن عبدالله الحوسني وأولاده للتجارة - توصية

يعلن سعيد بن حميد بن عبدالله الحوسني بصفته المصفي لشركة سعيد بن حميد بن عبدالله الحوسني وأولاده للتجارة - توصية ، والمسجلة لدى أمانة السجل التجاري بالرقم ٣١٧٧٥٤٨ ، عن انتهاء أعمال التصفية وزوال الكيان القانوني للشركة وفقا لأحكام المادة (٢٧) من قانون الشركات التجارية رقم ٤/٧٤ .

المصفي

محمد بن إسماعيل بن عبداللطيف الكمالي
إعـــــلان
عن انتهاء أعمال التصفية لشركة الباشق للإعمار ش.م.م

يعلن محمد بن إسماعيل بن عبداللطيف الكمالي بصفته المصفي لشركة الباشق للإعمار ش.م.م ، والمسجلة لدى أمانة السجل التجاري بالرقم ٣٢٤٨٩٦٨ ، عن انتهاء أعمال التصفية وزوال الكيان القانوني للشركة وفقا لأحكام المادة (٢٧) من قانون الشركات التجارية رقم ٤/٧٤ .

المصفي

درويش بن صالح بن حسن العجمي

إعـــــلان

عن انتهاء أعمال التصفية لشركة مشاريع الدرويش الحديثة - توصية

يعلن درويش بن صالح بن حسن العجمي بصفته المصفي لشركة مشاريع الدرويش الحديثة - توصية ، والمسجلة لدى أمانة السجل التجاري بالرقم ١٠٣٧٢٥٩ ، عن انتهاء أعمال التصفية وزوال الكيان القانوني للشركة وفقا لأحكام المادة (٢٧) من قانون الشركات التجارية رقم ٤/٧٤ .

المصفي

بسام بن عمر بن محمد الجابري

إعـــــلان

عن انتهاء أعمال التصفية لشركة الرواسي الثابتة للتجارة والمقاولات ش.م.م

يعلن بسام بن عمر بن محمد الجابري بصفته المصفي لشركة الرواسي الثابتة للتجارة والمقاولات ش.م.م ، والمسجلة لدى أمانة السجل التجاري بالرقم ١٠٠٠٣٧٦ ، عن انتهاء أعمال التصفية وزوال الكيان القانوني للشركة وفقا لأحكام المادة (٢٧) من قانون الشركات التجارية رقم ٤/٧٤ .

المصفي

أحمد بن علي بن سعيد المالكي

إعـــــلان

عن انتهاء أعمال التصفية لشركة الرقى الماسية للتجارة - تضامنية

يعلن أحمد بن علي بن سعيد المالكي بصفته المصفي لشركة الرقى الماسية للتجارة - تضامنية ، والمسجلة لدى أمانة السجل التجاري بالرقم ١١٢١٦٦٠ ، عن انتهاء أعمال التصفية وزوال الكيان القانوني للشركة وفقا لأحكام المادة (٢٧) من قانون الشركات التجارية رقم ٤/٧٤ .

المصفي

صفية بنت حمد بن خلفان المحروقية

إعـــــلان

عن انتهاء أعمال التصفية

لشركة حمد المحروقي وعلي المجعلي للتجارة والمقاولات - تضامنية

تعلن صفية بنت حمد بن خلفان المحروقية بصفتها المصفية لشركة حمد المحروقي وعلي المجعلي للتجارة والمقاولات - تضامنية ، والمسجلة لدى أمانة السجل التجاري بالرقم ٦٠٥٨١٨٣ ، عن انتهاء أعمال التصفية وزوال الكيان القانوني للشركة وفقا لأحكام المادة (٢٧) من قانون الشركات التجارية رقم ٧٤/٤ .

المصفية

ربيعة بنت سعيد بن مفتاح المحرمية

إعـــــلان

عن انتهاء أعمال التصفية لشركة الرشيق للتجارة - توصية

تعلن ربيعة بنت سعيد بن مفتاح المحرمية بصفتها المصفية لشركة الرشيق للتجارة - توصية ، والمسجلة لدى أمانة السجل التجاري بالرقم ١٠٠٩٦٧٨ ، عن انتهاء أعمال التصفية وزوال الكيان القانوني للشركة وفقا لأحكام المادة (٢٧) من قانون الشركات التجارية رقم ٧٤/٤ .

المصفية