بسم الله الرحمن الرحيم

سلطنة عمان
الجريدة الرسمية
تصدرها
وزارة الشؤون القانونية

العدد (١٢٦٠) السنة السابعة والأربعون

الأحد ٦ محرم ١٤٤٠هـ الموافق ١٦ سبتمبر ٢٠١٨م

المحتويات

رقم الصفحة

قرارات

مجلس الخدمة المدنية

قرار رقم ٢٠١٨/٩ صادر في ٢٠١٨/٩/١٠ بتعديل بعض أحكام القرار رقم ٢٠١١/٨ بتحديد الوظائف ذات الطبيعة الخاصة المستثناة من شرط الإعلان عند التعيين . ٧

بيانات عامة

وزارة التنمية الاجتماعية

ملخص نظام جمعية الصيادين العمانية . ١١

إعلانات رسمية

وزارة العدل

قرار لجنة قبول المحامين رقم ٢٠١٨/٨/١٣ بإعلان تعديل بعض مواد عقد تأسيس شركة مدنية للمحاماة . ١٣

رقم الصفحة

وزارة التجـارة والصناعـة

الإعلانات الخاصة بالنشر عن طلبات تسجيل العلامات التجارية . ١٦

إعلان بشأن العلامات التي تم التأشير في السجلات بالترخيص بالانتفاع . ٤٤

استـدراك . ٦٧

إعـــــلانات تجاريـــــة

إعلان عن بدء أعمال التصفية لشركة الحصاد للحديد والخردة ش.م.م . ٧٠

إعلان عن بدء أعمال التصفية لشركة الحصاد المتحدة للتجارة ٧٠

إعلان عن بدء أعمال التصفية لشركة الدار للتصميم الداخلي والديكور ش.م.م . ٧١

إعلان عن بدء أعمال التصفية لشركة الحلول الأولية لتقنية المعلومات ش.م.م . ٧١

إعلان عن بدء أعمال التصفية لشركة رمز السعادة للتجارة والمقاولات ش.م.م . ٧٢

إعلان عن بدء أعمال التصفية لشركة مشاريع نجوم الجزيرة للتجارة - تضامنية . ٧٢

إعلان عن بدء أعمال التصفية لشركة أروك المتحدة للتجارة والمقاولات - توصية . ٧٣

إعلان عن بدء أعمال التصفية لشركة التوفير الشاملة للتجارة والمقاولات - تضامنية . ٧٣

إعلان عن بدء أعمال التصفية لشركة دومة الشاملة للتجارة ش.م.م . ٧٤

إعلان عن بدء أعمال التصفية لشركة أريج مسقط الوطنية ش.م.م . ٧٤

إعلان عن بدء أعمال التصفية لشركة سالم بن ناصر بن سليمان الشبيبي وأولاده للتجارة - توصية . ٧٥

إعلان عن بدء أعمال التصفية لشركة بساتين جنوب الباطنة للتجارة - توصية . ٧٥

إعلان عن بدء أعمال التصفية لشركة الرشيدي لصناعة الطابوق ش.م.م . ٧٦

إعلان عن بدء أعمال التصفية لشركة النجوم السبعة ش.م.م . ٧٦

إعلان عن بدء أعمال التصفية لشركة مشاريع المتصل المتحدة للتجارة والمقاولات - تضامنية . ٧٧

إعلان عن بدء أعمال التصفية لشركة شمال شيدة للتجارة - تضامنية . ٧٧

إعلان عن بدء أعمال التصفية لشركة صدى التميز - تضامنية . ٧٨

إعلان عن انتهاء أعمال التصفية لشركة حصن السليف للتجارة - توصية . ٧٨

إعلان عن انتهاء أعمال التصفية لشركة الظاهرة الذهبية للتجارة - تضامنية . ٧٨

رقم الصفحة

إعلان عن انتهاء أعمال التصفية لشركة العلوي والرواس للتجارة ش.م.م . ٧٩
إعلان عن انتهاء أعمال التصفية لشركة المثلث التقني لأنظمة المعلومات - تضامنية . ٧٩
إعلان عن انتهاء أعمال التصفية لشركة أريان الدولية ش.م.م . ٧٩
إعلان عن انتهاء أعمال التصفية لشركة بابل للسياحة ش.م.م . ٧٩
إعلان عن انتهاء أعمال التصفية لشركة خلفان الجهضمي ونصيرة الجلنداني للتجارة والمقاولات - تضامنية . ٨٠
إعلان عن انتهاء أعمال التصفية لشركة سهيل وسعيد كشوب للتجارة - تضامنية . ٨٠
إعلان عن انتهاء أعمال التصفية لشركة روضة الخريف للتجارة والمقاولات - تضامنية . ٨٠
إعلان عن انتهاء أعمال التصفية لشركة محسن بن رجب بن جمعان النوبي وشريكه للتجارة - توصية . ٨٠
إعلان عن انتهاء أعمال التصفية لشركة صحار العالمية للأسمدة ش.م.م . ٨١
إعلان عن انتهاء أعمال التصفية للشركة الخليجية للسكر ش.م.م . ٨١
إعلان عن انتهاء أعمال التصفية لشركة تلال مسقط العالمية ش.م.م . ٨١
إعلان عن انتهاء أعمال التصفية لشركة بهجة أوبار للتجارة - توصية . ٨١
إعلان عن انتهاء أعمال التصفية لشركة مجان للخدمات الملاحية ش.م.م . ٨٢
إعلان عن انتهاء أعمال التصفية لشركة الأفق للإنشاءات المدنية والتجارية ش.م.م . ٨٢
إعلان عن انتهاء أعمال التصفية لشركة الخليج للحلول الإلكترونية ش.م.م . ٨٢
إعلان عن انتهاء أعمال التصفية لشركة أحمد بن محمد بن حسن الحريزي وولده للتجارة - تضامنية . ٨٢
إعلان عن انتهاء أعمال التصفية لشركة مشاريع النظيف ش.م.م . ٨٣
إعلان عن انتهاء أعمال التصفية لشركة كنوز محوت الشاملة للتجارة والمقاولات - تضامنية . ٨٣
إعلان عن انتهاء أعمال التصفية لشركة أبو أحمد المالكي وأولاده للتجارة - توصية . ٨٣
إعلان عن انتهاء أعمال التصفية لشركة المزروعي الشاملة ش.م.م . ٨٣
إعلان عن انتهاء أعمال التصفية لشركة زهرة البستان الوطنية للتجارة ش.م.م . ٨٤
إعلان عن انتهاء أعمال التصفية لشركة المهندسون الاستشاريون العمانيون ش.م.م . ٨٤
إعلان عن انتهاء أعمال التصفية لشركة المرتفع العصرية ش.م.م . ٨٤

قـــــــــــــرارات

مجلس الخدمة المدنية

قرار

رقم ٢٠١٨/٩

بتعديل بعض أحكام القرار رقم ٢٠١١/٨ بتحديد الوظائف ذات الطبيعة الخاصة المستثناة من شرط الإعلان عند التعيين

استنادا إلى قانون الخدمة المدنية الصادر بالمرسوم السلطاني رقم ٢٠٠٤/١٢٠ ،

وإلى قرار رئيس مجلس الخدمة المدنية رقم ٢٠١١/٨ بتحديد الوظائف ذات الطبيعة الخاصة المستثناة من شرط الإعلان عند التعيين ،

وإلى موافقة مجلس الخدمة المدنية في اجتماعه رقم ٢٠١٨/٢ المنعقد بتاريخ ٢٠١٨/٥/١٣م ،

وبناء على ما تقتضيه المصلحة العامة ،

تقرر

المادة الأولى

تضاف وظيفة مدير ومدير مساعد مكتب المسابقات التربوية بوزارة التربية والتعليم إلى المادة الأولى من القرار رقم ٢٠١١/٨ المشار إليه ، ويكون ترتيبها تاليا لوظيفة مدير ، ومدير مساعد دائرة المواطنة بوزارة التربية والتعليم .

المادة الثانية

ينشر هذا القرار في الجريدة الرسمية ، ويعمل به من اليوم التالي لتاريخ نشره .

صدر في : ٣٠ من ذي الحجة ١٤٣٩هـ

الموافق : ١٠ من سبتمبر ٢٠١٨م

خالد بن هلال بن سعود البوسعيدي

رئيس مجلس الخدمة المدنية

بيـــانـــات عـــامـــة

إعــلانـــات رسميـــــة

إعــلانـــات تجاريـــــة

وزارة التنميـة الاجتماعيـة

ملخـــص

نظام جمعية الصيادين العمانية

استنادا إلى قانون الجمعيات الأهلية الصادر بالمرسوم السلطاني رقم ١٤/٢٠٠٠ ،

تقرر نشر ملخص نظام "جمعية الصيادين العمانية " بمحافظة مسقط ، على النحو الآتي :

اسـم الجمعيـة : جمعية الصيادين العمانية .

رقـم القيـد : ٢٠١٨/١٢٤ .

رقم وتاريخ إشهار الجمعية : ٢٠١٨/١٣٦ الصـادر بتاريـخ ١٩ من ذي الحجة ١٤٣٩هـ ، الموافـق ٣٠ مـن أغسطس ٢٠١٨م .

مقـرهـا : محافظة مسقـط .

الأهـداف :

تهدف الجمعية إلى مباشرة وممارسة الأنشطة المختلفة في مجالات إنتاج وتسويق وتنمية الثروة السمكية في السلطنة ، وتقديم الخدمات المختلفة لأعضائها ، والإسهام في التنمية الاجتماعية في نطاق ممارسة أنشطتها وأنشطة الفروع التي تنشأ في محافظات السلطنة ، وذلك بهدف رفع مستوى أعضائها وغيرهم اقتصاديا واجتماعيا في إطار الخطة العامة للسلطنة وبما لا يتعارض والمبادئ المتعارف عليها محليا ودوليا ، ولها على الأخص القيام بالآتي :

أ - رسم السياسات العامة التي تسير عليها الجمعية والفروع التابعة لها .

ب - مباشرة أوجه الأنشطة المختلفة في مجالات صيد وإنتاج وتسويق وتصنيع الأسماك .

ج - تزويد أعضائها بأدوات ومعدات الصيد المحلية منها والمستوردة .

د - تمكين أعضائها من امتلاك سفن وقوارب الصيد ولوازمها .

هـ - امتلاك أو تدبير وسائل النقل المجهزة لنقل إنتاج الثروة السمكية .

و - تسويق منتجات الثروة السمكية وإقامة الأسواق والحلقات والمنشآت التسويقية اللازمة لذلك .

ز - إنشاء وإدارة المزارع السمكية التابعة لها .

ح - توفير الخدمات الاجتماعية والاقتصادية لرفع مستوى أعضاء الجمعية والعاملين فيها في مهنة الصيد والاستزراع السمكي ، والقيام بجميع الأعمال المرتبطة باقتصاديات إنتاج الثروة السمكية .

ط - تنفيذ البرامج التدريبية بالتنسيق مع وزارة الزراعة والثروة السمكية والجهات الأخرى .

ي - تنظيم الفعاليات والمهرجانات البحرية التي تخدم مجتمع الصيادين بعد موافقة الجهة المختصة .

ك - المساهمة في الدراسات التي تقوم بها وزارة الزراعة والثروة السمكية والجهات الحكومية ذات الاختصاص والجامعات والمعاهد وغيرها في مجال الثروات البحرية الحية والعمل على تطوير وتنمية قطاع الصيد البحري .

ل - القيام بالاتصال والتواصل مع الأفراد والمؤسسات الأهلية والحكومية الداعمة من أجل الحصول على التمويل والدعم اللازم لتنفيذ وتحقيق ورعاية أنشطة الجمعية والفروع التابعة لها .

إدارة الجمعيــة :

يدير الجمعية مجلس إدارة يتكون من (٥ إلى ١٢) خمسة إلى اثني عشر عضوا ، وتكون مدته (٢) سنتين ، ويجوز انتخاب من تنتهي عضويته .

موارد الجمعيــة :

تتكون الموارد المالية للجمعية من :

- اشتراكات الأعضاء .
- التبرعات والهبات والوصايا ، بشرط موافقة الوزير على قبولها .
- إيرادات الأنشطة .
- الإعانات الحكومية .
- الإيرادات الأخرى المختلفة التي توافق الوزارة عليها .

وزارة العــدل

قــرار لجنة قبـول المحاميـن

رقم ١٣ /٨/ ٢٠١٨

بإعـلان تعديـل بعض مـواد عقـد تأسيـس شركـة مدنيـة للمحامـاة

استنادا إلى قانون المحاماة الصادر بالمرسوم السلطاني رقم ٩٦/١٠٨ ،

وإلى القرار الوزاري رقم ٩٩/٧٠ بشأن الشروط والإجراءات اللازمة لتأسيس الشركات المدنية للمحاماة ،

وإلى قرار لجنة قبول المحامين رقم ٢٠١٣/٨/٣٣ بتعديل عقد تأسيس شركة / قيس الراشدي وشركاه للمحاماة والاستشارات القانونية (شركة مدنية للمحاماة) ،

وإلى اجتماع لجنة قبول المحامين رقم ٢٠١٨/٨ بتاريخ ٤/٧/ ٢٠١٨م ،

وبناء على ما تقتضيه المصلحة العامة ،

تقــرر

المادة الأولــى

تجرى التعديلات المرفقة على عقد تأسيس شركة / سليمان الرواحي وشركاه للمحاماة والاستشارات القانونية (شركة مدنية للمحاماة) .

المادة الثانيــة

ينشر هذا القرار في الجريدة الرسمية ، ويعمل به من تاريخ صدوره .

صدر في : ٢٠ / ١٠ / ١٤٣٩هـ

الموافــق : ٤ / ٧ / ٢٠١٨م

عيسى بن حمد بن محمد العزري

وكيــل الــوزارة

رئيــس لجنــة قبــول المحاميــن

اتفاقيـة تعديـل عقـد تأسيـس

شركة سليمان الرواحي وشركاه للمحاماة والاستشارات القانونية

(شركـة مدنيـة للمحامـاة)

إنه في يوم الأحد الموافق ٢٤ من ديسمبر ٢٠١٧م حررت هذه الاتفاقية بين كل من :

١ - سليمان بن علي بن سالم الرواحي (طـرف أول)

٢ - بشرى إبراهيم محمد النيل (طرف ثـان)

٣ - فيصل يحيى أرباب محمد (طرف ثالث)

٤ - عاطف عبدالله عبد الرحمن (طرف رابع)

حيث إن الأطراف جميعا المالكين لشركة سليمان الرواحي وشركاه للمحاماة والاستشارات القانونية (شركة مدنية للمحاماة)، وذلك بموجب عقد تأسيس الشركة المسجل لدى لجنة قبول المحامين والمعلن عنه سلفا عدد الحصص (٤) أربع حصص، حيث يمتلك الطرف الأول حصة قيمتها (١٠٠٠ ر.ع) ألف ريال عماني والطرف الثاني حصة واحدة قيمتها (١٠٠٠ ر.ع) ألف ريال عماني والطرف الثالث حصة واحدة قيمتها (١٠٠٠ ر.ع) ألف ريال عماني والطرف الرابع حصة واحدة قيمتها (١٠٠٠ ر.ع) ألف ريال عماني .

حيث إن الطرفين الثاني والثالث يرغبان في الخروج من الشركة وبيع حصتيهما والبالغ قدرها (٢٠٠٠ ر.ع) ألفا ريال عماني المنوه عنها سلفا للفاضل/ سليمان بن علي بن سالم الرواحي، (الطرف الأول) مقابل مبلغ وقدره (٢٠٠٠ ر.ع) ألفا ريال عماني، ليمتلك الفاضل/ سليمان بن علي بن سالم الرواحي ثلاث حصص في هذه الشركة قيمتها (٣٠٠٠ ر.ع) ثلاثة آلاف ريال عماني، وبناء على رغبة الطرف الثاني والثالث بالخروج من الشركة وبيع حصتيهما بموافقة جميع الشركاء على ذلك، قد اتفقوا على ما يلي :

أولا : يعتبر التمهيد أعلاه جزءا لا يتجزأ من هذه الاتفاقية .

ثانيا : وافق الطرف الثاني على بيع حصته من الشركة بقيمة (١٠٠٠ ر.ع) ألف ريال عماني للفاضل / سليمان بن علي بن سالم الرواحي الطرف الأول .

ثالثـــا : وافق الطرف الثالث على بيع حصته من الشركة بقيمة (١٠٠٠ ر.ع) ألف ريال عماني للفاضل / سليمان بن علي بن سالم الرواحي الطرف الأول .

رابعـــا : تصبح ذمة الطرف الثاني والطرف الثالث بريئة من ثمن حصصهما المباعة وأي حقوق أخرى مترتبة عليها في الحاضر والمستقبل .

خامسا : وافق الأطراف جميعا على خروج الطرف الثاني والطرف الثالث من الشركة وأن ذمتهما أصبحت بريئة من أي حقوق قد تكون للشركة قبلهما ، وأن الشركة لا تطالبهما بأي شيء ولا تستحق منهما أي شيء حالا أو مستقبلا .

سادسا : حررت هذه الاتفاقية من ست نسخ بيد كل طرف نسخة ونسختان تسلمان إلى لجنة قبول المحامين بوزارة العدل بمسقط ، وذلك للتصديق عليها ونشرها .

توقيـع الأطـراف

١ - سليمان بن علي بن سالم الرواحي	التوقيع : .....
٢ - بشرى إبراهيم محمد النيل	التوقيع : .....
٣ - فيصل يحيى أرباب محمد	التوقيع : .....
٤ - عاطف عبدالله عبد الرحمن	التوقيع : .....

وزارة التجـارة والصناعـة

إعـــلان

تعلن دائرة الملكية الفكرية عن طلبات تسجيل العلامات التجارية المقبولة وفقا لأحكام قانون (نظام) العلامات التجارية لدول مجلس التعاون لدول الخليج العربية الصادر بالمرسوم السلطاني رقم ٢٠١٧/٣٣ .

طلب تسجيل العلامة التجارية رقم : ٩٨٦٦٣

في الفئة ٤٣ من أجل السلع/الخدمات :

المطاعم .

مطعم ملك المندي

باســـــــــــم : شركة واحة الهيلة للتجارة ش.م.م

الجنسيـــــــــــة : عمانية

العنـــــــــــوان : ص.ب : ٩١٢ ر.ب : ٢١١ ، سلطنة عمان

تاريخ تقديم الطلب : ٢٠١٥/١٠/٢٧

طلب تسجيل العلامة التجارية رقم : ١٠٠٧٢٣

في الفئة ٣٥ من أجل السلع/الخدمات :

تجارة الملابس والكماليات والعطور والحلي الاصطناعية والعطور ومستحضرات التجميل .

باســـــــــــم : ابن مسعود العلوي للتجارة

الجنسيـــــــــــة : عمانية

العنـــــــــــوان : ص.ب : ٤٦٧ ر.ب : ١٠٠ ، سلطنة عمان

تاريخ تقديم الطلب : ٢٠١٦/٢/١١

طلب تسجيل العلامة التجارية رقم : ١٠٢٦٠٥

في الفئة ٤٣ من أجل السلع/الخدمات :

المقاهي .

باســــــــــــم : شركة أسيل الخد للتجارة والمقاولات - تضامنية

الجنسيـــــــــــة : عمانية

العنـــــــــــوان : ولاية صحار ، محافظة شمال الباطنة ، سلطنة عمان

تاريخ تقديم الطلب : ٢٠١٦/٥/١٨

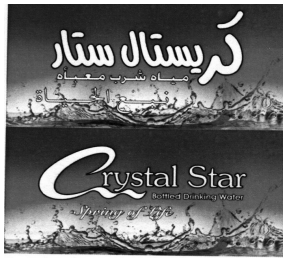

طلب تسجيل العلامة التجارية رقم : ١٠٤٧٣٩

في الفئة ٣٢ من أجل السلع/الخدمات :

العصائر والمياه المعدنية والغازية .

باســــــــــــم : فرسان الغرب للتجارة

الجنسيـــــــــــة : عمانية

العنـــــــــــوان : ص.ب : ١١٤ ر.ب : ٣٢٤ ، سلطنة عمان

تاريخ تقديم الطلب : ٢٠١٦/٩/٢١

مؤسسة ناصر السناني المتحدة
Nasser AlSinani United Enterprices

طلب تسجيل العلامة التجارية رقم : ١٠٦٨٥٧

في الفئة ٣٥ من أجل السلع/الخدمات :

إدارة وتوجيه أعمال الشركة .

باســــــــــــم : مؤسسة ناصر السناني المتحدة للتجارة والمقاولات

الجنسيـــــــــــة : عمانية

العنـــــــــــوان : ص.ب : ٩٣ ر.ب : ٣١٦ ولايـة السويـق ، محافظة شمال الباطنة ، سلطنة عمان

تاريخ تقديم الطلب : ٢٠١٦/١٢/٢٩

مغسلة اللؤلؤ و المرجان ش م م
Pearl & Coral Laundry LLC

طلب تسجيل العلامة التجارية رقم : ١٠٧٠٥٧

في الفئة ٣٧ من أجل السلع/الخدمات :

غسيل وكي الملابس .

باســــــــــــم : مغسلة اللؤلؤ والمرجان

الجنسيـــــــــــة : عمانية

العنـــــــــــوان : ص.ب : ١١٥ ر.ب : ١١٢ ، سلطنة عمان

تاريخ تقديم الطلب : ٢٠١٧/١/١١

طلب تسجيل العلامة التجارية رقم : ١٠٨٥٣٠

NOOR AL AQAR SHOPPING نور العقر للتسوق

في الفئة ٣٥ من أجل السلع/الخدمات :

تجارة القرطاسية والأدوات المكتبية واللعب والألعاب بكافة أنواعها وتجارة العطور ومستحضرات التجميل وصابون الزينة وتجارة الأحذية والأجهزة المنزلية وتجارة الأدوات والأواني المنزلية ومحلات البقالة والسوبرماركت وتجارة الحلويات وتجارة الملابس .

باســـــــــــم : شركة ربات الزعفران للتجارة ش.م.م

الجنسيـــــــــة : عمانية

العنـــــــــوان : ولاية صحار ، محافظة شمال الباطنة ، سلطنة عمان

تاريخ تقديم الطلب : ٢٠١٧/٣/١٥

طلب تسجيل العلامة التجارية رقم : ١١١٤٥٦

INT'L ROYAL KITCHENS دولي للمطابخ الملكية

في الفئة ٣٥ من أجل السلع/الخدمات :

البيع بالتجزئة في المتاجر المتخصصة لمعدات الفنادق والمطاعم والمطابخ .

باســـــــــــم : السور الذهبي المميز للتجارة والمقاولات

الجنسيـــــــــة : عمانية

العنـــــــــوان : ولاية صحم ، محافظة شمال الباطنة ، سلطنة عمان

تاريخ تقديم الطلب : ٢٠١٧/٧/١٨

طلب تسجيل العلامة التجارية رقم : ١١٢٨٣٤

في الفئة ٣٠ من أجل السلع/الخدمات :

منتجات المخابز والحلويات .

باســــــــــــم : شركة سما رزات للتجارة

الجنسيـــــــــــة : عمانية

العنـــــــــــوان : ولاية صلالة ، محافظة ظفار ، سلطنة عمان

تاريخ تقديم الطلب : ٢٠١٧/٩/١٧

طلب تسجيل العلامة التجارية رقم : ١١٣٨٦٢

حلوى الكامل

في الفئة ٣٠ من أجل السلع/الخدمات :

الحلوى العمانية .

باســــــــــــم : علي بن سالم بن سليم الهاشمي

الجنسيـــــــــــة : عمانية

العنـــــــــــوان : ص.ب : ٣٩ ر.ب : ٤١٢ ، سلطنة عمان

تاريخ تقديم الطلب : ٢٠١٧/١٠/٢٥

طلب تسجيل العلامة التجارية رقم : ١١٤٨٧١

في الفئة ٤٣ من أجل السلع/الخدمات :

المقاهي .

باســــــــــــم : قلعة بني سعيد للتجارة

الجنسيـــــــــــة : عمانية

العنـــــــــــوان : ولاية صحم ، محافظة شمال الباطنة ، سلطنة عمان

تاريخ تقديم الطلب : ٢٠١٧/١١/٣٠

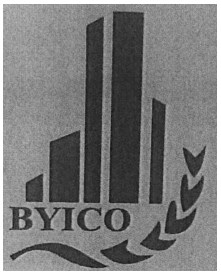

طلب تسجيل العلامة التجارية رقم : ١١٥١٠٧

في الفئة ٣٧ من أجل السلع/الخدمات :

مقاولات البناء والتشييد .

باســــــــــــم : شركة ابن يوسف العالمية للتجارة والمقاولات - توصية

الجنسيـــــــــــة : عمانية

العنـــــــــــوان : ولاية صحار ، محافظة شمال الباطنة ، سلطنة عمان

تاريخ تقديم الطلب : ٢٠١٧/١٢/١٢

طلب تسجيل العلامة التجارية رقم : ١١٥٧٦١

في الفئة ٣٥ من أجل السلع/الخدمات :

بيع الملابس الجاهزة والكماليات والأحذية .

باســــــــــــم : معالم وادي نام الحديثة

الجنسيـــــــــــة : عمانية

العنـــــــــــوان : سلطنة عمان

تاريخ تقديم الطلب : ٢٠١٨/١/٤

طلب تسجيل العلامة التجارية رقم : ١١٧٣٩٢

في الفئة ٤٣ من أجل السلع/الخدمات :

مطعم .

باســــــــــــم : يونس بن محمد كرم البلوشي للتجارة

الجنسيـــــــــــة : عمانية

العنـــــــــــوان : ولاية شناص ، محافظة شمال الباطنة ، سلطنة عمان

تاريخ تقديم الطلب : ٢٠١٨/٣/٥

طلب تسجيل العلامة التجارية رقم : ١١٧٤٤٨

في الفئة ٤١ من أجل السلع/الخدمات :

الأندية الصحية .

باســــــــــــم : مؤسسة حمزة باعمر للتجارة

الجنسيـــــــــــة : عمانية

العنـــــــــــوان : ولاية صلالة ، محافظة ظفار ، سلطنة عمان

تاريخ تقديم الطلب : ٢٠١٨/٣/٧

طلب تسجيل العلامة التجارية رقم : ١١٧٦٤٩

في الفئة ٤٠ من أجل السلع/الخدمات :

تفصيل وخياطة الملابس النسائية العربية وغير العربية .

باســــــــــــم : محمد الروشدي وشريكه ش.م.م

الجنسيـــــــــــة : عمانية

العنـــــــــــوان : ولاية صحار ، محافظة شمال الباطنة ، سلطنة عمان

تاريخ تقديم الطلب : ٢٠١٨/٣/١٤

طلب تسجيل العلامة التجارية رقم : ١١٧٦٥٣

في الفئة ٣٧ من أجل السلع/الخدمات :

غسيل جميع الملابس والمنسوجات ، كي ملابس .

باســــــــــــم : سما التقدم ش.م.م

الجنسيـــــــــــة : عمانية

العنـــــــــــوان : الغبرة الشمالية ، سلطنة عمان

تاريخ تقديم الطلب : ٢٠١٨/٣/١٤

طلب تسجيل العلامة التجارية رقم : ١١٧٧٢٦

في الفئة ٤٢ من أجل السلع/الخدمات :

تقنية المعلومات .

باســــــــــــم : أوتاد للتقنية الرائدة ش.م.م

الجنسيـــــــــــة : عمانية

العنـــــــــــوان : ص.ب : ٩٧٩ ر.ب : ١٠٠ ، سلطنة عمان

تاريخ تقديم الطلب : ٢٠١٨/٣/١٨

طلب تسجيل العلامة التجارية رقم : ١١٧٨٦٦

في الفئة ٣٩ من أجل السلع/الخدمات :

أنشطة مشغلي الجولات السياحية .

باســــــــــــم : الجبال الحجرية للسفر والسياحة ش.م.م

الجنسيـــــــــــة : عمانية

العنـــــــــــوان : ص.ب : ٦٩٠ ر.ب : ١١١ ، سلطنة عمان

تاريخ تقديم الطلب : ٢٠١٨/٣/٢٢

طلب تسجيل العلامة التجارية رقم : ١١٧٨٦٧

في الفئة ٣٩ من أجل السلع/الخدمات :

أنشطة مشغلي الجولات السياحية .

باســــــــــــم : الجبال الحجرية للسفر والسياحة ش.م.م

الجنسيـــــــــــة : عمانية

العنـــــــــــوان : ص.ب : ٦٩٠ ر.ب : ١١١ ، سلطنة عمان

تاريخ تقديم الطلب : ٢٠١٨/٣/٢٢

صقور البوادي
SUKOORALBAWADY

طلب تسجيل العلامة التجارية رقم : ١١٨٠١٢

في الفئة ٤٣ من أجل السلع/الخدمات :

مطعم .

باســــــــــــم : سما التقدم ش.م.م

الجنسيـــــــــــة : عمانية

العنـــــــــــوان : ص.ب : ١٦٠٢ ر.ب : ١٣٠ ، سلطنة عمان

تاريخ تقديم الطلب : ٢٠١٨/٣/٢٧

طلب تسجيل العلامة التجارية رقم : ١١٨٤٣٠

في الفئة ٤٣ من أجل السلع/الخدمات :

قاعات وصالات الأفراح .

باســــــــــــم : حمد بن راشد بن عامر القريني

الجنسيـــــــــــة : عمانية

العنـــــــــــوان : ولاية صحار ، محافظة شمال الباطنة ، سلطنة عمان

تاريخ تقديم الطلب : ٢٠١٨/٤/١١

طلب تسجيل العلامة التجارية رقم : ١١٨٥٧١

في الفئة ٤٣ من أجل السلع/الخدمات :

مقهـــى .

باســـــــــــم : شركة ميدان الفنية للتجارة ش.م.م

الجنسيـــــــــة : عمانية

العنـــــــــوان : ص.ب : ١٨٩٥ ر.ب : ١٣٠ ، سلطنة عمان

تاريخ تقديم الطلب : ٢٠١٨/٤/١٨

طلب تسجيل العلامة التجارية رقم : ١١٩٠٢٦

في الفئة ٣٩ من أجل السلع/الخدمات :

أنشطة التعبئة والتغليف (لحساب الغير) .

باســـــــــــم : مشتريات التجارة العالمية ش.م.م (شركة منطقة حرة)

الجنسيـــــــــة : عمانية

العنـــــــــوان : ولاية صحار ، محافظة شمال الباطنة ، سلطنة عمان

تاريخ تقديم الطلب : ٢٠١٨/٥/٦

طلب تسجيل العلامة التجارية رقم : ١١٩١٦٨

في الفئة ٣٥ من أجل السلع/الخدمات :

مكاتب التصدير والاستيراد .

رعاية للشحن اللوجستية ش.م.م
freightcare
LOGISTICS LLC

باســــــــــــم : رعاية للشحن اللوجستية ش.م.م

الجنسيـــــــــــة : عمانية

العنـــــــــــوان : ص.ب : ٤١٧٣ ر ب : ١١٢ ، سلطنة عمان

تاريخ تقديم الطلب : ٢٠١٨/٥/٩

طلب تسجيل العلامة التجارية رقم : ١١٩٢٧٢

في الفئة ٤٣ من أجل السلع/الخدمات :

محلات الوجبات السريعة .

Colpop
كولبوب

باســــــــــــم : الاتجاهات الأربعة المتحدة

الجنسيـــــــــــة : عمانية

العنـــــــــــوان : ص.ب : ٢٣٩ ر.ب : ٣١١ ولاية صحار ، محافظة شمال الباطنة ، سلطنة عمان

تاريخ تقديم الطلب : ٢٠١٨/٥/١٣

طلب تسجيل العلامة التجارية رقم : ١١٩٣٦٠

في الفئة ٣٥ من أجل السلع/الخدمات :

البيع بالتجزئة في المتاجر المتخصصة للحلوى العمانية .

تاج الملوك للحلوى العمانية
Taj Al Malook Omani Halwa

باســــــــــــم : لولوة مزون للتجارة - توصية

الجنسيـــــــــــة : عمانية

العنـــــــــــوان : ص.ب : ٤٥٤ ر.ب : ٤١١ ، سلطنة عمان

تاريخ تقديم الطلب : ٢٠١٨/٥/١٥

طلب تسجيل العلامة التجارية رقم : ١١٩٥١٩

في الفئة ٤١ من أجل السلع/الخدمات :

حضانة أطفال .

حضانة البيان

باســــــــــــم : روافد الأنوار للتجارة

الجنسيـــــــــــة : عمانية

العنـــــــــــوان : سلطنة عمان

تاريخ تقديم الطلب : ٢٠١٨/٥/٢٢

مدرسة رواد البيان

طلب تسجيل العلامة التجارية رقم : ١١٩٥٢٠

في الفئة ٤١ من أجل السلع/الخدمات :

خدمات تعليمية .

باســــــــــــم : روافد الأنوار للتجارة

الجنسيـــــــــــة : عمانية

العنـــــــــــوان : سلطنة عمان

تاريخ تقديم الطلب : ٢٠١٨/٥/٢٢

أكاديمية التدريب الوطنية

طلب تسجيل العلامة التجارية رقم : ١١٩٦٣٨

في الفئة ٤١ من أجل السلع/الخدمات :

خدمات التعليم والتدريب والاستشارات التربوية .

باســــــــــــم : روافد الأنوار للتجارة

الجنسيـــــــــــة : عمانية

العنـــــــــــوان : ص.ب : ٥٨٤ ر.ب : ٣١٥ ولاية السويق ، سلطنة عمان

تاريخ تقديم الطلب : ٢٠١٨/٥/٢٨

طلب تسجيل العلامة التجارية رقم : ١١٩٦٧٩

في الفئة ٣٥ من أجل السلع/الخدمات :

خدمات البيع بالمفرد والجملة .

براداتـ البحر الأزرق
BLUE SEA COLD STORE

باســــــــــــم : العذق الحديثة

الجنسيـــــــــــة : عمانية

العنـــــــــــوان : ص.ب : ٣٢٧ ر.ب : ٦١٤ ، سلطنة عمان

تاريخ تقديم الطلب : ٢٠١٨/٥/٢٨

طلب تسجيل العلامة التجارية رقم : ١١٩٧٦١

في الفئة ٣٥ من أجل السلع/الخدمات :

المجوهرات والمصوغات .

بسمه للمجوهرات
BASMA JEWELLERY

باســــــــــــم : أبو عمر للأعمال

الجنسيـــــــــــة : عمانية

العنـــــــــــوان : ص.ب : ١٣٥٨ ر.ب : ١١٤ ، سلطنة عمان

تاريخ تقديم الطلب : ٢٠١٨/٦/٣

طلب تسجيل العلامة التجارية رقم : ١١٩٨٠٣

في الفئة ١١ من أجل السلع/الخدمات :

السخانات والحنفيات .

باســــــــــــم : شركة موجة بالمو ش.م.م

الجنسيـــــــــــة : عمانية

العنـــــــــــوان : ص.ب : ٢٥٢٧ ر.ب : ١٣٠ ، سلطنة عمان

تاريخ تقديم الطلب : ٢٠١٨/٦/٤

طلب تسجيل العلامة التجارية رقم : ١١٩٩٠٣

في الفئة ٤٣ من أجل السلع/الخدمات :

مطاعم .

LAZAK SHELL DAYYER

باســــــــــــم : صقور جبال مسقط

الجنسيـــــــــــة : عمانية

العنـــــــــــوان : ص.ب : ٥٢ ر.ب : ١٣٠ ، سلطنة عمان

تاريخ تقديم الطلب : ٢٠١٨/٦/١٠

طلب تسجيل العلامة التجارية رقم : ١١٩٩٣٠

في الفئة ٣٥ من أجل السلع/الخدمات :

أعمال مكتبية وقرطاسية .

مكتبة أنوار البيان التعليمية

باســــــــــــم : مؤسسة روافد الأنوار للتجارة

الجنسيـــــــــــة : عمانية

العنـــــــــــوان : ص.ب : ٢٢٢٩ ر.ب : ١١١ ، سلطنة عمان

تاريخ تقديم الطلب : ٢٠١٨/٦/١١

طلب تسجيل العلامة التجارية رقم : ١١٩٩٥٩

في الفئة ٤١ من أجل السلع/الخدمات :

حديقة حيوانات .

باســــــــــــم : سعيد بن خلفان بن مسلم المعمري للتجارة

الجنسيـــــــــــة : عمانية

العنـــــــــــوان : ص.ب : ١٦٤ ر.ب : ٤١٣ ولاية إبراء ، محافظة شمال الشرقية ، سلطنة عمان

تاريخ تقديم الطلب : ٢٠١٨/٦/١٢

طلب تسجيل العلامة التجارية رقم : ١١٩٩٧٩

في الفئة ٣٥ من أجل السلع/الخدمات :

المواد الغذائية .

صقور جبال مسقط
Falcon of Muscat Mountains

باســــــــــــم : صقور جبال مسقـــط ش.م.م

الجنسيـــــــــــة : عمانية

العنـــــــــــوان : ص.ب : ٢٦٦٨ ر.ب : ١١١ ، سلطنة عمان

تاريخ تقديم الطلب : ٢٠١٨/٦/١٢

طلب تسجيل العلامة التجارية رقم : ١١٩٩٨٨

في الفئة ٣٥ من أجل السلع/الخدمات :

البيع بالتجزئة في المتاجر المتخصصة للأغذية الخاصة والصحية .

وان للتغذية
ONE NUTRITION

باســــــــــــم : مسقط للمكملات الغذائية

الجنسيـــــــــــة : عمانية

العنـــــــــــوان : ص.ب : ٦٩١ ر.ب : ١١٤ ، سلطنة عمان

تاريخ تقديم الطلب : ٢٠١٨/٦/١٣

طلب تسجيل العلامة التجارية رقم : ١٢٠١٥٦

في الفئة ٣٥ من أجل السلع/الخدمات :

البيع بالتجزئة في المتاجر المتخصصة للأدوات والملابس الرياضية ، التموينات ، البرادات محلات البقالة ، البيع بالتجزئة في المتاجر المتخصصة للأحذية ، البيع بالتجزئة في المتاجر المتخصصة للأدوات والأواني المنزلية المتنوعة ، البيع بالتجزئة في المتاجر المتخصصة للحوم ومنتجات اللحوم ، البيع بالتجزئة في المتاجر المتخصصة للساعات وأنواعها ، البيع بالجملة للعطور ومستلزمات التجميل .

باســــــــــــم : الخبت الدولية ش.م.م

الجنسيـــــــــــة : عمانية

العنـــــــــــوان : ص.ب : ٢٢٣ ر.ب : ٢١٩ ، سلطنة عمان

تاريخ تقديم الطلب : ٢٠١٨/٦/٢٤

طلب تسجيل العلامة التجارية رقم : ١٢٠١٥٨

في الفئة ٣٥ من أجل السلع/الخدمات :

بيع الإلكترونيات .

باســــــــــــم : خليج مسقط الدولية ش.م.م

الجنسيـــــــــــة : عمانية

العنـــــــــــوان : ص.ب : ١٠٢٧ ر.ب : ١١٧ ، سلطنة عمان

تاريخ تقديم الطلب : ٢٠١٨/٦/٢٤

طلب تسجيل العلامة التجارية رقم : ١٢٠١٩٧

الموج الازرق للرياضة

في الفئة ٣٥ من أجل السلع/الخدمات :

البيع بالتجزئة في المتاجر المتخصصة للأدوات والملابس الرياضية ، تفصيل وخياطة الملابس الرياضية .

باســــــــــــم : أطلال السور للتجارة

الجنسيـــــــــــة : عمانية

العنـــــــــــوان : ولاية صحم ، محافظة شمال الباطنة ، سلطنة عمان

تاريخ تقديم الطلب : ٢٠١٨/٦/٢٥

طلب تسجيل العلامة التجارية رقم : ١٢٠٢٦٧

بيوفاك للأدوية البيطرية

في الفئة ٣٥ من أجل السلع/الخدمات :

بيع الأدوية والمعدات البيطرية .

باســــــــــــم : أوصاف المدينة للتجارة

الجنسيـــــــــــة : عمانية

العنـــــــــــوان : ولاية الرستاق ، محافظة جنوب الباطنة ، سلطنة عمان

تاريخ تقديم الطلب : ٢٠١٨/٦/٢٧

طلب تسجيل العلامة التجارية رقم : ١٢٠٣٤٢

في الفئة ٤٣ من أجل السلع/الخدمات :

المقاهي التي تقدم مشروبات بشكل أساسي ، المقاهي التي تقدم وجبات بشكل أساسي ، مطاعـم .

باســــــــــــم : دار العمران المتميز للتجارة والمقاولات

الجنسيـــــــــــة : عمانية

العنـــــــــــوان : ص.ب : ٢٣ ر.ب : ٣٢١ ولاية صحار ، محافظة شمال الباطنة ، سلطنة عمان

تاريخ تقديم الطلب : ٢٠١٨/٧/١

طلب تسجيل العلامة التجارية رقم : ١٢٠٣٥٨

في الفئة ٤٤ من أجل السلع/الخدمات :

تصفيف الشعر وأنواع التجميل .

باســــــــــــم : بهجة الزين للتجارة

الجنسيـــــــــــة : عمانية

العنـــــــــــوان : ولاية صحار ، محافظة شمال الباطنة ، سلطنة عمان

تاريخ تقديم الطلب : ٢٠١٨/٧/١

طلب تسجيل العلامة التجارية رقم : ١٢٠٤٠٦

في الفئة ٤٣ من أجل السلع/الخدمات :

المقاهي التي تقدم وجبات الطعام بشكل أساسي ، المقاهي التي تقدم مشروبات بشكل أساسي .

باســــــــــــم : طلائع قلعة العوامر للتجارة ش.م.م

الجنسيـــــــــــة : عمانية

العنـــــــــــوان : قلعة العوامر ، ولاية إزكي ، محافظة الداخلية ، سلطنة عمان

تاريخ تقديم الطلب : ٢٠١٨/٧/٣

طلب تسجيل العلامة التجارية رقم : ١٢٠٥٩٣

في الفئة ٣٥ من أجل السلع/الخدمات :

البيع بالتجزئة في المتاجر المتخصصة لأدوات السلامة ومعدات إطفاء الحريق والأمن والسلامة والبيع بالتجزئة في المتاجر المتخصصة لكاميرات المراقبة وأنظمة التحكم بالدخول .

باســــــــــــم : شركة العربية العالمية لأنظمة السلامة ش.م.م

الجنسيـــــــــــة : عمانية

العنـــــــــــوان : ص.ب : ٢٦٩١ ر.ب : ١٣٠ ، سلطنة عمان

تاريخ تقديم الطلب : ٢٠١٨/٧/١١

طلب تسجيل العلامة التجارية رقم : ١٢٠٦٦١

في الفئة ٣٥ من أجل السلع/الخدمات :

البيع بالتجزئة في المتاجر المتخصصة للملابس الجاهزة .

باســــــــــــم : المربع الثاني

الجنسيـــــــــــة : عمانية

العنـــــــــــوان : ص.ب : ٥١٥ ر.ب : ٤٣٢ ، سلطنة عمان

تاريخ تقديم الطلب : ٢٠١٨/٧/١٥

طلب تسجيل العلامة التجارية رقم : ١٢٠٦٦٦

في الفئة ٣٥ من أجل السلع/الخدمات :

بيع الهواتف النقالة ومستلزماتها .

باســــــــــــم : شموع الموالح للتجارة

الجنسيـــــــــــة : عمانية

العنـــــــــــوان : ص.ب : ٣٠٣٨ ر.ب : ١١١ ، سلطنة عمان

تاريخ تقديم الطلب : ٢٠١٨/٧/١٥

طلب تسجيل العلامة التجارية رقم : ١٢٠٧١١

في الفئة ٤٣ من أجل السلع/الخدمات :

مقهى ومطعم .

باســــــــــــم : مشاريع التوبي الجديدة

الجنسيـــــــــــة : عمانية

العنـــــــــــوان : الخوض ، ولاية السيب ، سلطنة عمان

تاريخ تقديم الطلب : ٢٠١٨/٧/١٦

طلب تسجيل العلامة التجارية رقم : ١٢٠٧٥٥

في الفئة ٤٣ من أجل السلع/الخدمات :

المقاهي التي تقدم وجبات الطعام بشكل أساسي ، المقاهي التي تقدم مشروبات بشكل أساسي .

باســــــــــــم : أضواء السماء الرائدة

الجنسيـــــــــــة : عمانية

العنـــــــــــوان : ولاية صحار ، محافظة شمال الباطنة ، سلطنة عمان

تاريخ تقديم الطلب : ٢٠١٨/٧/١٧

طلب تسجيل العلامة التجارية رقم : ١٢٠٨٠٦

في الفئة ٤٤ من أجل السلع/الخدمات :

تصفيف الشعر وأنواع التجميل للنساء .

Rahma Al Raisi
• BEAUTY CARE •

باســــــــــــم : رحمة الرئيسية للمشاريع العامة

الجنسيـــــــــــة : عمانية

العنـــــــــــوان : الخوض ، ولاية السيب ، سلطنة عمان

تاريخ تقديم الطلب : ٢٠١٨/٧/١٩

طلب تسجيل العلامة التجارية رقم : ١٢٠٨٤٧

في الفئة ٣٠ من أجل السلع/الخدمات :

الحلوى العمانية .

للصناعة وبيع الحلوى العمانية

باســــــــــــم : مؤسسة عمر الصقري للتجارة

الجنسيـــــــــــة : عمانية

العنـــــــــــوان : سلطنة عمان

تاريخ تقديم الطلب : ٢٠١٨/٧/٢٤

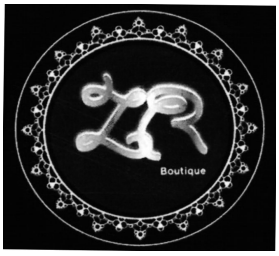

طلب تسجيل العلامة التجارية رقم : ١٢١١٣٣

في الفئة ٤٠ من أجل السلع/الخدمات :

تفصيل وخياطة الملابس .

باســــــــــــم : نسرين الريامية للتجارة

الجنسيـــــــــــة : عمانية

العنـــــــــــوان : ص.ب : ٢٣٦٥ ر.ب : ١٣٠ ، سلطنة عمان

تاريخ تقديم الطلب : ٢٠١٨/٨/٥

طلب تسجيل العلامة التجارية رقم : ١٢١١٨٣

في الفئة ٤٣ من أجل السلع/الخدمات :

المقاهي .

باســــــــــــم : أمداد الذهبية

الجنسيـــــــــــة : عمانية

العنـــــــــــوان : سلطنة عمان

تاريخ تقديم الطلب : ٢٠١٨/٨/٧

طلب تسجيل العلامة التجارية رقم : ١٢١٤٦٢

في الفئة ٤٤ من أجل السلع/الخدمات :

عيادات .

باســــــــــــم : الكوكب المضي الحديث ش.م.م

الجنسيـــــــــــة : عمانية

العنـــــــــــوان : ص.ب : ٧١٩ ر.ب : ١٣٠ ، سلطنة عمان

تاريخ تقديم الطلب : ٢٠١٨/٨/١٦

إعـــلان

تعلن دائرة الملكية الفكرية عن العلامات المسجلة والتي تم التأشير في السجلات بالترخيص بالانتفاع وفقا لأحكام المادة (٢٨) من قانون (نظام) العلامات التجارية لدول مجلس التعاون لدول الخليج العربية الصادر بالمرسوم السلطاني رقم ٢٠١٧/٣٣.

رقـــــم العلامـــــــة : ١٥٠٤٢
الفئـــــــــــــة : ٣٠
تاريـــــخ التسجيـــــل : ٢٠٠٢/١١/٦م
رقم وتاريخ الجريدة التي أشهر بها التسجيل : ٧٢٠ في ٢٠٠٢/٦/١م
اســـــم المالـــــــك : بيماركس ليميتيد
اسم المرخص له بالانتفاع : المؤسسة الثمينة ش م م
الجنسيـــــة والمهنـــــة : عمانية - التجارة والصناعة
العنـــــــــــوان : ص.ب : ٢٨٣ ر.ب : ١١٨
جهـة مشـروع الاستغـلال : سلطنة عمان
تاريـــــخ الترخيـــــص : ٢٠١٨/٩/٩م
تاريـخ التأشيـر بالسجـــل : ٢٠١٨/٩/٩م

رقـــــم العلامـــــــة : ١٠٩٥٢٧
الفئـــــــــــــة : ٤٣
تاريـــــخ التسجيـــــل : ٢٠١٧/٨/٣٠م
رقم وتاريخ الجريدة التي أشهر بها التسجيل : ١١٩٦ في ٢٠١٧/٥/٩م
اســـــم المالـــــــك : شركـة مطعـم عصيـر تايـم - حسيـن عبدالرضـا كراشي وشريكه
اسم المرخص له بالانتفاع : شركة علاء بن عباس بن علي وكراشي ش م م
الجنسيـــــة والمهنـــــة : عمانية - التجارة والصناعة
العنـــــــــــوان : ص.ب : ٢٤٢٠ ر.ب : ١٣٣
جهـة مشـروع الاستغـلال : سلطنة عمان
تاريـــــخ الترخيـــــص : ٢٠١٨/٩/٥م
تاريـخ التأشيـر بالسجـــل : ٢٠١٨/٩/٩م

رقـــــم العلامـــــــة : ١٣٤٧٧٩٦

الفئـــــــــــــــة : ٤٣

تاريـــــخ التسجيـــــل : ٢٠١٧/٦/١م

رقم وتاريخ الجريدة التي أشهر بها التسجيل : ٢٠١٧/٢٠ (جريدة الوايبو) في ٢٠١٧/٦/١م

اســـــم المالـــــــك : جرادي انترناشيونال بيه تي ئي ليمتد

اسم المرخص له بالانتفاع : شركة الشايع الدولية ش.م.م

الجنسيـــــة والمهنـــــة : عمانية - التجارة والصناعة

العنـــــــــــــوان : ص.ب : ٥٢٧ ر.ب : ١١٦

جهـة مشـروع الاستغـلال : سلطنة عمان

تاريـــــخ الترخيـــــص : ٢٠١٨/٩/٥م

تاريـخ التأشيـر بالسجـــل : ٢٠١٨/٩/٩م

رقـــــم العلامـــــــة : ١٣٥١٠٧٦

الفئـــــــــــــــة : ٣٧

تاريـــــخ التسجيـــــل : ٢٠١٧/٦/٢٢م

رقم وتاريخ الجريدة التي أشهر بها التسجيل : ٢٠١٧/٢٣ (جريدة الوايبو) في ٢٠١٧/٦/٢٢م

اســـــم المالـــــــك : جرادي انترناشيونال بيه تي ئي ليمتد

اسم المرخص له بالانتفاع : شركة الشايع الدولية ش.م.م

الجنسيـــــة والمهنـــــة : عمانية - التجارة والصناعة

العنـــــــــــــوان : ص.ب : ٥٢٧ ر.ب : ١١٦

جهـة مشـروع الاستغـلال : سلطنة عمان

تاريـــــخ الترخيـــــص : ٢٠١٨/٩/٥م

تاريـخ التأشيـر بالسجـــل : ٢٠١٨/٩/٩م

رقـــــم العلامـــــــة : ٦٩٣٨٤

الفئـــــــــــــــة : ٣

تاريـــــخ التسجيـــــل : ٢٠١٢/٨/٢٥م

رقم وتاريخ الجريدة التي أشهر بها التسجيل : ٩٦٦ في ٢٠١٢/٣/٢٤م

اســـــم المالـــــــك : بورا كرييشنز اس ال

اسم المرخص له بالانتفاع : كوسنوفا جي ام بي اتش

الجنسيـــــة والمهنـــــة : ألمانية - التجارة والصناعة

العنـــــــــــــوان : ام لايسمبارك ٢ - ٦٥٨٤٣ سولز باخ

جهـة مشـروع الاستغـلال : ألمانيا

تاريـــــخ الترخيـــــص : ٢٠١٨/٧/١٩م

تاريـخ التأشيـر بالسجـــل : ٢٠١٨/٧/٢٢م

رقـــــم العلامـــــــة : ٧٨٠١١٠

الفئـــــــــــــــة : ٣

تاريـــــخ التسجيـــــل : ٢٠٠٨/١/٣١م

رقم وتاريخ الجريدة التي أشهر بها التسجيل : ٢٠٠٨/٣ (جريدة الوايبو) في ٢٠٠٨/٢/٢١م

اســـــم المالـــــــك : بورا كرييشنز اس ال

اسم المرخص له بالانتفاع : كوسنوفا جي ام بي اتش

الجنسيـــــة والمهنـــــة : ألمانية - التجارة والصناعة

العنـــــــــــــوان : ام لايسمبارك ٢ - ٦٥٨٤٣ سولز باخ

جهـة مشـروع الاستغـلال : ألمانيا

تاريـــــخ الترخيـــــص : ٢٠١٨/٧/١٩م

تاريـخ التأشيـر بالسجـــل : ٢٠١٨/٧/٢٢م

رقـــــم العلامـــــــة : ٨١٤٥٩٨

الفئـــــــــــــــة : ٢١

تاريـــــخ التسجيـــــل : ٢٠٠٣/١٢/٢٥م

رقم وتاريخ الجريدة التي أشهر بها التسجيل : ٢٠٠٣/٢٥ (جريدة الوايبو) في ٢٠٠٤/٢/٥م

اســـــم المالـــــــك : بورا كرييشنز اس ال

اسم المرخص له بالانتفاع : كوسنوفا جي ام بي اتش

الجنسيـــــة والمهنـــــة : ألمانية - التجارة والصناعة

العنـــــــــــــوان : ام لايسمبارك ٢ - ٦٥٨٤٣ سولز باخ

جهـة مشـروع الاستغـلال : ألمانيا

تاريـــــخ الترخيـــــص : ٢٠١٨/٧/١٩م

تاريـخ التأشيـر بالسجـــل : ٢٠١٨/٧/٢٢م

رقـــــم العلامـــــــة : ٨٦٥١٣١

الفئـــــــــــــــة : ٣٥

تاريـــــخ التسجيـــــل : ٢٠٠٨/١/٢٤م

رقم وتاريخ الجريدة التي أشهر بها التسجيل : ٢٠٠٨/٢ (جريدة الوايبو) في ٢٠٠٨/٢/١٤م

اســـــم المالـــــــك : بورا كرييشنز اس ال

اسم المرخص له بالانتفاع : كوسنوفا جي ام بي اتش

الجنسيـــــة والمهنـــــة : ألمانية - التجارة والصناعة

العنـــــــــــــوان : ام لايسمبارك ٢ - ٦٥٨٤٣ سولز باخ

جهـة مشـروع الاستغـلال : ألمانيا

تاريـــــخ الترخيـــــص : ٢٠١٨/٧/١٩م

تاريـخ التأشيـر بالسجـــل : ٢٠١٨/٧/٢٢م

رقـــــم العلامـــــــة : ٨٧٥٣٥١

الفئـــــــــــــــة : ٣٥

تاريـــــخ التسجيـــــل : ٢٠٠٧/١١/٣١م

رقم وتاريخ الجريدة التي أشهر بها التسجيل : ٢٠٠٨/٤ (جريدة الوايبو) في ٢٠٠٨/٢/٢٨م

اســـــم المالـــــــك : بورا كرييشنز اس ال

اسم المرخص له بالانتفاع : كوسنوفا جي ام بي اتش

الجنسيـــــة والمهنـــــة : ألمانية - التجارة والصناعة

العنـــــــــــــوان : ام لايسمبارك ٢ - ٦٥٨٤٣ سولز باخ

جهـة مشـروع الاستغـلال : ألمانيا

تاريـــــخ الترخيـــــص : ٢٠١٨/٧/١٩م

تاريـخ التأشيـر بالسجـــل : ٢٠١٨/٧/٢٢م

رقـــــم العلامـــــــة : ١٠٦٥٠٧٤

الفئـــــــــــــــة : ٣

تاريـــــخ التسجيـــــل : ٢٠٠٨/٢/٧م

رقم وتاريخ الجريدة التي أشهر بها التسجيل : ٢٠٠٨/٤ (جريدة الوايبو) في ٢٠٠٨/٢/٢٨م

اســـــم المالـــــــك : بورا كرييشنز اس ال

اسم المرخص له بالانتفاع : كوسنوفا جي ام بي اتش

الجنسيـــــة والمهنـــــة : ألمانية - التجارة والصناعة

العنـــــــــــــوان : ام لايسمبارك ٢ - ٦٥٨٤٣ سولز باخ

جهـة مشـروع الاستغـلال : ألمانيا

تاريـــــخ الترخيـــــص : ٢٠١٨/٧/١٩م

تاريـخ التأشيـر بالسجـــل : ٢٠١٨/٧/٢٢م

رقـــــم العلامـــــــة : ١٠٨٣٠٨٩

الفئـــــــــــــــة : ٢٥

تاريـــــخ التسجيـــــل : ٢٠١١/٧/٢١م

رقم وتاريخ الجريدة التي أشهر بها التسجيل : ٢٠١١/٢٧ (جريدة الوايبو) في ٢٠١١/٧/٢٨م

اســـــم المالـــــــك : بورا كرييشنز اس ال

اسم المرخص له بالانتفاع : كوسنوفا جي ام بي اتش

الجنسيـــــة والمهنـــــة : ألمانية - التجارة والصناعة

العنـــــــــــــوان : ام لايسمبارك ٢ - ٦٥٨٤٣ سولز باخ

جهـة مشـروع الاستغـلال : ألمانيا

تاريـــــخ الترخيـــــص : ٢٠١٨/٧/١٩م

تاريـخ التأشيـر بالسجـــل : ٢٠١٨/٧/٢٢م

رقـــــم العلامـــــــة : ١١٦٧٣٣٦

الفئـــــــــــــــة : ٣

تاريـــــخ التسجيـــــل : ٢٠١٣/٧/١٨م

رقم وتاريخ الجريدة التي أشهر بها التسجيل : ٢٠١٣/٢٧ (جريدة الوايبو) في ٢٠١٣/٧/٢٥م

اســـــم المالـــــــك : بورا كرييشنز اس ال

اسم المرخص له بالانتفاع : كوسنوفا جي ام بي اتش

الجنسيـــــة والمهنـــــة : ألمانية - التجارة والصناعة

العنـــــــــــــوان : ام لايسمبارك ٢ - ٦٥٨٤٣ سولز باخ

جهـة مشـروع الاستغـلال : ألمانيا

تاريـــــخ الترخيـــــص : ٢٠١٨/٧/١٩م

تاريـخ التأشيـر بالسجـــل : ٢٠١٨/٧/٢٢م

رقـــــم العلامـــــــة : ١٢١٤٤٦٩

الفئـــــــــــــــة : ٣

تاريـــــخ التسجيـــــل : ٢٠١٤/٨/٢٨م

رقم وتاريخ الجريدة التي أشهر بها التسجيل : ٢٠١٤/٣٣ (جريدة الوايبو) في ٢٠١٤/٨/٢٨م

اســـــم المالـــــــك : بورا كرييشنز اس ال

اسم المرخص له بالانتفاع : كوسنوفا جي ام بي اتش

الجنسيـــــة والمهنـــــة : ألمانية - التجارة والصناعة

العنـــــــــــــوان : ام لايسمبارك ٢ - ٦٥٨٤٣ سولز باخ

جهـة مشـروع الاستغـلال : ألمانيا

تاريـــــخ الترخيـــــص : ٢٠١٨/٧/١٩م

تاريـخ التأشيـر بالسجـــل : ٢٠١٨/٧/٢٢م

رقـــــم العلامـــــــة : ١٢٣٠٣٦٦

الفئـــــــــــــــة : ٣

تاريـــــخ التسجيـــــل : ٢٠١٥/٢/٥م

رقم وتاريخ الجريدة التي أشهر بها التسجيل : ٢٠١٤/٥١ (جريدة الوايبو) في ٢٠١٥/١/١م

اســـــم المالـــــــك : بورا كرييشنز اس ال

اسم المرخص له بالانتفاع : كوسنوفا جي ام بي اتش

الجنسيـــــة والمهنـــــة : ألمانية - التجارة والصناعة

العنـــــــــــــوان : ام لايسمبارك ٢ - ٦٥٨٤٣ سولز باخ

جهـة مشـروع الاستغـلال : ألمانيا

تاريـــــخ الترخيـــــص : ٢٠١٨/٧/١٩م

تاريـخ التأشيـر بالسجـــل : ٢٠١٨/٧/٢٢م

رقـــــم العلامـــــــة : ١٢٣٠٣٧٣

الفئـــــــــــــــة : ٣

تاريـــــخ التسجيـــــل : ٢٠١٥/١/١م

رقم وتاريخ الجريدة التي أشهر بها التسجيل : ٢٠١٤/٥١ (جريدة الوايبو) في ٢٠١٥/١/١م

اســـــم المالـــــــك : بورا كرييشنز اس ال

اسم المرخص له بالانتفاع : كوسنوفا جي ام بي اتش

الجنسيـــــة والمهنـــــة : ألمانية - التجارة والصناعة

العنـــــــــــــوان : ام لايسمبارك ٢ - ٦٥٨٤٣ سولز باخ

جهـة مشـروع الاستغـلال : ألمانيا

تاريـــــخ الترخيـــــص : ٢٠١٨/٧/١٩م

تاريـخ التأشيـر بالسجـــل : ٢٠١٨/٧/٢٢م

رقـــــم العلامـــــــة : ١٢٣٢٩٢١

الفئـــــــــــــــة : ٤٤

تاريـــــخ التسجيـــــل : ٢٠١٥/١/٢٩م

رقم وتاريخ الجريدة التي أشهر بها التسجيل : ٢٠١٥/٣ (جريدة الوايبو) في ٢٠١٥/١/٢٩م

اســـــم المالـــــــك : بورا كرييشنز اس ال

اسم المرخص له بالانتفاع : كوسنوفا جي ام بي اتش

الجنسيـــــة والمهنـــــة : ألمانية - التجارة والصناعة

العنـــــــــــــوان : ام لايسمبارك ٢ - ٦٥٨٤٣ سولز باخ

جهـة مشـروع الاستغـلال : ألمانيا

تاريـــــخ الترخيـــــص : ٢٠١٨/٧/١٩م

تاريـخ التأشيـر بالسجـــل : ٢٠١٨/٧/٢٢م

رقـــــم العلامـــــــة : ١٢٣٣٢٥٧

الفئـــــــــــــــة : ٣

تاريـــــخ التسجيـــــل : ٢٠١٥/١/٢٩م

رقم وتاريخ الجريدة التي أشهر بها التسجيل : ٢٠١٥/٣ (جريدة الوايبو) في ٢٠١٥/١/٢٩م

اســـــم المالـــــــك : بورا كرييشنز اس ال

اسم المرخص له بالانتفاع : كوسنوفا جي ام بي اتش

الجنسيـــــة والمهنـــــة : ألمانية - التجارة والصناعة

العنـــــــــــــوان : ام لايسمبارك ٢ - ٦٥٨٤٣ سولز باخ

جهـة مشـروع الاستغـلال : ألمانيا

تاريـــــخ الترخيـــــص : ٢٠١٨/٧/١٩م

تاريـخ التأشيـر بالسجـــل : ٢٠١٨/٧/٢٢م

رقـــــم العلامـــــــة : ١٦٦٢٣

الفئـــــــــــــــة : ٣٩

تاريـــــخ التسجيـــــل : ٢٠٠٨/٤/١٣م

رقم وتاريخ الجريدة التي أشهر بها التسجيل : ٨٤٨ في ٢٠٠٧/١٠/١م

اســـــم المالـــــــك : فانغارد ترايدمارك هولدينغز يو اس ايه ال ال سي

اسم المرخص له بالانتفاع : شركة الجميح لتأجير السيارات

الجنسيـــــة والمهنـــــة : سعودية - التجارة والصناعة

العنـــــــــــــوان : طريـق كوريـس ، شـارع الإمـام الشافعـي ، ص.ب : ٤١٧٧ الرياض ١٤٢١٢

جهـة مشـروع الاستغـلال : المملكة العربية السعودية

تاريـــــخ الترخيـــــص : ٢٠١٨/٧/١٢م

تاريـخ التأشيـر بالسجـــل : ٢٠١٨/٧/١٥م

رقـــــم العلامـــــــة : ١٦٦٢٤

الفئـــــــــــــــة : ٣٩

تاريـــــخ التسجيـــــل : ٢٠٠٨/٤/١٣م

رقم وتاريخ الجريدة التي أشهر بها التسجيل : ٨٤٨ في ٢٠٠٧/١٠/١م

اســـــم المالـــــــك : فانغارد ترايدمارك هولدينغز يو اس ايه ال ال سي

اسم المرخص له بالانتفاع : شركة الجميح لتأجير السيارات

الجنسيـــــة والمهنـــــة : سعودية - التجارة والصناعة

العنـــــــــــــوان : طريـق كوريـس ، شـارع الإمـام الشافعـي ، ص.ب : ٤١٧٧ الرياض ١٤٢١٢

جهـة مشـروع الاستغـلال : المملكة العربية السعودية

تاريـــــخ الترخيـــــص : ٢٠١٨/٧/١٢م

تاريـخ التأشيـر بالسجـــل : ٢٠١٨/٧/١٥م

رقـــــم العلامـــــــة : ٣٣٩٢١

الفئـــــــــــــــة : ٣٩

تاريـــــخ التسجيـــــل : ٢٠٠٥/١٢/٢٤م

رقم وتاريخ الجريدة التي أشهر بها التسجيل : ٧٩٦ في ٢٠٠٥/٨/١م

اســـــم المالـــــــك : فانغارد ترايدمارك هولدينغز يو اس ايه ال ال سي

اسم المرخص له بالانتفاع : شركة الجميح لتأجير السيارات

الجنسيـــــة والمهنـــــة : سعودية - التجارة والصناعة

العنـــــــــــــوان : طريـق كوريـس ، شـارع الإمـام الشافعـي ، ص.ب : ٤١٧٧ الرياض ١٤٢١٢

جهـة مشـروع الاستغـلال : المملكة العربية السعودية

تاريـــــخ الترخيـــــص : ٢٠١٨/٧/١٢م

تاريـخ التأشيـر بالسجـــل : ٢٠١٨/٧/١٥م

رقـــــم العلامـــــــة : ١١٧٩٠٤٦

الفئـــــــــــــــة : ٣٩

تاريـــــخ التسجيـــــل : ٢٠١٣/١٠/٢٤م

رقم وتاريخ الجريدة التي أشهر بها التسجيل : ٢٠١٣/٤١ (جريدة الوايبو) في ٢٠١٣/١٠/٣١م

اســـــم المالـــــــك : فانغارد ترايدمارك هولدينغز يو اس ايه ال ال سي

اسم المرخص له بالانتفاع : شركة الجميح لتأجير السيارات

الجنسيـــــة والمهنـــــة : سعودية - التجارة والصناعة

العنـــــــــــــوان : طريـق كوريـس ، شـارع الإمـام الشافعـي ، ص.ب : ٤١٧٧ الرياض ١٤٢١٢

جهـة مشـروع الاستغـلال : المملكة العربية السعودية

تاريـــخ الترخيـــص : ٢٠١٨/٧/١٢م

تاريـخ التأشيـر بالسجـل : ٢٠١٨/٧/١٥م

رقـــــم العلامـــــــة : ١١٨٠١٦٩

الفئـــــــــــــــة : ٣٩

تاريـــخ التسجيـــــل : ٢٠١٣/١٠/٣١م

رقم وتاريخ الجريدة التي أشهر بها التسجيل : ٢٠١٣/٤٢ (جريدة الوايبو) في ٢٠١٣/١١/٧م

اســـــم المالـــــــك : فانغارد ترايدمارك هولدينغز يو اس ايه ال ال سي

اسم المرخص له بالانتفاع : شركة الجميح لتأجير السيارات

الجنسيـــــة والمهنـــــة : سعودية - التجارة والصناعة

العنـــــــــــــوان : طريـق كوريـس ، شـارع الإمـام الشافعـي ، ص.ب : ٤١٧٧ الرياض ١٤٢١٢

جهـة مشـروع الاستغـلال : المملكة العربية السعودية

تاريـــخ الترخيـــص : ٢٠١٨/٧/١٢م

تاريـخ التأشيـر بالسجـل : ٢٠١٨/٧/١٥م

رقـــــم العلامـــــــة : ١١٨١٠٨٧

الفئـــــــــــــــة : ٣٩

تاريـــــخ التسجيـــــل : ٢٠١٣/١١/٧م

رقم وتاريخ الجريدة التي أشهر بها التسجيل : ٢٠١٣/٤٣ (جريدة الوايبو) في ٢٠١٣/١١/١٤م

اســـــم المالـــــــك : فانغارد ترايدمارك هولدينغز يو اس ايه ال ال سي

اسم المرخص له بالانتفاع : شركة الجميح لتأجير السيارات

الجنسيـــــة والمهنـــــة : سعودية - التجارة والصناعة

العنـــــــــــــوان : طريـق كوريـس ، شـارع الإمـام الشافعـي ، ص.ب : ٤١٧٧ الرياض ١٤٢١٢

جهـة مشـروع الاستغـلال : المملكة العربية السعودية

تاريـــــخ الترخيـــــص : ٢٠١٨/٧/١٢م

تاريـخ التأشيـر بالسجـــل : ٢٠١٨/٧/١٥م

رقـــــم العلامـــــــة : ١١٨٩٧٥٣

الفئـــــــــــــــة : ٣٩

تاريـــــخ التسجيـــــل : ٢٠١٤/١/٢٣م

رقم وتاريخ الجريدة التي أشهر بها التسجيل : ٢٠١٤/٢ (جريدة الوايبو) في ٢٠١٤/١/٢٣م

اســـــم المالـــــــك : فانغارد ترايدمارك هولدينغز يو اس ايه ال ال سي

اسم المرخص له بالانتفاع : شركة الجميح لتأجير السيارات

الجنسيـــــة والمهنـــــة : سعودية - التجارة والصناعة

العنـــــــــــــوان : طريـق كوريـس ، شـارع الإمـام الشافعـي ، ص.ب : ٤١٧٧ الرياض ١٤٢١٢

جهـة مشـروع الاستغـلال : المملكة العربية السعودية

تاريـــــخ الترخيـــــص : ٢٠١٨/٧/١٢م

تاريـخ التأشيـر بالسجـــل : ٢٠١٨/٧/١٥م

رقـــــم العلامـــــــة : ١١٩٤٩٢٢

الفئـــــــــــــــة : ٣٩

تاريـــــخ التسجيـــــل : ٢٠١٤/٣/١٣م

رقم وتاريخ الجريدة التي أشهر بها التسجيل : ٢٠١٤/٩ (جريدة الوايبو) في ٢٠١٤/٣/١٣ م

اســـــم المالـــــــك : فانغارد ترايدمارك هولدينغز يو اس ايه ال ال سي

اسم المرخص له بالانتفاع : شركة الجميح لتأجير السيارات

الجنسيـــــة والمهنـــــة : سعودية - التجارة والصناعة

العنـــــــــــــوان : طريـق كوريـس ، شـارع الإمـام الشافعـي ، ص.ب : ٤١٧٧ الرياض ١٤٢١٢

جهـة مشـروع الاستغـلال : المملكة العربية السعودية

تاريـــــخ الترخيـــــص : ٢٠١٨/٧/١٢م

تاريـخ التأشيـر بالسجـــل : ٢٠١٨/٧/١٥م

رقـــــم العلامـــــــة : ١١٣٨٦٧٩٥

الفئـــــــــــــــة : ٣٩

تاريـــــخ التسجيـــــل : ٢٠١٨/٢/١م

رقم وتاريخ الجريدة التي أشهر بها التسجيل : ٢٠١٨/٣ (جريدة الوايبو) في ٢٠١٨/٢/١م

اســـــم المالـــــــك : فانغارد ترايدمارك هولدينغز يو اس ايه ال ال سي

اسم المرخص له بالانتفاع : شركة الجميح لتأجير السيارات

الجنسيـــــة والمهنـــــة : سعودية - التجارة والصناعة

العنـــــــــــــوان : طريـق كوريـس ، شـارع الإمـام الشافعـي ، ص.ب : ٤١٧٧ الرياض ١٤٢١٢

جهـة مشـروع الاستغـلال : المملكة العربية السعودية

تاريـــــخ الترخيـــــص : ٢٠١٨/٧/١٢م

تاريـخ التأشيـر بالسجـــل : ٢٠١٨/٧/١٥م

رقـــــم العلامـــــــة : ١٣٨٩٣٤٥

الفئـــــــــــــــة : ٣٩

تاريـــــخ التسجيـــــل : ٢٠١٨/٢/١٥م

رقم وتاريخ الجريدة التي أشهر بها التسجيل : ٢٠١٨/٥ (جريدة الوايبو) في ٢٠١٨/٢/١٥م

اســـــم المالـــــــك : فانغارد ترايدمارك هولدينغز يو اس ايه ال ال سي

اسم المرخص له بالانتفاع : شركة الجميح لتأجير السيارات

الجنسيـــــة والمهنـــــة : سعودية - التجارة والصناعة

العنـــــــــــــوان : طريـق كوريـس ، شـارع الإمـام الشافعـي ، ص.ب : ٤١٧٧ الرياض ١٤٢١٢

جهـة مشـروع الاستغـلال : المملكة العربية السعودية

تاريـــــخ الترخيـــــص : ٢٠١٨/٧/١٢م

تاريـخ التأشيـر بالسجـــل : ٢٠١٨/٧/١٥م

رقـــــم العلامـــــــة : ١٦٦٢٣

الفئـــــــــــــــة : ٣٩

تاريـــــخ التسجيـــــل : ٢٠٠٨/٤/١٣م

رقم وتاريخ الجريدة التي أشهر بها التسجيل : ٨٤٨ في ٢٠٠٧/١٠/١م

اســـــم المالـــــــك : فانغـارد ترايـد مـارك هولـدينغـز يو اس ايه ال ال سـي (المرخص له الأول : شركة الجميح لتأجير السيارات)

اسم المرخص له بالانتفاع : الوكالات المتحدة للسفريات ش م م

الجنسيـــــة والمهنـــــة : سعودية - التجارة والصناعة

العنـــــــــــــوان : ص.ب : ٩٨٥ ر.ب : ١١٢ روي

جهـة مشـروع الاستغـلال : سلطنة عمان

تاريـــــخ الترخيـــــص : ٢٠١٨/٦/١٠م

تاريـخ التأشيـر بالسجـــل : ٢٠١٨/٨/٧م

رقـــــم العلامـــــــة : ١٦٦٢٤

الفئـــــــــــــة : ٣٩

تاريـــــخ التسجيـــــل : ٢٠٠٨/٤/١٣م

رقم وتاريخ الجريدة التي أشهر بها التسجيل : ٨٤٨ في ٢٠٠٧/١٠/١م

اســـــم المالـــــــك : فانغـارد ترايـد مـارك هولـدينغـز يو اس ايه ال ال سـي

(المرخص له الأول : شركة الجميح لتأجير السيارات)

اسم المرخص له بالانتفاع : الوكالات المتحدة للسفريات ش م م

الجنسيـــــة والمهنـــــة : سعودية - التجارة والصناعة

العنـــــــــــوان : ص.ب : ٩٨٥ ر.ب : ١١٢ روي

جهـة مشـروع الاستغـلال : سلطنة عمان

تاريـــــخ الترخيـــــص : ٢٠١٨/٦/١٠م

تاريـخ التأشيـر بالسجـــل : ٢٠١٨/٨/٧م

رقـــــم العلامـــــــة : ٣٣٩٢١

الفئـــــــــــــة : ٣٩

تاريـــــخ التسجيـــــل : ٢٠٠٥/١٢/٢٤م

رقم وتاريخ الجريدة التي أشهر بها التسجيل : ٧٩٦ في ٢٠٠٥/٨/١م

اســـــم المالـــــــك : فانغـارد ترايـد مـارك هولـدينغـز يو اس ايه ال ال سـي

(المرخص له الأول : شركة الجميح لتأجير السيارات)

اسم المرخص له بالانتفاع : الوكالات المتحدة للسفريات ش م م

الجنسيـــــة والمهنـــــة : سعودية - التجارة والصناعة

العنـــــــــــوان : ص.ب : ٩٨٥ ر.ب : ١١٢ روي

جهـة مشـروع الاستغـلال : سلطنة عمان

تاريـــــخ الترخيـــــص : ٢٠١٨/٦/١٠م

تاريـخ التأشيـر بالسجـــل : ٢٠١٨/٨/٧م

رقـــــم العلامـــــــة : ١١٧٩٠٤٦

الفئـــــــــــــــة : ٣٩

تاريـــــخ التسجيـــــل : ٢٠١٣/١٠/٢٤م

رقم وتاريخ الجريدة التي أشهر بها التسجيل : ٢٠١٣/٤١ (جريدة الوايبو) في ٢٠١٣/١٠/٣١م

اســـــم المالـــــــك : فانغـارد ترايـد مـارك هولـدينغـز يو اس ايه ال ال سـي

(المرخص له الأول : شركة الجميح لتأجير السيارات)

اسم المرخص له بالانتفاع : الوكالات المتحدة للسفريات ش م م

الجنسيـــــة والمهنـــــة : سعودية - التجارة والصناعة

العنـــــــــــــوان : ص.ب : ٩٨٥ ر.ب : ١١٢ روي

جهـة مشـروع الاستغـلال : سلطنة عمان

تاريـــــخ الترخيـــــص : ٢٠١٨/٦/١٠م

تاريـخ التأشيـر بالسجـــل : ٢٠١٨/٨/٧م

رقـــــم العلامـــــــة : ١١٨٠١٦٩

الفئـــــــــــــــة : ٣٩

تاريـــــخ التسجيـــــل : ٢٠١٣/١٠/٣١م

رقم وتاريخ الجريدة التي أشهر بها التسجيل : ٢٠١٣/٤٢ (جريدة الوايبو) في ٢٠١٣/١١/٧م

اســـــم المالـــــــك : فانغـارد ترايـد مـارك هولـدينغـز يو اس ايه ال ال سـي

(المرخص له الأول : شركة الجميح لتأجير السيارات)

اسم المرخص له بالانتفاع : الوكالات المتحدة للسفريات ش م م

الجنسيـــــة والمهنـــــة : سعودية - التجارة والصناعة

العنـــــــــــــوان : ص.ب : ٩٨٥ ر.ب : ١١٢ روي

جهـة مشـروع الاستغـلال : سلطنة عمان

تاريـــــخ الترخيـــــص : ٢٠١٨/٦/١٠م

تاريـخ التأشيـر بالسجـــل : ٢٠١٨/٨/٧م

رقـــــم العلامـــــــة : ١١٨١٠٨٧

الفئـــــــــــــــة : ٣٩

تاريـــــخ التسجيـــــل : ٢٠١٣/١١/٧م

رقم وتاريخ الجريدة التي أشهر بها التسجيل : ٢٠١٣/٤٣ (جريدة الوايبو) في ٢٠١٣/١١/١٤م

اســـــم المالـــــــك : فانغـارد ترايـد مـارك هولـدينغـز يو اس ايه ال ال سـي

(المرخص له الأول : شركة الجميح لتأجير السيارات)

اسم المرخص له بالانتفاع : الوكالات المتحدة للسفريات ش م م

الجنسيـــة والمهنـــة : سعودية - التجارة والصناعة

العنـــــــــــوان : ص.ب : ٩٨٥ ر.ب : ١١٢ روي

جهـة مشـروع الاستغـلال : سلطنة عمان

تاريـــخ الترخيـــص : ٢٠١٨/٦/١٠م

تاريـخ التأشيـر بالسجـل : ٢٠١٨/٨/٧م

رقـــــم العلامـــــــة : ١١٨٩٧٥٣

الفئـــــــــــــــة : ٣٩

تاريـــــخ التسجيـــــل : ٢٠١٤/١/٢٣م

رقم وتاريخ الجريدة التي أشهر بها التسجيل : ٢٠١٤/٢ (جريدة الوايبو) في ٢٠١٤/١/٢٣م

اســـــم المالـــــــك : فانغـارد ترايـد مـارك هولـدينغـز يو اس ايه ال ال سـي

(المرخص له الأول : شركة الجميح لتأجير السيارات)

اسم المرخص له بالانتفاع : الوكالات المتحدة للسفريات ش م م

الجنسيـــة والمهنـــة : سعودية - التجارة والصناعة

العنـــــــــــوان : ص.ب : ٩٨٥ ر.ب : ١١٢ روي

جهـة مشـروع الاستغـلال : سلطنة عمان

تاريـــخ الترخيـــص : ٢٠١٨/٦/١٠م

تاريـخ التأشيـر بالسجـل : ٢٠١٨/٨/٧م

رقـــــم العلامـــــــة : ١١٩٤٩٢٢

الفئـــــــــــــــة : ٣٩

تاريـــــخ التسجيـــــل : ٢٠١٤/٣/١٣م

رقم وتاريخ الجريدة التي أشهر بها التسجيل : ٢٠١٤/٩ (جريدة الوايبو) في ٢٠١٤/٣/١٣م

اســـــم المالـــــــك : فانغـارد ترايـد مـارك هولـدينغـز يو اس ايه ال ال سـي

(المرخص له الأول : شركة الجميح لتأجير السيارات)

اسم المرخص له بالانتفاع : الوكالات المتحدة للسفريات ش م م

الجنسيـــة والمهنـــــة : سعودية - التجارة والصناعة

العنـــــــــــوان : ص.ب : ٩٨٥ ر.ب : ١١٢ روي

جهـة مشـروع الاستغـلال : سلطنة عمان

تاريـــخ الترخيـــص : ٢٠١٨/٦/١٠م

تاريـخ التأشيـر بالسجـل : ٢٠١٨/٨/٧م

رقـــــم العلامـــــــة : ١٣٨٦٧٩٥

الفئـــــــــــــــة : ٣٩

تاريـــخ التسجيـــــل : ٢٠١٨/٢/١م

رقم وتاريخ الجريدة التي أشهر بها التسجيل : ٢٠١٨/٣ (جريدة الوايبو) في ٢٠١٨/٢/١م

اســـــم المالـــــــك : فانغـارد ترايـد مـارك هولـدينغـز يو اس ايه ال ال سـي

(المرخص له الأول : شركة الجميح لتأجير السيارات)

اسم المرخص له بالانتفاع : الوكالات المتحدة للسفريات ش م م

الجنسيـــة والمهنـــــة : سعودية - التجارة والصناعة

العنـــــــــــوان : ص.ب : ٩٨٥ ر.ب : ١١٢ روي

جهـة مشـروع الاستغـلال : سلطنة عمان

تاريـــخ الترخيـــص : ٢٠١٨/٦/١٠م

تاريـخ التأشيـر بالسجـل : ٢٠١٨/٨/٧م

رقـــــم العلامـــــــة : ١٣٨٩٣٤٥

الفئـــــــــــــــة : ٣٩

تاريـــــخ التسجيـــــل : ٢٠١٨/٢/١٥م

رقم وتاريخ الجريدة التي أشهر بها التسجيل : ٢٠١٨/٥ (جريدة الوايبو) في ٢٠١٨/٢/١٥م

اســـــم المالـــــــك : فانغـارد ترايـد مـارك هولـدينغـز يو اس ايه ال ال سـي

(المرخص له الأول : شركة الجميح لتأجير السيارات)

اسم المرخص له بالانتفاع : الوكالات المتحدة للسفريات ش م م

الجنسيـــــة والمهنـــــة : سعودية - التجارة والصناعة

العنـــــــــــــوان : ص.ب : ٩٨٥ ر.ب : ١١٢ روي

جهـة مشـروع الاستغـلال : سلطنة عمان

تاريـــــخ الترخيـــــص : ٢٠١٨/٦/١٠م

تاريـخ التأشيـر بالسجـــل : ٢٠١٨/٨/٧م

رقـــــم العلامـــــــة : ١٨١٩٧

الفئـــــــــــــــة : ٣٥

تاريـــــخ التسجيـــــل : ٢٠٠٤/٧/١٠م

رقم وتاريخ الجريدة التي أشهر بها التسجيل : ٧٦٦ في ٢٠٠٤/٥/٣م

اســـــم المالـــــــك : بى دبليو سي بزنيس ترست

اسم المرخص له بالانتفاع : برايس وترهاوس كويرز ش م م

الجنسيـــــة والمهنـــــة : عمانية - التجارة والصناعة

العنـــــــــــــوان : ص.ب : ٣٠٧٥ ر.ب : ١١٢

جهـة مشـروع الاستغـلال : سلطنة عمان

تاريـــــخ الترخيـــــص : ٢٠١٨/٨/٢م

تاريـخ التأشيـر بالسجـــل : ٢٠١٨/٨/٧م

رقـــــم العلامـــــــة : ١٨١٩٨

الفئـــــــــــــــة : ٣٦

تاريـــــخ التسجيـــــل : ٢٠٠٣/١٢/١٤م

رقم وتاريخ الجريدة التي أشهر بها التسجيل : ٧٤٦ في ٢٠٠٣/٧/١م

اســـــم المالـــــــك : بى دبليو سي بزنيس ترست

اسم المرخص له بالانتفاع : برايس وترهاوس كويرز ش م م

الجنسيـــــة والمهنـــــة : عمانية - التجارة والصناعة

العنـــــــــــــوان : ص.ب : ٣٠٧٥ ر.ب : ١١٢

جهـة مشـروع الاستغـلال : سلطنة عمان

تاريـــــخ الترخيـــــص : ٢٠١٨/٨/٢م

تاريـخ التأشيـر بالسجـــل : ٢٠١٨/٨/٧م

رقـــــم العلامـــــــة : ١٨٢٠٩

الفئـــــــــــــــة : ٣٥

تاريـــــخ التسجيـــــل : ٢٠٠٤/٦/٢١م

رقم وتاريخ الجريدة التي أشهر بها التسجيل : ٧٦٤ في ٢٠٠٤/٤/٣م

اســـــم المالـــــــك : بى دبليو سي بزنيس ترست

اسم المرخص له بالانتفاع : برايس وترهاوس كويرز ش م م

الجنسيـــــة والمهنـــــة : عمانية - التجارة والصناعة

العنـــــــــــــوان : ص.ب : ٣٠٧٥ ر.ب : ١١٢

جهـة مشـروع الاستغـلال : سلطنة عمان

تاريـــــخ الترخيـــــص : ٢٠١٨/٨/٢م

تاريـخ التأشيـر بالسجـــل : ٢٠١٨/٨/٧م

رقـــــم العلامـــــــة : ١٨٢١٠

الفئـــــــــــــــة : ٣٦

تاريـــــخ التسجيـــــل : ٢٠٠٤/٢/١٦م

رقم وتاريخ الجريدة التي أشهر بها التسجيل : ٧٤٧ في ٢٠٠٣/٧/١٥م

اســـــم المالـــــــك : بى دبليو سي بزنيس ترست

اسم المرخص له بالانتفاع : برايس وترهاوس كويرز ش م م

الجنسيـــــة والمهنـــــة : عمانية - التجارة والصناعة

العنـــــــــــــوان : ص.ب : ٣٠٧٥ ر.ب : ١١٢

جهـة مشـروع الاستغـلال : سلطنة عمان

تاريـــــخ الترخيـــــص : ٢٠١٨/٨/٢م

تاريـخ التأشيـر بالسجـــل : ٢٠١٨/٨/٧م

رقـــــم العلامـــــــة : ١٠٥١٣٤٧

الفئـــــــــــــــة : ٣٥

تاريـــــخ التسجيـــــل : ٢٠٠٤/٧/١٩م

رقم وتاريخ الجريدة التي أشهر بها التسجيل : ٢٠١٠/٣٩ (جريدة الوايبو) في ٢٠١٠/١٠/٢١م

اســـــم المالـــــــك : بى دبليو سي بزنيس ترست

اسم المرخص له بالانتفاع : برايس وترهاوس كويرز ش م م

الجنسيـــــة والمهنـــــة : عمانية - التجارة والصناعة

العنـــــــــــــوان : ص.ب : ٣٠٧٥ ر.ب : ١١٢

جهـة مشـروع الاستغـلال : سلطنة عمان

تاريـــــخ الترخيـــــص : ٢٠١٨/٨/٢م

تاريـخ التأشيـر بالسجـــل : ٢٠١٨/٨/٧م

رقـــــم العلامـــــــة : ١٠٥١٣٤٧

الفئـــــــــــــــة : ٣٦

تاريـــــخ التسجيـــــل : ٢٠٠٤/٧/١٩م

رقم وتاريخ الجريدة التي أشهر بها التسجيل : ٢٠١٠/٣٩ (جريدة الوايبو) في ٢٠١٠/١٠/٢١م

اســـــم المالـــــــك : بى دبليو سي بزنيس ترست

اسم المرخص له بالانتفاع : برايس وترهاوس كويرز ش م م

الجنسيـــــة والمهنـــــة : عمانية - التجارة والصناعة

العنـــــــــــــوان : ص.ب : ٣٠٧٥ ر.ب : ١١٢

جهـة مشـروع الاستغـلال : سلطنة عمان

تاريـــــخ الترخيـــــص : ٢٠١٨/٨/٢م

تاريـخ التأشيـر بالسجـــل : ٢٠١٨/٨/٧م

رقـــــم العلامـــــــة : ١٠٥١٣٤٧

الفئـــــــــــــــة : ٤١

تاريـــــخ التسجيـــــل : ٢٠٠٤/٧/١٩م

رقم وتاريخ الجريدة التي أشهر بها التسجيل : ٢٠١٠/٣٩ (جريدة الوايبو) في ٢٠١٠/١٠/٢١م

اســـــم المالـــــــك : بى دبليو سي بزنيس ترست

اسم المرخص له بالانتفاع : برايس وترهاوس كويرز ش م م

الجنسيـــــة والمهنـــــة : عمانية - التجارة والصناعة

العنـــــــــــــوان : ص.ب : ٣٠٧٥ ر.ب : ١١٢

جهـة مشـروع الاستغـلال : سلطنة عمان

تاريـــــخ الترخيـــــص : ٢٠١٨/٨/٢م

تاريـخ التأشيـر بالسجـــل : ٢٠١٨/٨/٧م

رقـــــم العلامـــــــة : ١٠٥١٣٤٨

الفئـــــــــــــــة : ٤٢

تاريـــــخ التسجيـــــل : ٢٠٠٤/٧/١٩م

رقم وتاريخ الجريدة التي أشهر بها التسجيل : ٢٠١٠/٣٩ (جريدة الوايبو) في ٢٠١٠/١٠/٢١م

اســـــم المالـــــــك : بى دبليو سي بزنيس ترست

اسم المرخص له بالانتفاع : برايس وترهاوس كويرز ش م م

الجنسيـــــة والمهنـــــة : عمانية - التجارة والصناعة

العنـــــــــــــوان : ص.ب : ٣٠٧٥ ر.ب : ١١٢

جهـة مشـروع الاستغـلال : سلطنة عمان

تاريـــــخ الترخيـــــص : ٢٠١٨/٨/٢م

تاريـخ التأشيـر بالسجـــل : ٢٠١٨/٨/٧م

استـــدراك

تنـوه وزارة التجـارة والصناعـة إلى أنـه قد وقـع خطأ مـادي عنـد نشـر بيانات إشهار منح براءة اختـراع للطلب رقم : OM/P/2014/000301 ، المنشـورة فـي الجريـدة الرسميـة العـدد (١٢٥٨) ، الصـادر بتاريـخ ٢٢ من ذي الحجـة ١٤٣٩هـ ، الموافـق ٢ من سبتمبر ٢٠١٨م ، إذ ورد كالآتـي :

الخطـــأ : الإشهار عن قبول براءة اختـراع

(٢١) OM/P/2014/000301

(٢٢) 25/12/2014

(٣١) 10 2012 105 790.7 - 10 2013 211 568.7 - PCT/ EP2013/063800

(٣٢) 29/6/2012 - 19/6/2013 -1/7/2013

(٣٣) DE - DE - EP

(٥٤) كبسولة جزئية مع معرف موجود في المحيط الداخلي لها .

(٥٧) الاختـراع المقدم هو عبارة عن كبسولة (1) لتحضير مشروب من العنصر الأساسي (2) والذي يشير إلى تجويف (3) يتم وضع المادة الخام للمشروب بداخله (4) تم إحكام غلقه من خلال غشاء ويتـم تثبيتـه فـي العنصـر الأساسـي للمشـروب (2) هذا الغشاء (7) بـه معرف يمكننا من توضيح خصائص الكبسولة . بخلاف ذلك فإن الاختـراع المقدم يخص عملية تصنيع الكبسولة واستخدامها لتحضير المشروب .

(٧١) K-fee System GmbH.

(٧٢) KRUGER Marc

EMPL Gunter

والصحيـــح هـــو : الإشهار عن منح براءة اختراع

سلطنـــة عمـــان وزارة التجـارة والصناعـة المديريـة العامـة للتجـارة دائـرة الملكيـة الفكريـة		(٢٢) ٢٠١٤/١٢/٢٥
		(٢١) OM/P/2014/00301
		(٤٤) ٢٠١٨/٣/٤ الجريدة الرسمية رقم : ١٢٣٣
		(٤٥)
		(١١) ٠٠٠١٦٣

(51) Int.Cl. B65D 85/804 (2006.01)

(٧١)	١	كيه- فري سيستم جي إم بي إتش ، شركة ألمانية في : سينيفيلديرشتراسه ٤٤ ، ٥١٤٦٩ بيرجيش جالدباخ ، ألمانيا
(٧٢)	١	مارك كروجر ، ألماني في : زاونكونيجفيج ١ ، ٥١٤٦٧ بيرجيش جلادباخ ، ألمانيا
	٢	جونتر إيمبل ، ألماني في : فالتورشتراسه ١٢ ، ٥١٤٢٩ بيرجيش جلادباخ ، ألمانيا
(٧٣)	١	
(٧٤)	١	سابا وشركاؤهم للملكية الفكرية
(٣٠)		ألمانيا رقم : ٧٩٠,٧ ١٠٥ ٢٠١٢ ١٠ بتاريخ : ٢٠١٢/٦/٢٩ ألمانيا رقم : ٥٦٨,٧ ٢١١ ٢٠١٣ ١٠ بتاريخ : ٢٠١٣/٦/١٩ (وفقا للطلب الدولي رقم : PCT/EP2013/063800 بتاريخ 1/7/2013)
(١٢)		
(٥٤)		تسمية الاختراع : كبسولة جزئية مع معرف موجود في المحيط الداخلي لها تبدأ الحماية من تاريخ ٢٠١٣/٧/١ وتنتهي بتاريخ ٢٠٣٣/٧/١

(٥٧) الوصف المختصر :

الاختراع المقدم هو عبارة عن كبسولة (١) لتحضير مشروب من العنصر الأساسي (٢) والذي يشير إلى تجويف (٣) يتم وضع المادة الخام للمشروب بداخله (٤) تم إحكام غلقه من خلال غشاء ويتم تثبيته في العنصر الأساسي للمشروب (٢) ، هذا الغشاء (٧) به معرف يمكننا من توضيح خصائص الكبسولة . بخلاف ذلك ، فإن الاختراع المقدم يخص عملية تصنيع الكبسولة واستخدامها لتحضير المشروب .

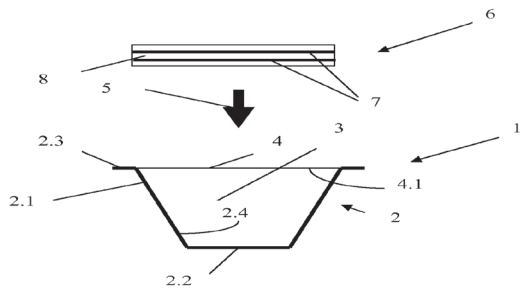

Fig.1

Patent / Utility Model English Abstract

Sultanate Of Oman Ministry Of Commerce & Industry Directorate General Of Commerce Intellectual Property Department		(21)	25/12/2014
		(22)	OM/P/2014/00301
		(44)	1233 04/03/2018
		(45)	
		(11)	000163

(51)	Int. Cl.	*B65D 85/804* (2006.01)
(71)	1	K-fee System GmbH, German Company of Senefelderstrasse 44 51469 Bergisch Gladbach Germany
(72)	1	KRUGER, Marc, German Citizen of Zaunkonigweg 1, 51467 Bergisch Gladbach Germany
	2	EMPL, Gunter, German Citizen of Falltorstr. 12, 51429 Bergisch Gladbach Germany
(73)		
(74)	1	SABA & CO.- T.M.P.
(30)		Germany 10 2012 105 790.7 29/06/2012 Germany 10 2013 211 568.7 19/06/2013 Based on PCT/EP2013/063800 dated 01/07/2013
(12)		

(54) Title

PORTION CAPSULE HAVING AN IDENTIFICATION ON THE INNER PERIPHERY THEREOF

Protection starting from 01.07.2013 to 01.07.2033

(57) Abstract

The present invention relates to a portion capsule (1) for preparing a beverage comprising a base member (2) having a cavity (3) in which a beverage raw material is provided and which is closed by a membrane (4) which is fixed to a base element (2), wherein it has an identifier (7), which makes it possible to individualise the respective portion capsule. In addition, the present invention relates to a process for the production of a portion capsule, and the use of the portion capsule for making a beverage.

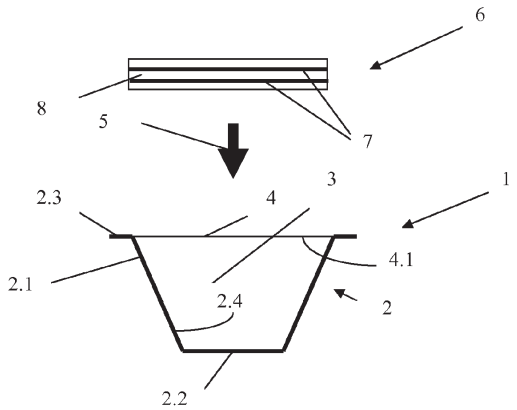

Fig.1

عماد بن عبدالله بن عوض النجار

إعـــــلان

عن بدء أعمال التصفية لشركة الحصاد للحديد والخردة ش.م.م

يعلن عماد بن عبدالله بن عوض النجار أنه يقوم بتصفية شركة الحصاد للحديد والخردة ش.م.م ، والمسجلة لدى أمانة السجل التجاري بالرقم ١١١٥٨٤٤ ، وفقا لاتفاق الشركاء المؤرخ ٢٠١٨/٣/٤م ، وللمصفي وحده حق تمثيل الشركة في التصفية أمام الغير ، وعلى الجميع مراجعة المصفي في كافة الأمور التي تتعلق بأعمال الشركة على العنوان الآتي :

ص.ب : ١١٦٩ ر.ب : ٢١١

هاتف رقم : ٩٩٢٨٨٩٨٨

كما يدعو المصفي بموجب هذا الإعلان دائني الشركة للتقدم بادعاءاتهم ضد الشركة مدعمة بالمستندات الثبوتية على العنوان المذكور أعلاه ، خلال ستة أشهر من تاريخ نشر هذا الإعلان ، وعلى كل من عليه حقوق للشركة أن يؤديها للمصفي على العنوان المشار إليه .

المصفي

إعـــــلان

عن بدء أعمال التصفية لشركة الحصاد المتحدة للتجارة

يعلن عماد بن عبدالله بن عوض النجار أنه يقوم بتصفية شركة الحصاد المتحدة للتجارة ، والمسجلة لدى أمانة السجل التجاري بالرقم ١٠٨٦٦٠٩ ، وفقا لاتفاق الشركاء المؤرخ ٢٠١٨/٣/٤م ، وللمصفي وحده حق تمثيل الشركة في التصفية أمام الغير ، وعلى الجميع مراجعة المصفي في كافة الأمور التي تتعلق بأعمال الشركة على العنوان الآتي :

ص.ب : ١١٦٩ ر.ب : ٢١١

هاتف رقم : ٩٩٢٨٨٩٨٨

كما يدعو المصفي بموجب هذا الإعلان دائني الشركة للتقدم بادعاءاتهم ضد الشركة مدعمة بالمستندات الثبوتية على العنوان المذكور أعلاه ، خلال ستة أشهر من تاريخ نشر هذا الإعلان ، وعلى كل من عليه حقوق للشركة أن يؤديها للمصفي على العنوان المشار إليه .

المصفي

إعـــــلان

عن بدء أعمال التصفية لشركة الدار للتصميم الداخلي والديكور ش.م.م

يعلن عماد بن عبدالله بن عوض النجار أنه يقوم بتصفية شركة الدار للتصميم الداخلي والديكور ش.م.م ، والمسجلة لدى أمانة السجل التجاري بالرقم ١٠٦٢٥٢٦ ، وفقا لاتفاق الشركاء المؤرخ ٢٠١٨/٣/٤م ، وللمصفي وحده حق تمثيل الشركة في التصفية أمام الغير ، وعلى الجميع مراجعة المصفي في كافة الأمور التي تتعلق بأعمال الشركة على العنوان الآتي :

ص.ب : ١١٦٩ ر.ب : ٢١١

هاتف رقم : ٩٩٢٨٨٩٨٨

كما يدعو المصفي بموجب هذا الإعلان دائني الشركة للتقدم بادعاءاتهم ضد الشركة مدعمة بالمستندات الثبوتية على العنوان المذكور أعلاه ، خلال ستة أشهر من تاريخ نشر هذا الإعلان ، وعلى كل من عليه حقوق للشركة أن يؤديها للمصفي على العنوان المشار إليه .

المصفي

إعـــــلان

عن بدء أعمال التصفية لشركة الحلول الأولية لتقنية المعلومات ش.م.م

يعلن عماد بن عبدالله بن عوض النجار أنه يقوم بتصفية شركة الحلول الأولية لتقنية المعلومات ش.م.م ، والمسجلة لدى أمانة السجل التجاري بالرقم ٢١٩٨٩٥٩ ، وفقا لاتفاق الشركاء المؤرخ ٢٠١٨/٣/٤م ، وللمصفي وحده حق تمثيل الشركة في التصفية أمام الغير ، وعلى الجميع مراجعة المصفي في كافة الأمور التي تتعلق بأعمال الشركة على العنوان الآتي :

ص.ب : ١١٦٩ ر.ب : ٢١١

هاتف رقم : ٩٩٢٨٨٩٨٨

كما يدعو المصفي بموجب هذا الإعلان دائني الشركة للتقدم بادعاءاتهم ضد الشركة مدعمة بالمستندات الثبوتية على العنوان المذكور أعلاه ، خلال ستة أشهر من تاريخ نشر هذا الإعلان ، وعلى كل من عليه حقوق للشركة أن يؤديها للمصفي على العنوان المشار إليه .

المصفي

رامس بن رجب بن سبتي بيت حديد

إعـــــلان

عن بدء أعمال التصفية لشركة رمز السعادة للتجارة والمقاولات ش.م.م

يعلن رامس بن رجب بن سبتي بيت حديد أنه يقوم بتصفية شركة رمز السعادة للتجارة والمقاولات ش.م.م، والمسجلة لدى أمانة السجل التجاري بالرقم ١٠٣٢٨١٩، وفقا لاتفاق الشركاء المؤرخ ٢٠١٨/٤/٢م، وللمصفي وحده حق تمثيل الشركة في التصفية أمام الغير، وعلى الجميع مراجعة المصفي في كافة الأمور التي تتعلق بأعمال الشركة على العنوان الآتي :

ولاية صلالة - محافظة ظفار

هاتف رقم : ٩٩٢٨٨٤٢٨ - ٩٦١٨٠٦٤٦ فاكس رقم : ٢٣٠٨٣٠٧٥

كما يدعو المصفي بموجب هذا الإعلان دائني الشركة للتقدم بادعاءاتهم ضد الشركة مدعمة بالمستندات الثبوتية على العنوان المذكور أعلاه، خلال ستة أشهر من تاريخ نشر هذا الإعلان، وعلى كل من عليه حقوق للشركة أن يؤديها للمصفي على العنوان المشار إليه .

المصفي

فؤاد بن فارح بن سالم الرواس

إعـــــلان

عن بدء أعمال التصفية لشركة مشاريع نجوم الجزيرة للتجارة - تضامنية

يعلن فؤاد بن فارح بن سالم الرواس أنه يقوم بتصفية شركة مشاريع نجوم الجزيرة للتجارة - تضامنية، والمسجلة لدى أمانة السجل التجاري بالرقم ٢١٤٥١٤٦، وللمصفي وحده حق تمثيل الشركة في التصفية أمام الغير، وعلى الجميع مراجعة المصفي في كافة الأمور التي تتعلق بأعمال الشركة على العنوان الآتي :

هاتف رقم : ٩٩٤٩١٠٦١

كما يدعو المصفي بموجب هذا الإعلان دائني الشركة للتقدم بادعاءاتهم ضد الشركة مدعمة بالمستندات الثبوتية على العنوان المذكور أعلاه، خلال ستة أشهر من تاريخ نشر هذا الإعلان، وعلى كل من عليه حقوق للشركة أن يؤديها للمصفي على العنوان المشار إليه .

المصفي

سالم بن مسلم العوضي غواص

إعـــــلان

عن بدء أعمال التصفية لشركة أروك المتحدة للتجارة والمقاولات - توصية

يعلن سالم بن مسلم العوضي غواص أنه يقوم بتصفية شركة أروك المتحدة للتجارة والمقاولات - توصية ، والمسجلة لدى أمانة السجل التجاري بالرقم ٢٢٣٢٧٤٠ ، وفقا لاتفاق الشركاء المؤرخ ٢/٨/٢٠١٨م ، وللمصفي وحده حق تمثيل الشركة في التصفية أمام الغير ، وعلى الجميع مراجعة المصفي في كافة الأمور التي تتعلق بأعمال الشركة على العنوان الآتي :

ولاية صلالة - محافظة ظفار

هاتف رقم : ٩٩٢٩٤٥٤٦

كما يدعو المصفي بموجب هذا الإعلان دائني الشركة للتقدم بادعاءاتهم ضد الشركة مدعمة بالمستندات الثبوتية على العنوان المذكور أعلاه ، خلال ستة أشهر من تاريخ نشر هذا الإعلان ، وعلى كل من عليه حقوق للشركة أن يؤديها للمصفي على العنوان المشار إليه .

المصفي

سعيد بن بخيت بن خويدم المسهلي

إعـــــلان

عن بدء أعمال التصفية لشركة التوفير الشاملة للتجارة والمقاولات - تضامنية

يعلن سعيد بن بخيت بن خويدم المسهلي أنه يقوم بتصفية شركة التوفير الشاملة للتجارة والمقاولات - تضامنية ، والمسجلة لدى أمانة السجل التجاري بالرقم ١١١٤٣٦٦ ، وفقا لاتفاق الشركاء المؤرخ ١٣/٨/٢٠١٨م ، وللمصفي وحده حق تمثيل الشركة في التصفية أمام الغير ، وعلى الجميع مراجعة المصفي في كافة الأمور التي تتعلق بأعمال الشركة على العنوان الآتي :

ولاية صلالة - محافظة ظفار

هاتف رقم : ٩٣٤٤٤٤٦٥

كما يدعو المصفي بموجب هذا الإعلان دائني الشركة للتقدم بادعاءاتهم ضد الشركة مدعمة بالمستندات الثبوتية على العنوان المذكور أعلاه ، خلال ستة أشهر من تاريخ نشر هذا الإعلان ، وعلى كل من عليه حقوق للشركة أن يؤديها للمصفي على العنوان المشار إليه .

المصفي

شيماء بنت حفيظ بن سالم باعلوي

إعـــــلان

عن بدء أعمال التصفية لشركة دومة الشاملة للتجارة ش.م.م

تعلن شيماء بنت حفيظ بن سالم باعلوي أنها تقوم بتصفية شركة دومة الشاملة للتجارة ش.م.م ، والمسجلة لدى أمانة السجل التجاري بالرقم ١١٦٧٢٢٩ ، وللمصفية وحدها حق تمثيل الشركة في التصفية أمام الغير ، وعلى الجميع مراجعة المصفية في كافة الأمور التي تتعلق بأعمال الشركة على العنوان الآتي :

ص.ب : ١١٦٥ ر.ب : ٢١١

هاتف رقم : ٩٥١٧٤٤٤٧

كما تدعو المصفية بموجب هذا الإعلان دائني الشركة للتقدم بادعاءاتهم ضد الشركة مدعمة بالمستندات الثبوتية على العنوان المذكور أعلاه ، خلال ستة أشهر من تاريخ نشر هذا الإعلان ، وعلى كل من عليه حقوق للشركة أن يؤديها للمصفية على العنوان المشار إليه .

المصفية

خالد بن سعيد بن أحمد الشنفري

إعـــــلان

عن بدء أعمال التصفية لشركة أريج مسقط الوطنية ش.م.م

يعلن خالد بن سعيد بن أحمد الشنفري أنه يقوم بتصفية شركة أريج مسقط الوطنية ش.م.م ، والمسجلة لدى أمانة السجل التجاري بالرقم ١١٣٠٦٩١ ، وللمصفي وحده حق تمثيل الشركة في التصفية أمام الغير ، وعلى الجميع مراجعة المصفي في كافة الأمور التي تتعلق بأعمال الشركة على العنوان الآتي :

ولاية صلالة - محافظة ظفار

هاتف رقم : ٩٥٩٥٤٩٤٩

كما يدعو المصفي بموجب هذا الإعلان دائني الشركة للتقدم بادعاءاتهم ضد الشركة مدعمة بالمستندات الثبوتية على العنوان المذكور أعلاه ، خلال ستة أشهر من تاريخ نشر هذا الإعلان ، وعلى كل من عليه حقوق للشركة أن يؤديها للمصفي على العنوان المشار إليه .

المصفي

إسماعيل بن سالم بن ناصر الشبيبي

إعـــــلان

عن بدء أعمال التصفية

لشركة سالم بن ناصر بن سليمان الشبيبي وأولاده للتجارة - توصية

يعلن إسماعيل بن سالم بن ناصر الشبيبي أنه يقوم بتصفية شركة سالم بن ناصر بن سليمان الشبيبي وأولاده للتجارة - توصية ، والمسجلة لدى أمانة السجل التجاري بالرقم ٨٠٢٤٧٩٠ ، وللمصفي وحده حق تمثيل الشركة في التصفية أمام الغير ، وعلى الجميع مراجعة المصفي في كافة الأمور التي تتعلق بأعمال الشركة على العنوان الآتي :

هاتف رقم : ٩٦٦٦٤٢٢٤

كما يدعو المصفي بموجب هذا الإعلان دائني الشركة للتقدم بادعاءاتهم ضد الشركة مدعمة بالمستندات الثبوتية على العنوان المذكور أعلاه ، خلال ستة أشهر من تاريخ نشر هذا الإعلان ، وعلى كل من عليه حقوق للشركة أن يؤديها للمصفي على العنوان المشار إليه .

المصفي

درويش بن أحمد بن عبدالله البلوشي

إعـــــلان

عن بدء أعمال التصفية لشركة بساتين جنوب الباطنة للتجارة - توصية

يعلن درويش بن أحمد بن عبدالله البلوشي أنه يقوم بتصفية شركة بساتين جنوب الباطنة للتجارة - توصية ، والمسجلة لدى أمانة السجل التجاري بالرقم ١٦٣٧١٧٧ ، وفقا لاتفاق الشركاء المؤرخ ٢٠١٨/٦/٢٨م ، وللمصفي وحده حق تمثيل الشركة في التصفية أمام الغير ، وعلى الجميع مراجعة المصفي في كافة الأمور التي تتعلق بأعمال الشركة على العنوان الآتي :

محافظة جنوب الباطنة

هاتف رقم : ٩٩٣٦١٥٥٦

كما يدعو المصفي بموجب هذا الإعلان دائني الشركة للتقدم بادعاءاتهم ضد الشركة مدعمة بالمستندات الثبوتية على العنوان المذكور أعلاه ، خلال ستة أشهر من تاريخ نشر هذا الإعلان ، وعلى كل من عليه حقوق للشركة أن يؤديها للمصفي على العنوان المشار إليه .

المصفي

سلطان بن هلال بن سعيد الرشيدي

إعـــــلان

عن بدء أعمال التصفية لشركة الرشيدي لصناعة الطابوق ش.م.م

يعلن سلطان بن هلال بن سعيد الرشيدي أنه يقوم بتصفية شركة الرشيدي لصناعة الطابوق ش.م.م ، والمسجلة لدى أمانة السجل التجاري بالرقم ١٢٩٥٧٠٦ ، وفقا لاتفاق الشركاء المؤرخ ٢٠١٨/٩/٣م ، وللمصفي وحده حق تمثيل الشركة في التصفية أمام الغير ، وعلى الجميع مراجعة المصفي في كافة الأمور التي تتعلق بأعمال الشركة على العنوان الآتي :

ص.ب : ٤٤٦ ر.ب : ٣٢٠

هاتف رقم : ٩٥٣٢٢٢٢٠

كما يدعو المصفي بموجب هذا الإعلان دائني الشركة للتقدم بادعاءاتهم ضد الشركة مدعمة بالمستندات الثبوتية على العنوان المذكور أعلاه ، خلال ستة أشهر من تاريخ نشر هذا الإعلان ، وعلى كل من عليه حقوق للشركة أن يؤديها للمصفي على العنوان المشار إليه .

المصفي

أحمد بن عبدالله بن عثمان الفزاري

إعـــــلان

عن بدء أعمال التصفية لشركة النجوم السبعة ش.م.م

يعلن أحمد بن عبدالله بن عثمان الفزاري أنه يقوم بتصفية شركة النجوم السبعة ش.م.م ، والمسجلة لدى أمانة السجل التجاري بالرقم ١٢٤٤٩٤٣ ، وللمصفي وحده حق تمثيل الشركة في التصفية أمام الغير ، وعلى الجميع مراجعة المصفي في كافة الأمور التي تتعلق بأعمال الشركة على العنوان الآتي :

ولاية صحم - محافظة شمال الباطنة

هاتف رقم : ٩٩٦٢٠٠٣٧

كما يدعو المصفي بموجب هذا الإعلان دائني الشركة للتقدم بادعاءاتهم ضد الشركة مدعمة بالمستندات الثبوتية على العنوان المذكور أعلاه ، خلال ستة أشهر من تاريخ نشر هذا الإعلان ، وعلى كل من عليه حقوق للشركة أن يؤديها للمصفي على العنوان المشار إليه .

المصفي

خميس بن سليمان بن راشد القيوضي

إعـــــلان

عن بدء أعمال التصفية

لشركة مشاريع المتصل المتحدة للتجارة والمقاولات - تضامنية

يعلن خميس بن سليمان بن راشد القيوضي أنه يقوم بتصفية شركة مشاريع المتصل المتحدة للتجارة والمقاولات - تضامنية ، والمسجلة لدى أمانة السجل التجاري بالرقم ١١٩٠٨١٣ ، وللمصفي وحده حق تمثيل الشركة في التصفية أمام الغير ، وعلى الجميع مراجعة المصفي في كافة الأمور التي تتعلق بأعمال الشركة على العنوان الآتي :

ولاية صحم - محافظة شمال الباطنة

هاتف رقم : ٩٢٢٩٢٩٢٨

كما يدعو المصفي بموجب هذا الإعلان دائني الشركة للتقدم بادعاءاتهم ضد الشركة مدعمة بالمستندات الثبوتية على العنوان المذكور أعلاه ، خلال ستة أشهر من تاريخ نشر هذا الإعلان ، وعلى كل من عليه حقوق للشركة أن يؤديها للمصفي على العنوان المشار إليه .

المصفي

علي بن سالم بن راشد العلوي

إعـــــلان

عن بدء أعمال التصفية لشركة شمال شيدة للتجارة - تضامنية

يعلن علي بن سالم بن راشد العلوي أنه يقوم بتصفية شركة شمال شيدة للتجارة - تضامنية ، والمسجلة لدى أمانة السجل التجاري بالرقم ٣٢٤٣٩٢٣ ، وللمصفي وحده حق تمثيل الشركة في التصفية أمام الغير ، وعلى الجميع مراجعة المصفي في كافة الأمور التي تتعلق بأعمال الشركة على العنوان الآتي :

ولاية صحم - محافظة شمال الباطنة

ص.ب : ٢٥ ر.ب : ٣١١

هاتف رقم : ٩٢٢٨٨٢٢٨

كما يدعو المصفي بموجب هذا الإعلان دائني الشركة للتقدم بادعاءاتهم ضد الشركة مدعمة بالمستندات الثبوتية على العنوان المذكور أعلاه ، خلال ستة أشهر من تاريخ نشر هذا الإعلان ، وعلى كل من عليه حقوق للشركة أن يؤديها للمصفي على العنوان المشار إليه .

المصفي

سالم بن سيف بن سالم المعمري

إعـــــلان

عن بدء أعمال التصفية لشركة صدى التميز - تضامنية

يعلن سالم بن سيف بن سالم المعمري أنه يقوم بتصفية شركة صدى التميز - تضامنية ، والمسجلة لدى أمانة السجل التجاري بالرقم ٣٢٣٥٠١٧ ، وللمصفي وحده حق تمثيل الشركة في التصفية أمام الغير ، وعلى الجميع مراجعة المصفي في كافة الأمور التي تتعلق بأعمال الشركة على العنوان الآتي :

ولاية صحم - محافظة شمال الباطنة

هاتف رقم : ٩٩٢٧٧١٦٦

كما يدعو المصفي بموجب هذا الإعلان دائني الشركة للتقدم بادعاءاتهم ضد الشركة مدعمة بالمستندات الثبوتية على العنوان المذكور أعلاه ، خلال ستة أشهر من تاريخ نشر هذا الإعلان ، وعلى كل من عليه حقوق للشركة أن يؤديها للمصفي على العنوان المشار إليه .

المصفي

عبدالله بن حمد بن علي المنذري

إعـــــلان

عن انتهاء أعمال التصفية لشركة حصن السليف للتجارة - توصية

يعلن عبدالله بن حمد بن علي المنذري بصفته المصفي لشركة حصن السليف للتجارة - توصية ، والمسجلة لدى أمانة السجل التجاري بالرقم ٨٠٥٢٣٥٢ ، عن انتهاء أعمال التصفية وزوال الكيان القانوني للشركة وفقا لأحكام المادة (٢٧) من قانون الشركات التجارية رقم ٧٤/٤ .

المصفي

عبدالله بن حمد بن علي المعمري

إعـــــلان

عن انتهاء أعمال التصفية لشركة الظاهرة الذهبية للتجارة - تضامنية

يعلن عبدالله بن حمد بن علي المعمري بصفته المصفي لشركة الظاهرة الذهبية للتجارة - تضامنية ، والمسجلة لدى أمانة السجل التجاري بالرقم ١٠١١٤٩٣ ، عن انتهاء أعمال التصفية وزوال الكيان القانوني للشركة وفقا لأحكام المادة (٢٧) من قانون الشركات التجارية رقم ٧٤/٤ .

المصفي

عبدالله بن علوي بن عبدالله آل إبراهيم

إعـــــلان

عن انتهاء أعمال التصفية لشركة العلوي والرواس للتجارة ش.م.م

يعلن عبدالله بن علوي بن عبدالله آل إبراهيم بصفته المصفي لشركة العلوي والرواس للتجارة ش.م.م ، والمسجلة لدى أمانة السجل التجاري بالرقم ٢١١٩٩٤٣ ، عن انتهاء أعمال التصفية وزوال الكيان القانوني للشركة وفقا لأحكام المادة (٢٧) من قانون الشركات التجارية رقم ٧٤/٤ .

المصفي

إعـــــلان

عن انتهاء أعمال التصفية لشركة المثلث التقني لأنظمة المعلومات - تضامنية

يعلن عبدالله بن علوي بن عبدالله آل إبراهيم بصفته المصفي لشركة المثلث التقني لأنظمة المعلومات - تضامنية ، والمسجلة لدى أمانة السجل التجاري بالرقم ٢١٦٥١٨٠ ، عن انتهاء أعمال التصفية وزوال الكيان القانوني للشركة وفقا لأحكام المادة (٢٧) من قانون الشركات التجارية رقم ٧٤/٤ .

المصفي

إعـــــلان

عن انتهاء أعمال التصفية لشركة أريان الدولية ش.م.م

يعلن عبدالله بن علوي بن عبدالله آل إبراهيم بصفته المصفي لشركة أريان الدولية ش.م.م ، والمسجلة لدى أمانة السجل التجاري بالرقم ١٠١٥٨١٦ ، عن انتهاء أعمال التصفية وزوال الكيان القانوني للشركة وفقا لأحكام المادة (٢٧) من قانون الشركات التجارية رقم ٧٤/٤ .

المصفي

إعـــــلان

عن انتهاء أعمال التصفية لشركة بابل للسياحة ش.م.م

يعلن عبدالله بن علوي بن عبدالله آل إبراهيم بصفته المصفي لشركة بابل للسياحة ش.م.م ، والمسجلة لدى أمانة السجل التجاري بالرقم ٢١٤٩١٩٢ ، عن انتهاء أعمال التصفية وزوال الكيان القانوني للشركة وفقا لأحكام المادة (٢٧) من قانون الشركات التجارية رقم ٧٤/٤ .

المصفي

خلفان بن ناصر بن محمد الجهضمي

إعـــــلان

عن انتهاء أعمال التصفية

لشركة خلفان الجهضمي ونصيرة الجلنداني للتجارة والمقاولات - تضامنية

يعلن خلفان بن ناصر بن محمد الجهضمي بصفته المصفي لشركة خلفان الجهضمي ونصيرة الجلنداني للتجارة والمقاولات - تضامنية ، والمسجلة لدى أمانة السجل التجاري بالرقم ٦٠٤٧٦٤٥ ، عن انتهاء أعمال التصفية وزوال الكيان القانوني للشركة وفقا لأحكام المادة (٢٧) من قانون الشركات التجارية رقم ٧٤/٤ .

المصفي

سهيل بن حسن بن أحمد

إعـــــلان

عن انتهاء أعمال التصفية لشركة سهيل وسعيد كشوب للتجارة - تضامنية

يعلن سهيل بن حسن بن أحمد بصفته المصفي لشركة سهيل وسعيد كشوب للتجارة - تضامنية ، والمسجلة لدى أمانة السجل التجاري بالرقم ٢٠٣٢٧٨٣ ، عن انتهاء أعمال التصفية وزوال الكيان القانوني للشركة وفقا لأحكام المادة (٢٧) من قانون الشركات التجارية رقم ٧٤/٤ .

المصفي

علي بن محاد بن علي المعشني

إعـــــلان

عن انتهاء أعمال التصفية لشركة روضة الخريف للتجارة والمقاولات - تضامنية

يعلن علي بن محاد بن علي المعشني بصفته المصفي لشركة روضة الخريف للتجارة والمقاولات - تضامنية ، والمسجلة لدى أمانة السجل التجاري بالرقم ٢١٤٧٧٤٢ ، عن انتهاء أعمال التصفية وزوال الكيان القانوني للشركة وفقا لأحكام المادة (٢٧) من قانون الشركات التجارية رقم ٧٤/٤ .

المصفي

محسن بن رجب بن جمعان النوبي

إعـــــلان

عن انتهاء أعمال التصفية لشركة

محسن بن رجب بن جمعان النوبي وشريكه للتجارة - توصية

يعلن محسن بن رجب بن جمعان النوبي بصفته المصفي لشركة محسن بن رجب بن جمعان النوبي وشريكه للتجارة - توصية ، والمسجلة لدى أمانة السجل التجاري بالرقم ٢١٥٦٩١١ ، عن انتهاء أعمال التصفية وزوال الكيان القانوني للشركة وفقا لأحكام المادة (٢٧) من قانون الشركات التجارية رقم ٧٤/٤ .

المصفي

علوي بن حفيظ مقيبل

إعـــــلان

عن انتهاء أعمال التصفية لشركة صحار العالمية للأسمدة ش.م.م

يعلن علوي بن حفيظ مقيبل بصفته المصفي لشركة صحار العالمية للأسمدة ش.م.م ، والمسجلة لدى أمانة السجل التجاري بالرقم ١٢٣١٦٦٥ ، عن انتهاء أعمال التصفية وزوال الكيان القانوني للشركة وفقا لأحكام المادة (٢٧) من قانون الشركات التجارية رقم ٧٤/٤ .

المصفي

إعـــــلان

عن انتهاء أعمال التصفية للشركة الخليجية للسكر ش.م.م

يعلن علوي بن حفيظ مقيبل بصفته المصفي للشركة الخليجية للسكر ش.م.م، والمسجلة لدى أمانة السجل التجاري بالرقم ١١٢٥٥٧٨ ، عن انتهاء أعمال التصفية وزوال الكيان القانوني للشركة وفقا لأحكام المادة (٢٧) من قانون الشركات التجارية رقم ٧٤/٤ .

المصفي

إعـــــلان

عن انتهاء أعمال التصفية لشركة تلال مسقط العالمية ش.م.م

يعلن علوي بن حفيظ مقيبل بصفته المصفي لشركة تلال مسقط العالمية ش.م.م، والمسجلة لدى أمانة السجل التجاري بالرقم ١٠٩١١٨٩ ، عن انتهاء أعمال التصفية وزوال الكيان القانوني للشركة وفقا لأحكام المادة (٢٧) من قانون الشركات التجارية رقم ٧٤/٤ .

المصفي

إعـــــلان

عن انتهاء أعمال التصفية لشركة بهجة أوبار للتجارة - توصية

يعلن علوي بن حفيظ مقيبل بصفته المصفي لشركة بهجة أوبار للتجارة - توصية ، والمسجلة لدى أمانة السجل التجاري بالرقم ٢١٨١٣٤٧ ، عن انتهاء أعمال التصفية وزوال الكيان القانوني للشركة وفقا لأحكام المادة (٢٧) من قانون الشركات التجارية رقم ٧٤/٤ .

المصفي

إعـــــلان

عن انتهاء أعمال التصفية لشركة مجان للخدمات الملاحية ش.م.م

يعلن علوي بن حفيظ مقيبل بصفته المصفي لشركة مجان للخدمات الملاحية ش.م.م ، والمسجلة لدى أمانة السجل التجاري بالرقم ١١٠٤٩٨٦ ، عن انتهاء أعمال التصفية وزوال الكيان القانوني للشركة وفقا لأحكام المادة (٢٧) من قانون الشركات التجارية رقم ٧٤/٤ .

المصفي

إعـــــلان

عن انتهاء أعمال التصفية لشركة الأفق للإنشاءات المدنية والتجارية ش.م.م

يعلن علوي بن حفيظ مقيبل بصفته المصفي لشركة الأفق للإنشاءات المدنية والتجارية ش.م.م ، والمسجلة لدى أمانة السجل التجاري بالرقم ١٠٢٣٢٩٨ ، عن انتهاء أعمال التصفية وزوال الكيان القانوني للشركة وفقا لأحكام المادة (٢٧) من قانون الشركات التجارية رقم ٧٤/٤ .

المصفي

إعـــــلان

عن انتهاء أعمال التصفية لشركة الخليج للحلول الإلكترونية ش.م.م

يعلن علوي بن حفيظ مقيبل بصفته المصفي لشركة الخليج للحلول الإلكترونية ش.م.م ، والمسجلة لدى أمانة السجل التجاري بالرقم ٢١٧٣٦٥٤ ، عن انتهاء أعمال التصفية وزوال الكيان القانوني للشركة وفقا لأحكام المادة (٢٧) من قانون الشركات التجارية رقم ٧٤/٤ .

المصفي

أحمد بن محمد بن محسن الحريزي

إعـــــلان

عن انتهاء أعمال التصفية

لشركة أحمد بن محمد بن حسن الحريزي وولده للتجارة - تضامنية

يعلن أحمد بن محمد بن محسن الحريزي بصفته المصفي لشركة أحمد بن محمد بن حسن الحريزي وولده للتجارة - تضامنية ، والمسجلة لدى أمانة السجل التجاري بالرقم ٢١٢٩٥٤٠ ، عن انتهاء أعمال التصفية وزوال الكيان القانوني للشركة وفقا لأحكام المادة (٢٧) من قانون الشركات التجارية رقم ٧٤/٤ .

المصفي

أحمد بن الأبرك بن جمعان بيت شجنعة

إعـــــلان

عن انتهاء أعمال التصفية لشركة مشاريع النظيف ش.م.م

يعلن أحمد بن الأبرك بن جمعان بيت شجنعة بصفته المصفي لشركة مشاريع النظيف ش.م.م ، والمسجلة لدى أمانة السجل التجاري بالرقم ١٠٩٨١٧٩ ، عن انتهاء أعمال التصفية وزوال الكيان القانوني للشركة وفقا لأحكام المادة (٢٧) من قانون الشركات التجارية رقم ٧٤/٤ .

المصفي

عمر بن سعيد مرجان

إعـــــلان

عن انتهاء أعمال التصفية لشركة كنوز محوت الشاملة للتجارة والمقاولات - تضامنية

يعلن عمر بن سعيد مرجان بصفته المصفي لشركة كنوز محوت الشاملة للتجارة والمقاولات - تضامنية ، والمسجلة لدى أمانة السجل التجاري بالرقم ١١٤٨٤٤٠ ، عن انتهاء أعمال التصفية وزوال الكيان القانوني للشركة وفقا لأحكام المادة (٢٧) من قانون الشركات التجارية رقم ٧٤/٤ .

المصفي

أحمد بن هاشل بن محمد المالكي

إعـــــلان

عن انتهاء أعمال التصفية لشركة أبو أحمد المالكي وأولاده للتجارة - توصية

يعلن أحمد بن هاشل بن محمد المالكي بصفته المصفي لشركة أبو أحمد المالكي وأولاده للتجارة - توصية ، والمسجلة لدى أمانة السجل التجاري بالرقم ١٦٢٧٣٩٢ ، عن انتهاء أعمال التصفية وزوال الكيان القانوني للشركة وفقا لأحكام المادة (٢٧) من قانون الشركات التجارية رقم ٧٤/٤ .

المصفي

سعيد بن إبراهيم بن محمد المزروعي

إعـــــلان

عن انتهاء أعمال التصفية لشركة المزروعي الشاملة ش.م.م

يعلن سعيد بن إبراهيم بن محمد المزروعي بصفته المصفي لشركة المزروعي الشاملة ش.م.م ، والمسجلة لدى أمانة السجل التجاري بالرقم ١٠٩٣٤٣٧ ، عن انتهاء أعمال التصفية وزوال الكيان القانوني للشركة وفقا لأحكام المادة (٢٧) من قانون الشركات التجارية رقم ٧٤/٤ .

المصفي

بدر بن ناصر بن محمد المالكي

إعـــــلان

عن انتهاء أعمال التصفية لشركة زهرة البستان الوطنية للتجارة ش.م.م

يعلن بدر بن ناصر بن محمد المالكي بصفته المصفي لشركة زهرة البستان الوطنية للتجارة ش.م.م ، والمسجلة لدى أمانة السجل التجاري بالرقم ١١٤٣٥٧٠ ، عن انتهاء أعمال التصفية وزوال الكيان القانوني للشركة وفقا لأحكام المادة (٢٧) من قانون الشركات التجارية رقم ٤/٧٤ .

المصفي

عمر بن سالم بن خصيف الشامسي

إعـــــلان

عن انتهاء أعمال التصفية لشركة المهندسون الاستشاريون العمانيون ش.م.م

يعلن عمر بن سالم بن خصيف الشامسي بصفته المصفي لشركة المهندسون الاستشاريون العمانيون ش.م.م ، والمسجلة لدى أمانة السجل التجاري بالرقم ١٢١٥٦٧١ ، عن انتهاء أعمال التصفية وزوال الكيان القانوني للشركة وفقا لأحكام المادة (٢٧) من قانون الشركات التجارية رقم ٤/٧٤ .

المصفي

عادل بن محمد بن سليمان النزواني

إعـــــلان

عن انتهاء أعمال التصفية لشركة المرتفع العصرية ش.م.م

يعلن عادل بن محمد بن سليمان النزواني بصفته المصفي لشركة المرتفع العصرية ش.م.م ، والمسجلة لدى أمانة السجل التجاري بالرقم ١٠٦٩٢٨٧ ، عن انتهاء أعمال التصفية وزوال الكيان القانوني للشركة وفقا لأحكام المادة (٢٧) من قانون الشركات التجارية رقم ٤/٧٤ .

المصفي